Thermion 2 Pro

Manuale utente

Contenuto

Caratteristiche tecniche
Lo strumento

- Descrizione
- Contenuto della confezione
- Parti e controlli del dispositivo
- Caratteristiche

Alimentazione

- Precauzioni
- Suggerimenti per l’utilizzo della batteria
- Carica della batteria
- Installazione della batteria ricaricabile
- Cambio e sostituzione delle batterie
- Alimentazione esterna

Inizio del funzionamento

- Montaggio sul fucile
- Attivare e regolare l’immagine
- Funzionamento dei pulsanti

Azzeramento

- Come effettuare l’azzeramento
- Aggiungi nuova distanza
- Impostazioni dei parametri del tiro di azzeramento
- Derivazione/Elevazione
- Ingrandimento (durante l’azzeramento)
- Freeze
- Nome distanza
- Cambia distanza primaria
- Elimina distanza

Interfaccia

- Barra di stato
- Menu rapido
- Menu principale

Accedere al menu principale
Reticolo e azzeramento
Profilo di azzeramento
Tipo di reticolo
Colore reticolo
Luminosità reticolo
Filtro specifico
Modalità colore
Modalità utente
Impostazioni display
Bluetooth
Impostazioni Wi-Fi
Microfono
Balistica
Modalità calibrazione
Impostazioni generali
Riparo pixel difettoso
Riparo pixel difettoso
Ripristino mappatura pixel predefinita
Informazioni dispositivo

Funzioni

Livello amplificazione
Videoregistrazione e fotografia
Calcolatore balistico
Zoom digitale discreto
Funzione PiP
Funzione «Display Off» (Display spento)
Funzione Wi-Fi
Punti di mira in scala
Telemetro stadiometrico
Connessione USB
Telecomando wireless
Descrizione comandi
Attivazione del telecomando

Software

Stream Vision 2
Aggiornamento del firmware

Manutenzione

Ispezione tecnica
Manutenzione

Risoluzione problemi
Conformità con la legge e dichiarazioni di esclusione di responsabilità

Caratteristiche tecniche

Ulteriori informazioni sui principali parametri sono disponibili **qui**.

XQ35 PRO

Modello	**XQ35 PRO**
SKU	76541
Microbolometro	
Tipo	non raffreddato
Risoluzione, pixel	384x288
Dimensione pixel, micron	17
NETD del sensore, mK	< 25
NETD del sistema, mK	< 18
Frequenza dei fotogrammi, Hz	50
Specifiche ottiche	
Lente, mm	F35 F/1,0
Ingrandimento, x	2,5-10
Estrazione pupillare, mm	50
Angolo del campo visivo (orizzontale), °/m a 100 m	10,7/18,7
Intervallo di messa a fuoco oculare, diottrie	-3/+5
Distanza di rilevamento (Oggetto di tipo «daino»), m	1350
Punto di mira	

Il valore del click, mm a 100 m – con aumento, x	18,2 mm – 2,5x 9,1 mm – 5x 4,6 mm – 10x Versione HW PTV055.014 o superiore: 12,9 mm – 2,5x 6,5 mm – 5x 3,2 mm – 10x
Autonomia punto di mira (orizzontale/verticale), mm a 100 m	3600/3600
Display	
Tipo	AMOLED
Risoluzione, pixel	1024x768
Caratteristiche di funzionamento	
Diametro della custodia del visore per l’aggancio degli anelli di montaggio, mm	30
Tensione di alimentazione esterna, V	3–4,2
Tipo batteria/Capacità/Tensione d’uscita	Li-Ion Battery Pack APS2 / 2000 mAh / DC 3,7 V (rimovibile) o Li-Ion Battery Pack APS3 / 3200 mAh / DC 3,7 V (rimovibile)* Li-Ion Battery Pack APS5 / 4900 mAh / DC 3,7 V (incorporato)
Alimentazione esterna	5 V, 9 V (USB Type-C Power Delivery)

Tempo di funzionamento da un set di batterie (APS5 incorporato e APS2 rimovibile) a t=22 °C, ora**	10
Massima resistenza all'urto su un fucile, Joule	6000
Massima resistenza all'urto su un'arma a canna liscia, calibro	12
Grado di protezione Codice IP (IEC60529)	IPX7
Temperatura d'esercizio, °C	-25 – +50
Dimensioni con il copri mirino, mm	399x78x80
Peso (senza batteria rimovibile), kg	0,88
Videoregistratore	
Risoluzione foto/video, pixel	1024x768
Formato video / foto	.mp4 / .jpg
Spazio della memoria incorporata	16 GB
Canale Wi-Fi* **	
Frequenza	2,4/5 GHz
Standard	IEEE 802.11 b/g/n/ac
Bluetooth	
Protocollo wireless	BLE 4.2

* Da acquistare separatamente

** La durata effettiva della batteria varia in base all’uso del Wi-Fi e del videoregistratore integrato.

*** La distanza della ricezione può variare in base a vari fattori: presenza di

ostacoli, altre reti Wi-Fi.

XQ50 PRO

Modello	XQ50 PRO
SKU	76548
Microbolometro	
Tipo	non raffreddato
Risoluzione, pixel	384x288
Dimensione pixel, micron	17
NETD del sensore, mK	< 25
NETD del sistema, mK	< 18
Frequenza dei fotogrammi, Hz	50
Specifiche ottiche	
Lente, mm	F50 F/1.0
Ingrandimento, x	3-12
Estrazione pupillare, mm	50
Angolo del campo visivo (orizzontale), °/m a 100 m	7,5/13,1
Intervallo di messa a fuoco oculare, diottrie	-3/+5
Distanza di rilevamento (Oggetto di tipo «daino»), m	1800
Punto di mira	

Il valore del click, mm a 100 m – con aumento, x	12,7 mm – 3x 6,4 mm – 6x 3,2 mm – 12x Versione HW PTV055.013 o superiore: 9 mm – 3x 4,5 mm – 6x 2,2 mm – 12x
Autonomia punto di mira (orizzontale/verticale), mm a 100 m	2600/2600
Display	
Tipo	AMOLED
Risoluzione, pixel	1024x768
Caratteristiche di funzionamento	
Diametro della custodia del visore per l’aggancio degli anelli di montaggio, mm	30
Tensione di alimentazione esterna, V	3–4,2
Tipo batteria/Capacità/Tensione d’uscita	Li-Ion Battery Pack APS2 / 2000 mAh / DC 3,7 V (rimovibile) o Li-Ion Battery Pack APS3 / 3200 mAh / DC 3,7 V (rimovibile)* Li-Ion Battery Pack APS5 / 4900 mAh / DC 3,7 V (incorporato)
Alimentazione esterna	5 V, 9 V (USB Type-C Power Delivery)

Tempo di funzionamento da un set di batterie (APS5 incorporato e APS2 rimovibile) a t=22 °C, ora**	10
Massima resistenza all'urto su un fucile, Joule	6000
Massima resistenza all'urto su un'arma a canna liscia, calibro	12
Grado di protezione Codice IP (IEC60529)	IPX7
Temperatura d'esercizio, °C	-25 – +50
Dimensioni con il copri mirino, mm	412x78x83
Peso (senza batteria rimovibile), kg	0,9
Videoregistratore	
Risoluzione foto/video, pixel	1024x768
Formato video / foto	.mp4 / .jpg
Spazio della memoria incorporata	16 GB
Canale Wi-Fi* **	
Frequenza	2,4/5 GHz
Standard	IEEE 802.11 b/g/n/ac
Bluetooth	
Protocollo wireless	BLE 4.2

* Da acquistare separatamente

** La durata effettiva della batteria varia in base all’uso del Wi-Fi e del videoregistratore integrato.

*** La distanza della ricezione può variare in base a vari fattori: presenza di

ostacoli, altre reti Wi-Fi.

XP50 PRO

Modello	XP50 PRO
SKU	76547
Microbolometro	
Tipo	non raffreddato
Risoluzione, pixel	640x480
Dimensione pixel, micron	17
NETD del sensore, mK	< 25
NETD del sistema, mK	< 18
Frequenza dei fotogrammi, Hz	50
Specifiche ottiche	
Lente, mm	F50 F/1.0
Ingrandimento, x	2-16
Estrazione pupillare, mm	50
Angolo del campo visivo (orizzontale), °/m a 100 m	12,4/21,8
Intervallo di messa a fuoco oculare, diottrie	-3/+5
Distanza di rilevamento (Oggetto di tipo «daino»), m	1800
Punto di mira	

Il valore del click, mm a 100 m – con aumento, x	21,2 mm – 2x 10,6 mm – 4x 5,3 mm – 8x 2,7 mm – 16x Versione HW PTV050.012 o superiore: 15,1 mm – 2x 7,6 mm – 4x 3,8 mm – 8x 1,9 mm – 16x
Autonomia punto di mira (orizzontale/verticale), mm a 100 m	4200/4200
Display	
Tipo	AMOLED
Risoluzione, pixel	1024x768
Caratteristiche di funzionamento	
Diametro della custodia del visore per l’aggancio degli anelli di montaggio, mm	30
Tensione di alimentazione esterna, V	3–4,2
Tipo batteria/Capacità/Tensione d’uscita	Li-Ion Battery Pack APS2 / 2000 mAh / DC 3,7 V (rimovibile) o Li-Ion Battery Pack APS3 / 3200 mAh / DC 3,7 V (rimovibile)* Li-Ion Battery Pack APS5 / 4900 mAh / DC 3,7 V (incorporato)
Alimentazione esterna	5 V, 9 V (USB Type-C Power Delivery)

Tempo di funzionamento da un set di batterie (APS5 incorporato e APS2 rimovibile) a t=22 °C, ora**	8,5
Massima resistenza all'urto su un fucile, Joule	6000
Massima resistenza all'urto su un'arma a canna liscia, calibro	12
Grado di protezione Codice IP (IEC60529)	IPX7
Temperatura d'esercizio, °C	-25 – +50
Dimensioni con il copri mirino, mm	412x78x83
Peso (senza batteria rimovibile), kg	0,9
Videoregistratore	
Risoluzione foto/video, pixel	1024x768
Formato video / foto	.mp4 / .jpg
Spazio della memoria incorporata	16 GB
Canale Wi-Fi* **	
Frequenza	2,4/5 GHz
Standard	IEEE 802.11 b/g/n/ac
Bluetooth	
Protocollo wireless	BLE 4.2

* Da acquistare separatamente

** La durata effettiva della batteria varia in base all’uso del Wi-Fi e del videoregistratore integrato.

*** La distanza della ricezione può variare in base a vari fattori: presenza di ostacoli, altre reti Wi-Fi.

Descrizione

I visori termici **Thermion 2 Pro**sono progettati per l'uso su armi da caccia sia di notte che di giorno in condizioni meteorologiche difficili (nebbia, smog, pioggia), nonché in presenza di ostacoli che rendono difficile il rilevamento di bersagli (rami, erba alta, arbusti densi, ecc.).

A differenza dei visori basati su convertitori optoelettronici, i visori termici non hanno bisogno di una fonte di luce esterna e sono resistenti a un alto livello di illuminazione.

Gli ambiti di utilizzo sono la caccia, il tiro a segno e sportivo, l’osservazione e l’orientamento.

Per iniziare, consultare le sezioni:

Carica della batteria

Installazione della batteria ricaricabile

Montaggio sul fucile

Attivare e regolare l’immagine

Come effettuare l’azzeramento

Stream Vision 2

Calcolatore balistico

Contenuto della confezione

- Visore termico
- Paraocchi in gomma rimovibile
- Batteria ricaricabile APS2
- Caricabatteria APS con batteria ricaricabile
- Caricatore di corrente
- Cavo USB Type-C con adattatore USB Type-A
- Fodero
- Panno per pulitura ottica
- Guida di avvio rapido
- Tagliando di garanzia
- Coperchio batteria APS3

Parti e controlli del dispositivo

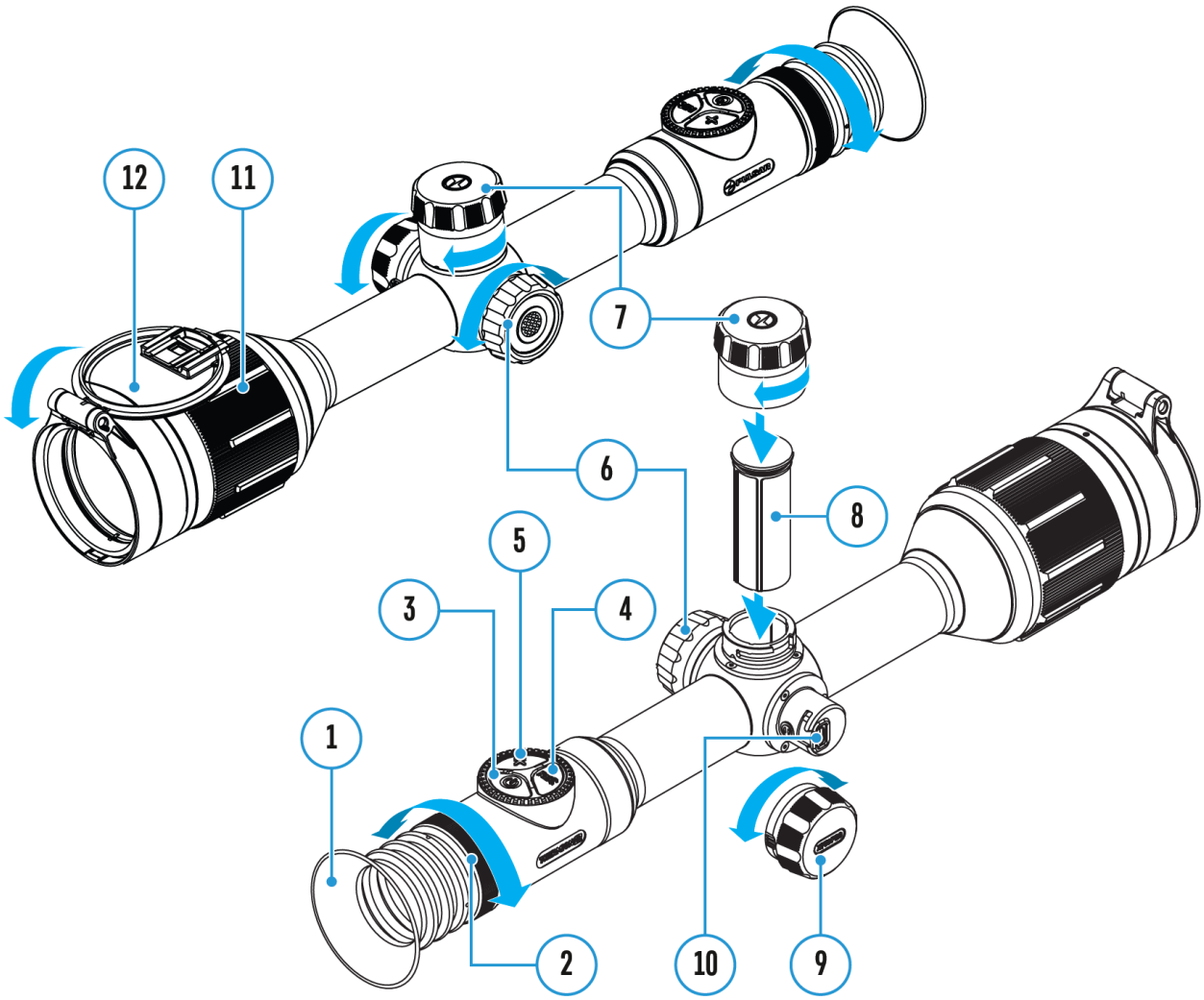

1. Visiera
2. Ghiera per regolazione diottrica dell’oculare
3. Pulsante ON/OFF
4. Pulsante REC
5. Pulsante ZOOM
6. Controller
7. Coperchio alloggiamento della batteria

8. Batteria APS2
9. Coperchio alloggiamento della USB Type-C
10. Connettore USB Type-C
11. Manopola di messa a fuoco della lente
12. Coperchio lente

Caratteristiche

- Telemetro stadiometrico (stima della distanza dall'oggetto)
- Giroscopio accelerometro a 3 assi incorporato (indicazione dell'angolo di inclinazione)
- 3 livelli di amplificazione della sensibilità: Normale, Alta, Ultra
- 3 modalità di calibrazione: manuale, semiautomatica, automatica
- Zoom digitale graduale
- Un gran numero di etichette elettroniche
- Etichette scalabili (le divisioni delle etichette cambiano in proporzione allo Zoom)
- 5 profili di avvistamento (10 distanze nel profilo)
- Funzione di azzeramento one shot «Freeze Zeroing»
- Precise «Zoom zeroing» (reducing the minute of angle click when zooming in)
- 8 tavolozze di colori
- Funzione di rimozione pixel difettosi del microbolómetro
- Funzione dello spegnimento display
- Attenuazione luminosita' display
- Opzioni spegnimento automatico
- Wi-Fi. Controllo telecomandato e monitoraggio da smartphone
- Aggiornamento firmware del dispositivo tramite la App Stream Vision 2
- Alloggiamento in lega di alluminio altamente resistente
- Resistenza all'impatto su grandi calibri: 12 calibro, 9.3x64, .375H&H
- Calcolatore balistico
- Telecomando wireless (da acquistare separatamente)

Videoregistrazione

- Foto e videoregistratore incorporati con registrazione del suono
- 16 GB di memoria interna
- Integrazione con dispositivi iOS e Android
- Archiviare foto e video su Cloud quando si utilizza l'applicazione Stream Vision 2

Pacco Batteria

- Batteria ricaricabile APS5 integrata da 4900 mAh
- Batterie agli ioni di litio a cambio rapido APS2/APS3
- Possibilità di caricare le batterie interne ed esterne tramite porta USB Type-C

Precauzioni

- Per caricare le batterie APS, utilizzare sempre il caricabatterie APS fornito con il dispositivo (oppure acquistato separatamente). L'uso di un caricabatterie non adatto può causare danni irreparabili alla batteria e incendiarla.
- Non ricaricare la batteria immediatamente dopo averla spostata da un ambiente freddo in quello caldo. Attendere almeno 30 minuti finché la batteria si scaldi.
- Si raccomanda di non caricare le batterie tramite un caricatore connesso alla porta USB di un computer o di un laptop, in quanto ciò potrebbe danneggiare il computer o il laptop stesso.
- Non lasciare la batteria incustodita durante la ricarica.
- Non utilizzare il caricabatteria se la sua costruzione è stata modificata o la batteria stessa è stata danneggiata.
- Non lasciare la batteria in un caricabatteria collegato alla rete se la ricarica è stata completata.
- Non esporre la batteria alle temperature elevate o fiamma libera.
- E’ vietato utilizzare la batteria come fonte di alimentazione per dispositivi che non supportano le batterie APS.
- Non smontare o deformare la batteria o il caricatore.
- Non sottoporre la batteria e il caricabatterie a impatti e cadute.
- La batteria e il caricabatterie non sono intesi per essere immersi nell’acqua.
- Tenere la batteria e il caricabatterie fuori dalla portata dei bambini.

Suggerimenti per l’utilizzo della batteria

- Se non è utilizzata a lungo, la batteria deve essere parzialmente carica - dal 50 all’80 %
- La ricarica della batteria deve essere effettuata a temperatura ambiente tra 0 °C … +35 °C. Altrimenti, la durata della batteria diminuirà in modo considerevole.
- Nell’usare la batteria a temperature sottozero, la capacità della batteria diminuisce, questo è normale e non rappresenta alcun difetto.
- Non utilizzare la batteria a temperature al di fuori dei parametri compresi tra -25 °C … +50 °C - questo potrebbe ridurne la durata.
- La batteria è dotata di un sistema di protezione da cortocircuito. Tuttavia, bisogna evitare situazioni che potrebbero provocare il cortocircuito.

Carica della batteria

I visori termici **Thermion 2 Pro** sono dotati di un gruppo batteria APS5 agli ioni di litio ricaricabile incorporato e un gruppo batteria APS2 ricaricabile. Le batterie devono essere caricate prima del primo utilizzo.

Le icone 1 2 nella barra di stato lampeggiano quando la batteria è scarica. È necessario ricaricarla.

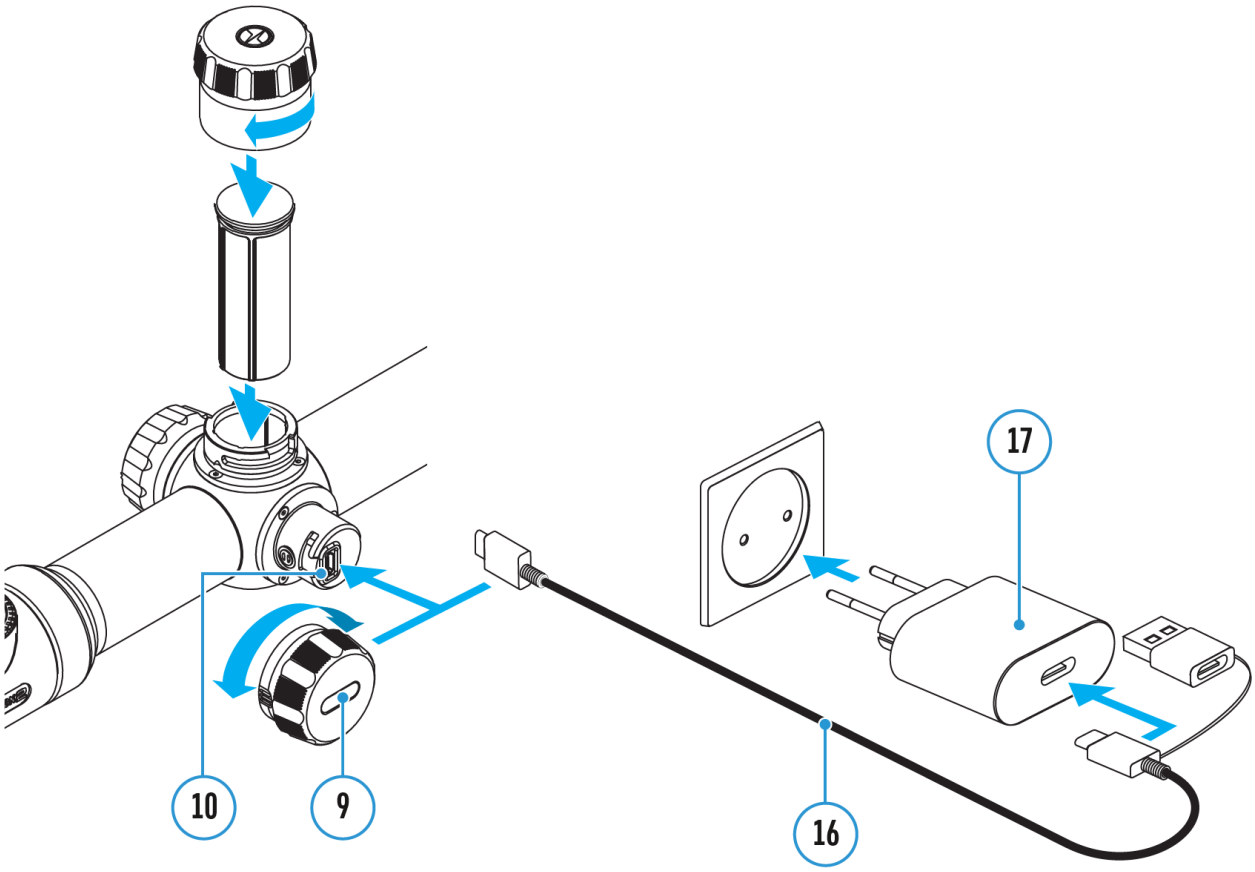

1. Aprire il coperchio USB Type-C **(9)** ruotandolo in senso antiorario.
2. Attaccare il connettore USB Type-C sul cavo USB **(16)** al connettore USB Type-C **(10)** del corpo del visore.
3. Attaccare il secondo connettore sul cavo USB **(16)**al connettore della rete **(17)**dopo aver rimosso l’adattatore USB Type-A.
4. Inserire il connettore della rete **(17)** in una presa elettrica da 100–240 V.

5. Attendere che le batterie siano completamente cariche (immagine nella barra di stato: 1 100 2 100).

Attenzione!Quando si ricaricano le batterie ricaricabili tramite il connettore USB Type-C **(10)**posto sul corpo del cannocchiale, la priorità di carica spetta alla batteria incorporata. Quando lo strumento è spento, le batterie vengono invece caricate contemporaneamente. Quando lo strumento è in uso, la batteria esterna viene utilizzata e dunque si scarica per prima.

Il gruppo batteria agli ioni di litio APS2 (o APS3*) può essere ricaricato utilizzando il caricabatterie APS**.

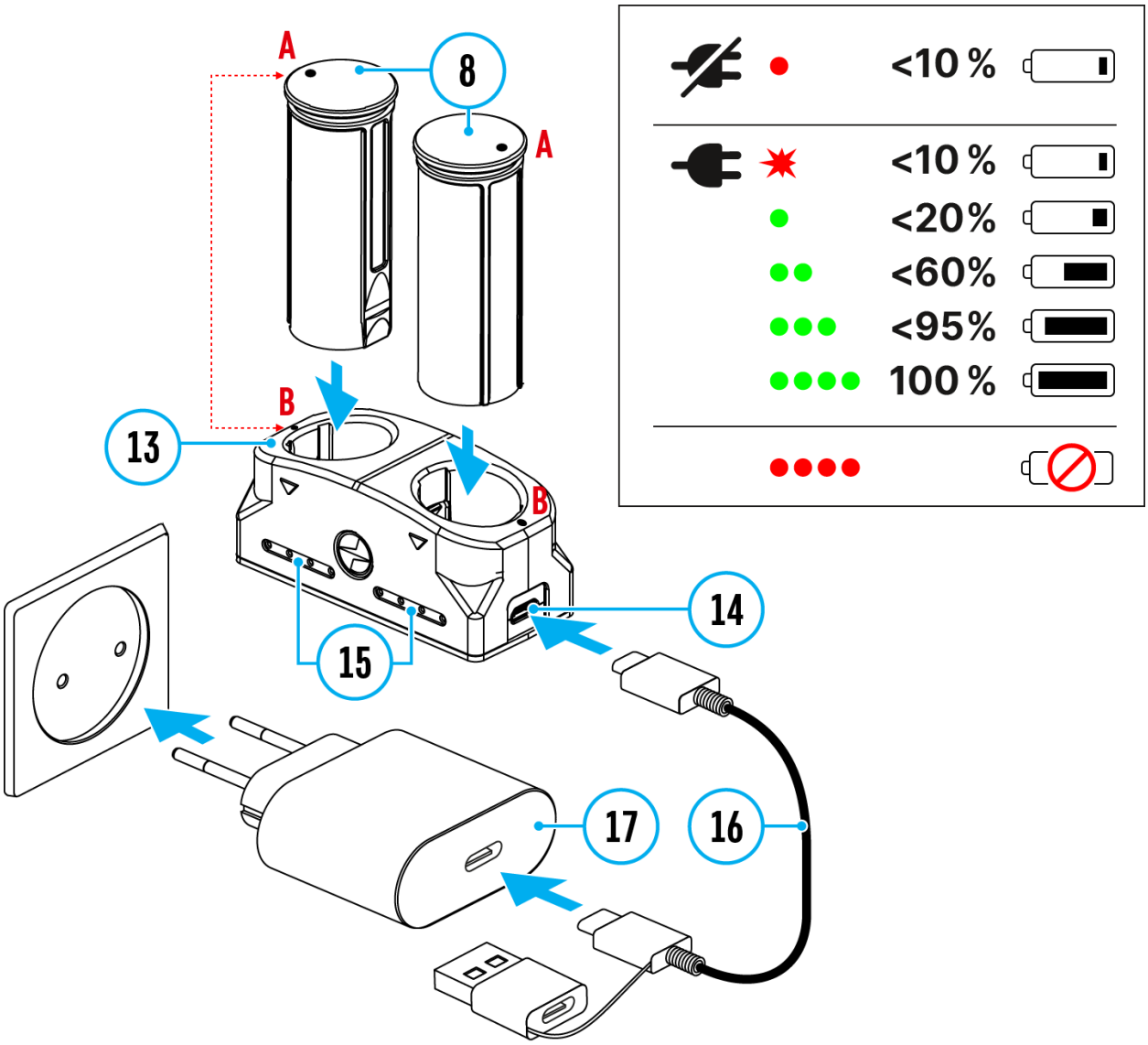

1. Inserire la batteria ricaricabile **(8)** lungo la guida in fondo nello slot del caricabatterie APS **(13)**fornito con il dispositivo o venduto separatamente.

2. Il punto **A** sulla batteria e il punto **B** sul caricabatteria devono essere allineati.
3. Collegare la presa USB Type-C del cavo USB **(16)** al connettore **(14)** del caricabatterie **(13)**.
4. Attaccare il secondo connettore sul cavo USB **(16)** al connettore della rete **(17)**.
5. Inserire il connettore della rete **(17)** in una presa elettrica da 100–240 V.
6. L’indicatore LED **(15)** mostra lo stato di carica della batteria (cfr. la tabella).
7. Attendere che la batteria sia completamente carica (indicazione LED **(15)**: ●●●●).
8. Le due batterie* si possono ricaricare contemporaneamente - a tale scopo è disponibile il secondo slot.

(15) Indicatore LED* **	**Stato di carica della batteria**
●	La ricarica della batteria è compresa tra 0 e 10%. Caricatore non collegato all'alimentazione di rete.
✸	La ricarica della batteria è compresa tra 0 e 10%. Caricatore collegato all'alimentazione di rete.
●	La ricarica della batteria è compresa tra 10 e 20%.
●●	La ricarica della batteria è compresa tra 20 e 60%.
●●●	La ricarica della batteria è compresa tra 60 e 95%.
●●●●	La batteria è completamente carica. La carica si interromperà automaticamente. La batteria può essere scollegata dal caricabatteria.

	La batteria è difettosa. La batteria non deve essere usata.

* Da acquistare separatamente.

** Inclusa nel contenuto della confezione.

*** Se il caricabatteria APS non è connesso all’alimentazione di rete, l’indicatore LED visualizza il livello della carica della batteria per 30 secondi. Quando l’alimentazione è collegata, il display visualizza costantemente lo stato corrente della batteria, inoltre i LED lampeggiano per indicare il processo di ricarica della batteria.

Installazione della batteria ricaricabile

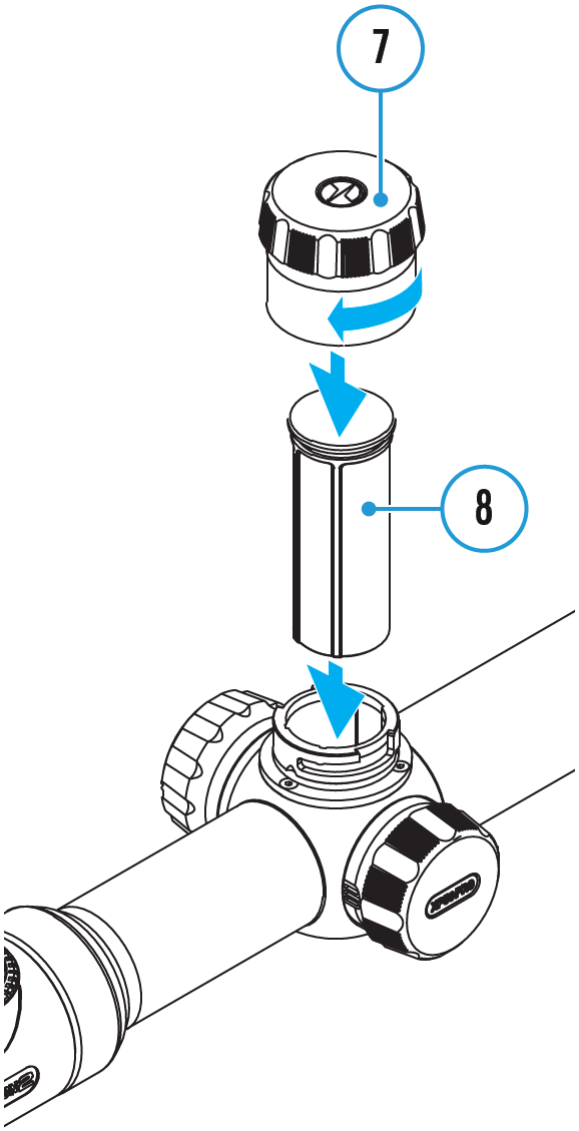

1. Girare il coperchio del vano batteria**(7)** in senso antiorario e rimuoverlo.
2. Installare la batteria **(8)** nell’apposito scomparto lungo le guide speciali nell’apposito alloggiamento dell’unità.
3. Una volta installata correttamente, la batteria è bloccata nella fessura con una clip speciale.
4. Riposizionare il coperchio del vano batteria**(7)**, girandolo in senso orario.

Cambio e sostituzione delle batterie

I dispositivi **Thermion 2 Pro**sono alimentati da 2 batterie: una batteria integrata Pacco Batteria APS5 e una batteria rimovibile Pacco Batteria APS2 / APS3.

---

1. Se nel dispositivo sono presenti due batterie, nella barra di stato vengono visualizzate due icone della batteria (1-batteria integrata,2-batteria rimovibile). La batteria del dispositivo è raffigurata in grigio e bianco, quando inattiva in grigio.
2. In assenza di batteria rimovibile nel dispositivo, solo l’icona della batteria integrata viene mostrata - con il colore bianco - nella barra di stato.
3. Quando entrambe le batterie sono completamente cariche, il dispositivo è alimentato dalla batteria rimovibile. Se la batteria rimovibile ha una carica bassa, il dispositivo passa all’alimentazione dalla batteria integrata.
4. Durante la ricarica, il livello di carica delle batterie è indicato in percentuale al di sopra delle rispettive icone nella barra di stato.
5. La batteria rimovibile può essere cambiata con il dispositivo spento o con il dispositivo acceso solo se viene alimentato dalla batteria incorporata (il dispositivo continuerà a funzionare).

Attenzione! Se si installa una batteria rimovibile con un livello di carica sufficiente, il dispositivo passa automaticamente a funzionare da essa.

Alimentazione esterna

Mostra schema del dispositivo

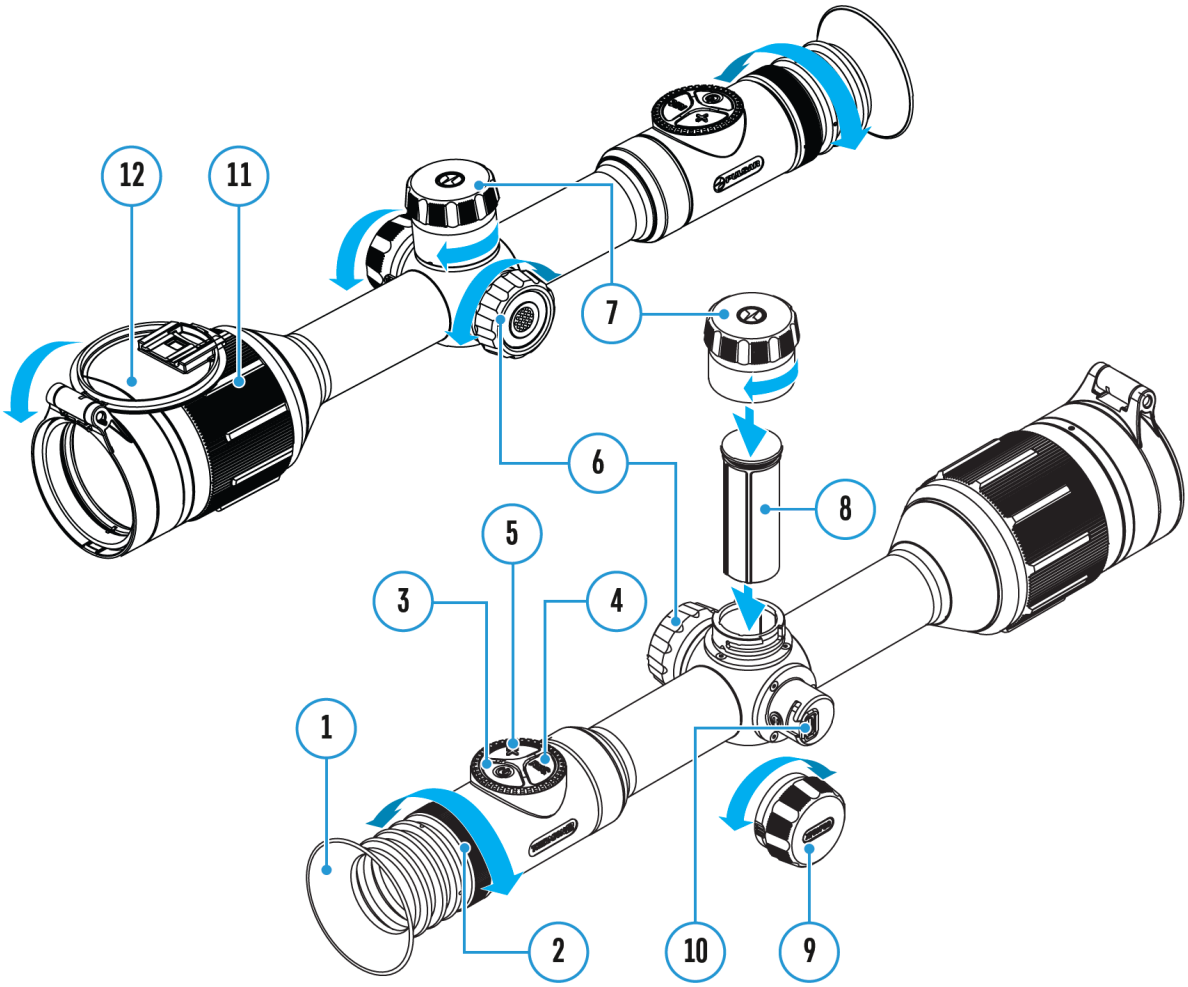

L'alimentazione esterna si effettua tramite una sorgente di alimentazione esterna del tipo Power Bank (5 V, 9 V).

1. Collegare la sorgente di alimentazione esterna al connettore USB Type-C **(10)** del visore.
2. Il visore passerà al funzionamento da una fonte di alimentazione esterna, mentre la batteria incorporata del Pacco Batteria APS5 e la batteria rimovibile APS2 (o APS3*) si ricaricano gradualmente.
3. Nella riga di stato apparirà un'icona di una batteria ricaricabile 100 con una percentuale del livello di carica.

4. Quando si spegne la fonte di alimentazione esterna, si passa a una batteria rimovibile senza spegnere il visore. In assenza di una batteria rimovibile o a un livello basso della sua carica si passa alla batteria incorporata.

* Disponibile separatamente

Attenzione! La carica della batteria Power Bank APS2 / APS3 e APS5 interne a temperature dell’aria inferiori a 0 ° C può ridurre la durata della batteria. Quando si utilizza l’alimentazione esterna, collegare Power Bank al cannocchiale di accensione acceso, che ha funzionato per diversi minuti.

Montaggio sul fucile

Mostra schema del dispositivo

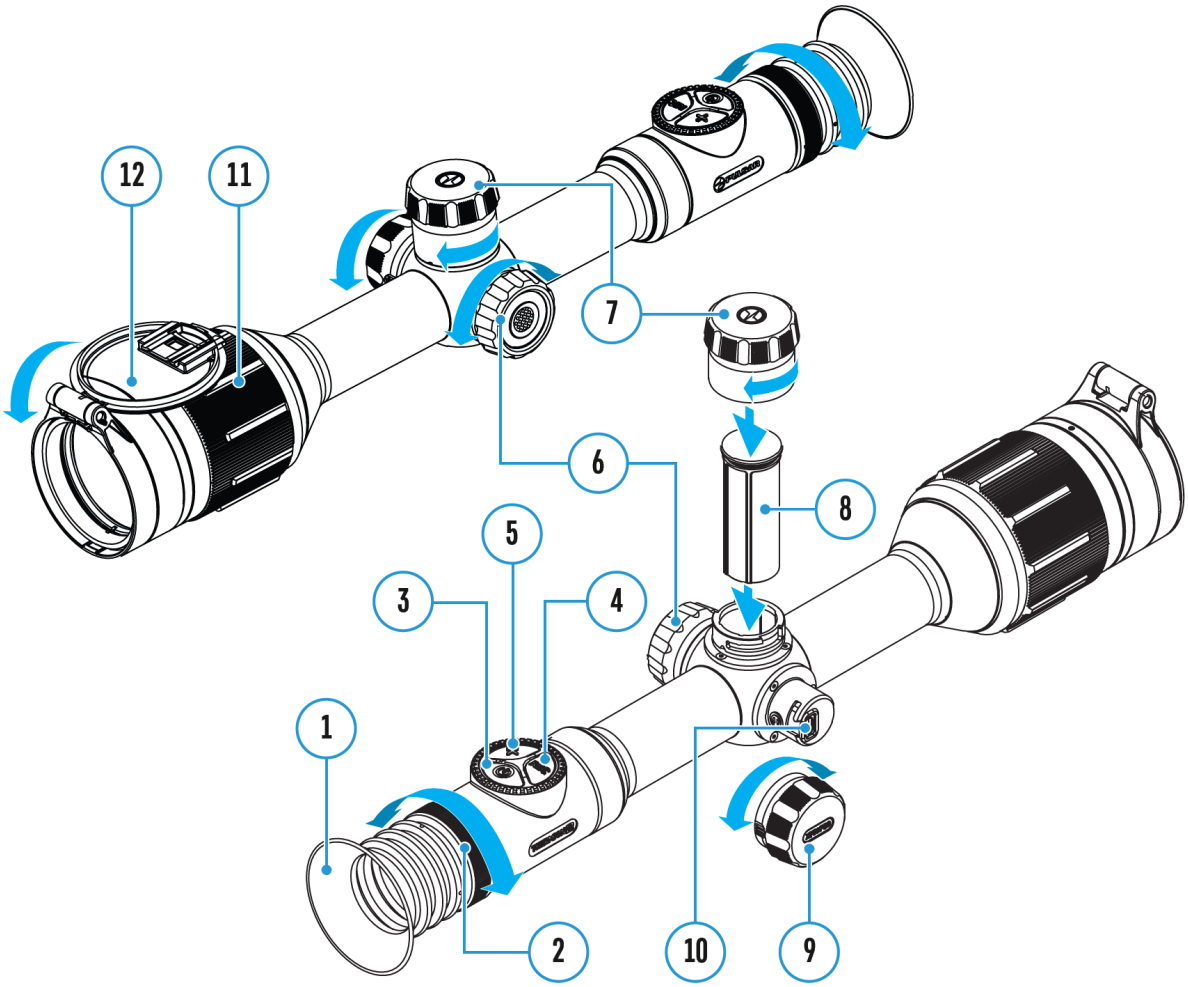

Per garantire un tiro preciso Il visore **Thermion 2 Pro**deve essere montato correttamente sul fucile.

- Il visore viene montato usando un supporto, che viene acquistato separatamente. Usare solo gli attacchi e ghiere di alta qualità destinati appositamente per il Vostro fucile. Durante il montaggio, seguire le istruzioni del produttore di tali montaggi sul procedimento di installazione e utilizzare lo strumento adeguato.
- Per montare il visore, selezionare la sua posizione sull'arma in modo tale che la posizione corretta (comoda) del tiratore sul fucile assicuri la distanza giusta tra il visore e l'occhio (rimozione della pupilla di uscita)

specificata dalle **«Caratteristiche tecniche»**. La mancata osservanza di questa raccomandazione durante il fuoco può provocare lesioni al tiratore da parte degli elementi dell'oculare di mira.

- Si consiglia di installare il visore il più in basso possibile, e non deve toccare né la canna né il ricevitore.
- Per evitare di stringere troppo il corpo del visore, le viti degli anelli di montaggio devono essere strette con una coppia di serraggio non superiore a 2,5 Nm. Per controllare la coppia di serraggio, si consiglia una chiave dinamometrica.
- Per evitare la scoperta del tiratore mentre utilizza il visore al buio, si consiglia di utilizzare un copri mirino **(1)**. Il montaggio del copri mirino sull’oculare del visore viene effettuato utilizzando magneti incorporati.
- Prima di usare il visore a caccia seguire le istruzioni riportate nella sezione **«Azzeramento»**.

Attivare e regolare l’immagine

Mostra schema del dispositivo

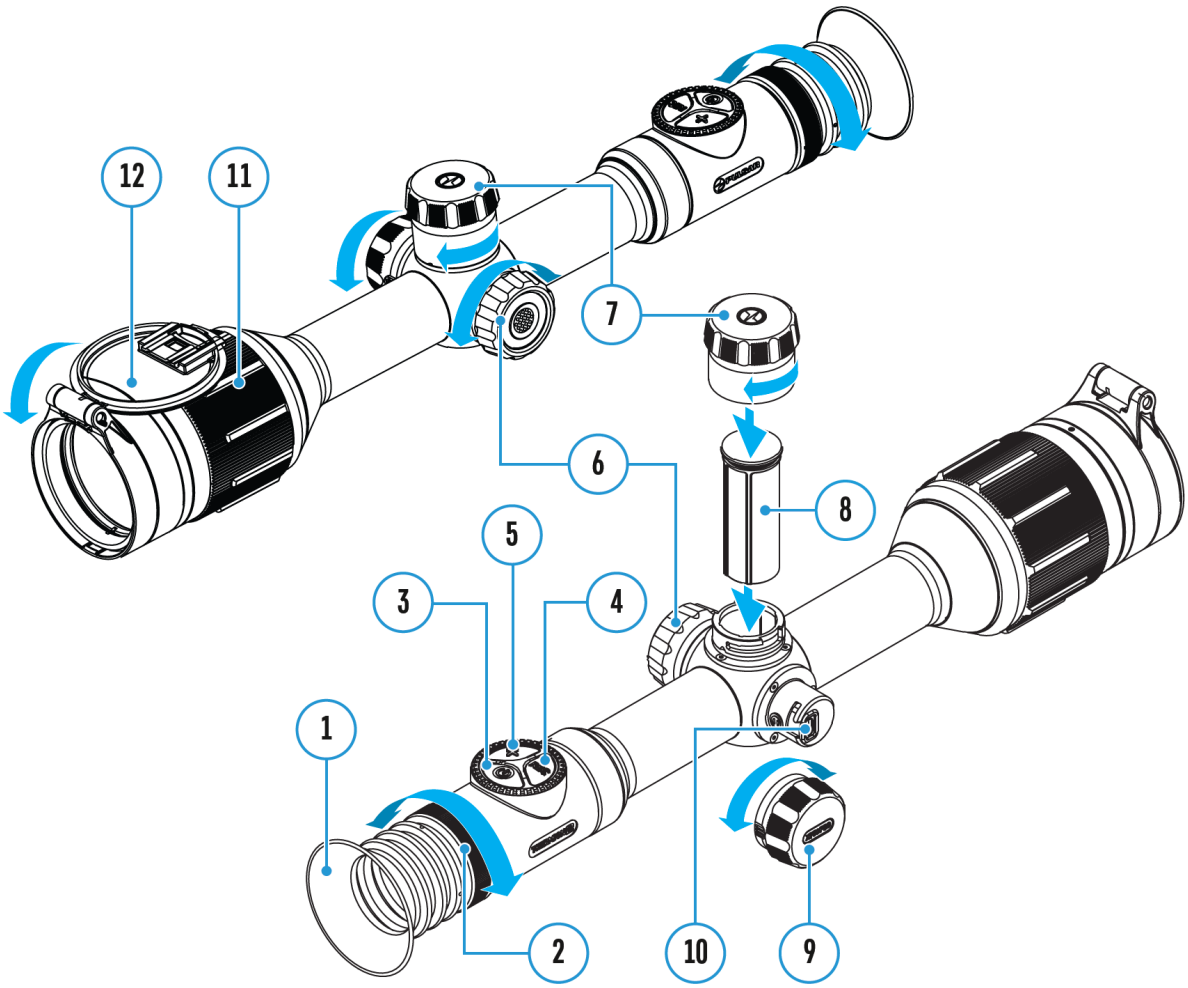

---

1. Rimuovere il coperchio della lente **(12)**.
2. Accendere l’unità con una pressione breve del pulsante **ON/OFF (3)**.
3. Regolare la risoluzione delle icone sul display ruotando la ghiera per la regolazione diottrica sull’oculare**(2)**.
4. Ruotare la ghiera di messa a fuoco della lente **(11)** per mettere a fuoco l’oggetto osservato.
5. Accedere al menu principale premendo a lungo il pulsante del

controller **(6)** e selezionare la **modalità di calibrazione** desiderata - **manuale (M), semiautomatica (SA)** o **automatica (A).**

6. Calibrare l’immagine con una pressione breve del pulsante**ON/OFF (3)** (dove è stata selezionata la modalità **SA** o **M**). Chiudere il coperchio della lente della calibrazione manuale.
7. Attivare il menu rapido premendo brevemente il pulsante del controller **(6)** per selezionare il **livello di amplificazione** (**«Normale»** N **, «Alta»** H **, «Ultra»** U), regolare la luminosità e il contrasto (per i dettagli, cfr. la sezione **«Menu rapido»**).
8. Per modificare l'ingrandimento della visore, premere ripetutamente il pulsante **ZOOM (5)**. Mentre l’icona è visibile sullo schermo, ruotando la manopola del controller **(6)**, viene eseguito uno zoom graduale di un determinato ingrandimento.
9. Spegnere l’unità con una pressione prolungata del pulsante **ON/OFF (3)**.

Condizioni di osservazione: ora del giorno, condizioni meteorologiche e caratteristiche degli oggetti osservati condizionano la qualità dell’immagine. Impostazioni personalizzate di luminosità e contrasto del display, così come la funzione di regolazione del livello di sensibilità del microbolómetro, contribuiscono a ottenere la qualità desiderata in ogni situazione.

Attenzione! È vietato dirigere la lente del visore verso fonti energetiche intense, come dispositivi che emettono radiazioni laser o il sole. Ciò può danneggiare componenti elettronici del dispositivo. I danni causati dalla mancata osservazione delle istruzioni d’uso non sono coperti dalla garanzia.

Funzionamento dei pulsanti

Funzione	Pulsante
Accensione del dispositivo	⏻ pressione breve
Spegnimento del dispositivo	⏻ pressione lunga per 3 secondi
Spegnimento del display	⏻ pressione lunga per meno di 3 secondi
Accensione del display	⏻ pressione breve
Calibrazione del microbolometro	⏻ pressione breve
Disattivare SPOA del **calcolatore balistico**	⏻ doppia pressione
Cambiare valore dello zoom discreto	pressione breve
Zoom graduale	◉ rotazione
Attivare/disattivare PiP	pressione lunga
Videoregistratore	**Pulsante**
Avvia/pausa/continuare videoregistrazione	REC pressione breve
Arresto videoregistrazione	REC pressione lunga
Cambio modalità foto/video	REC pressione lunga
Fotografia	REC pressione breve
Main Menu	**Pulsante**
Accesso dal menu principale	◉ pressione lunga

Navigazione nel menu principale	rotazione
Accedere alle voci menu	pressione breve
Conferma selezione	pressione breve
Uscire dalle voci menu	pressione lunga
Uscita dal menu principale	pressione lunga
Menu rapido	**Pulsante**
Accesso al menu rapido	pressione breve
Passaggio tra le voci di menu rapido	pressione breve
Modificare i parametri	rotazione
Uscita dal menu rapido	pressione lunga

Come effettuare l’azzeramento

Mostra schema del dispositivo

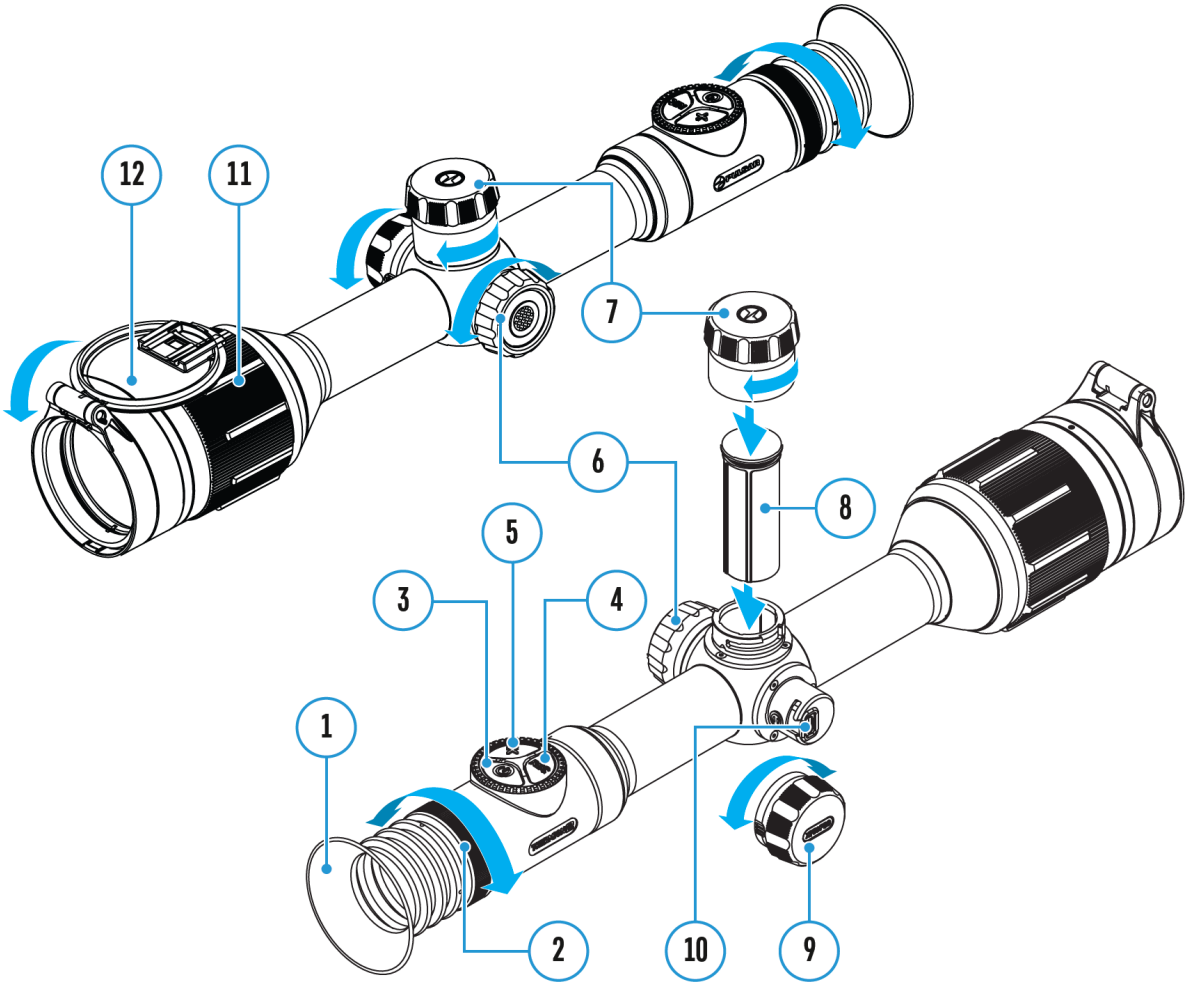

Si consiglia di effettuare il tiro d’aggiustamento ad una temperatura simile a quella operativa del visore.

Passaggio 1. Sparare

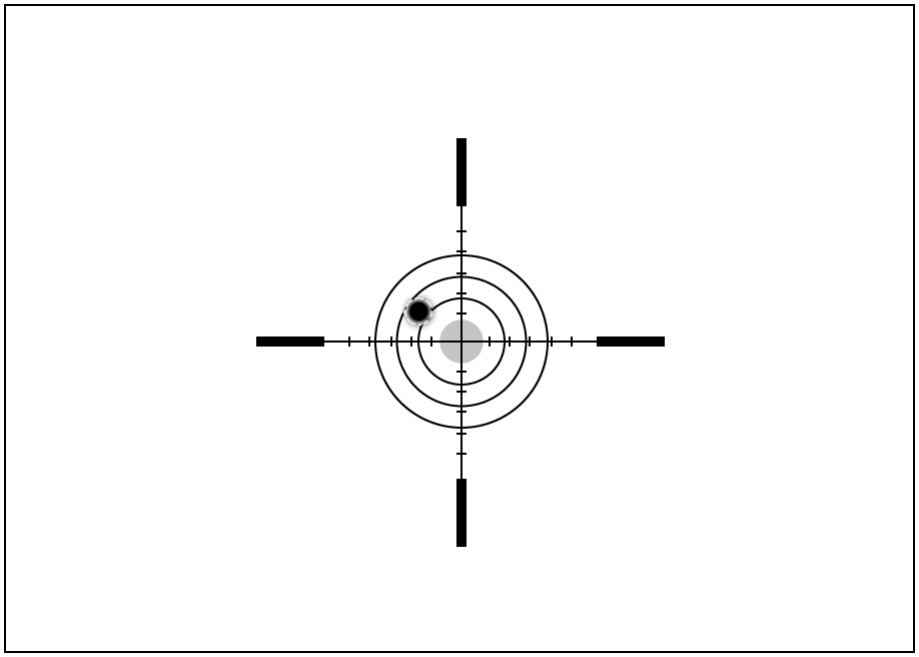

1. Posizionare l'arma con il visore montato sul cavalletto per puntamento.

2. Regolare il bersaglio sulla distanza cui il tiro viene aggiustato.

3. Regolare il visore secondo le istruzioni riportate nella sezione **«Attivare e regolare l'immagine»**.

4. Selezionare il profilo del tiro d'aggiustamento (cfr. la voce del menu principale **«Reticolo e azzeramento»** **->Profilo di azzeramento**)

5. Puntare il fucile al centro del bersaglio e sparare.

Passaggio 2. Allinea il reticolo con il punto di impatto

1. Premere e tenere premuto il pulsante del controller **(6)** per accedere al menu principale.

2. Aggiungere la distanza a cui state puntando (es. 100 metri): **«Reticolo e azzeramento»** **-> «Aggiungi nuova distanza»**. Selezionare le singole cifre del valore della distanza ruotando l'anello del controller **(6)**. Premere brevemente il pulsante del controller **(6)**per passare da una cifra all'altra. Dopo aver impostato la distanza desiderata, tener premuto il pulsante del controller **(6)** per memorizzarla.

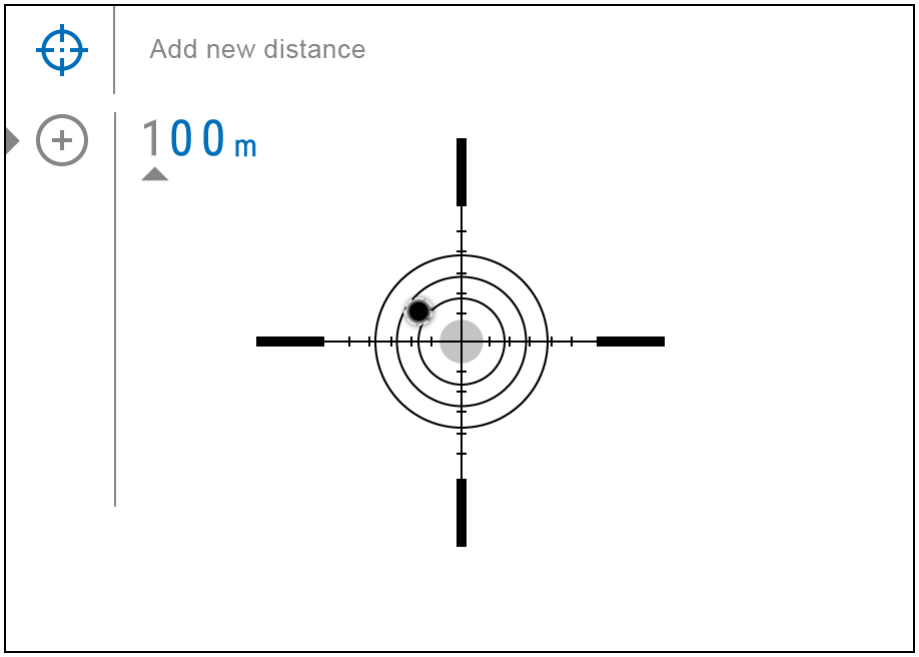

3. Dopo aver aggiunto la distanza, si entra nel menu **«Impostazioni dei parametri del tiro di azzeramento»**. Una croce ausiliare appare al centro del display, mentre le sue coordinate X e Y appaiono nell'angolo in alto a destra.

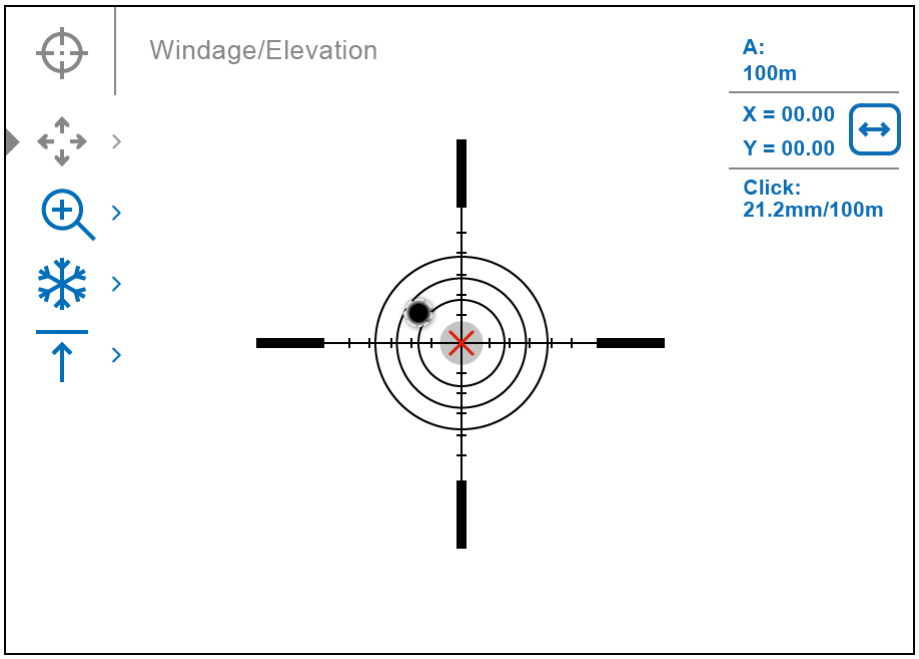

4. Preere brevemente il pulsante del controller **(6)** per entrare nel sottomenu «**Derivazione/Elevazione**».

5. Mantenendo il reticolo sul punto mirato, muovere la croce ausiliaria ruotando l'anello del controller **(6)**fino a farla allineare con il punto d'impatto.

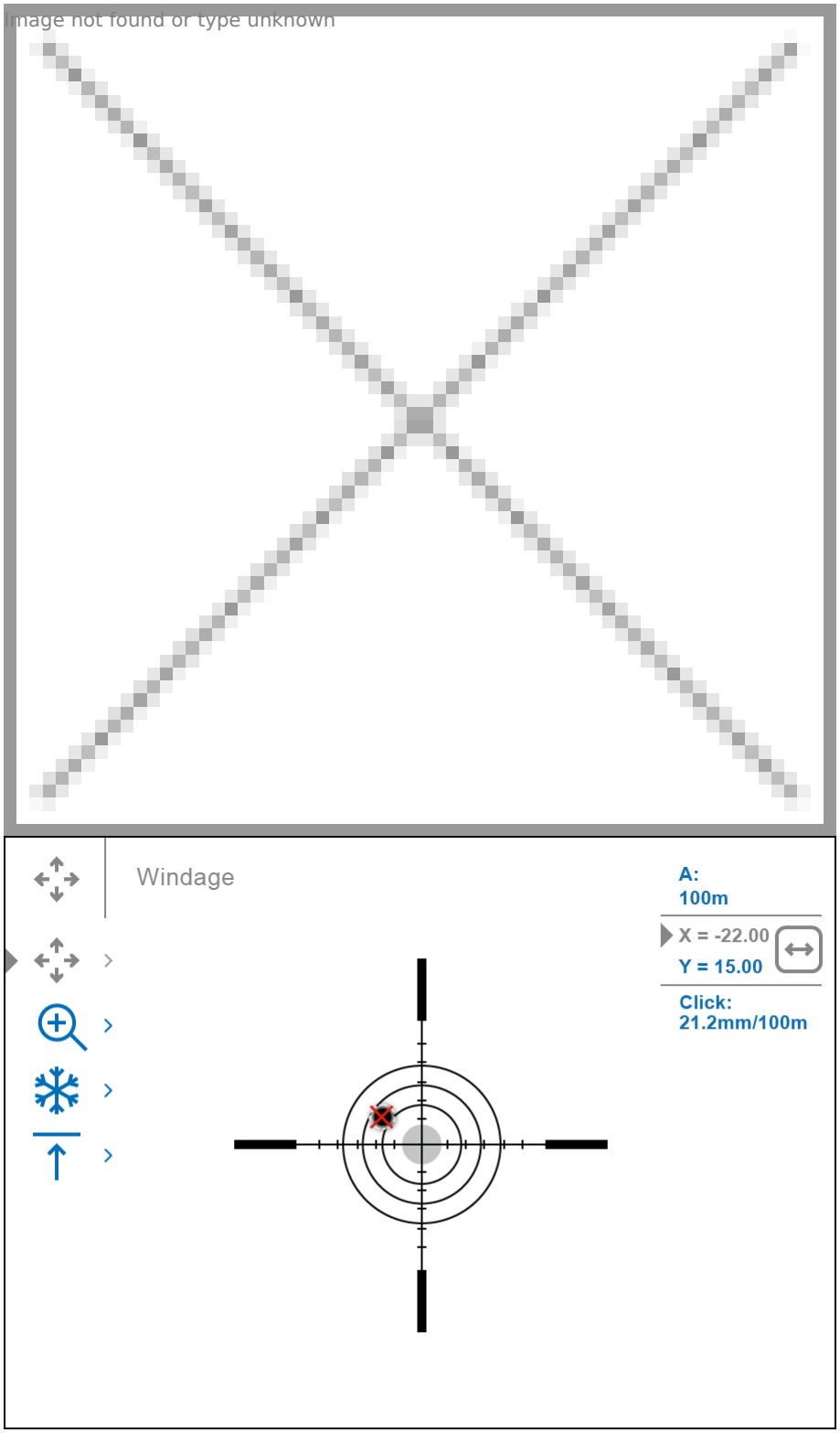

6. Per cambiare la direzione del movimento della croce ausiliare da orizzontale a verticale, premere brevemente il pulsante del controller **(6)**.

Funzione di azzeramento dello zoom:

Per aumentare la precisione dell’azzeramento è possibile variare

l’ingrandimento nel menu . Maggiore è l’ingrandimento, minore il movimento del reticolo sul display relativamente all’immagine proveniente dal sensore.

Modello	XQ35 PRO	XQ50 PRO	XP50 PRO
Il valore del click, mm a 100 m – con aumento, x	18,2 mm – 2,5x 9,1 mm – 5x 4,6 mm – 10x Versione HW PTV055.014 o superiore: 12,9 mm – 2,5x 6,5 mm – 5x 3,2 mm – 10x	12,7 mm – 3x 6,4 mm – 6x 3,2 mm – 12x Versione HW PTV055.013 o superiore: 9 mm – 3x 4,5 mm – 6x 2,2 mm – 12x	21,2 mm – 2x 10,6 mm – 4x 5,3 mm – 8x 2,7 mm – 16x Versione HW PTV050.012 o superiore: 15,1 mm – 2x 7,6 mm – 4x 3,8 mm – 8x 1,9 mm – 16x

Funzione di azzeramento one shot «Freeze Zeroing»:

Per non trattenere il bersaglio sul punto di mira iniziale, è possibile usare la funzione **«Freeze»** – il congelamento dello schermo del tiro d’aggiustamento (cfr. la voce di menu **«Reticolo e azzeramento»** => sottomenu **«Distanza»**=> sottomenu **«Impostazioni dei parametri del tiro di azzeramento»** => sottomenu **«Freeze»** o pulsación breve del botón **ON/OFF (3)**/**REC (4)**(a seconda della versione firmware). L’immagine si blocca e appare l’icona .

Passaggio 3. Salvare le coordinate

1. Tener premuto il pulsante del controller **(6)** per salvare una nuova

posizione del reticolo, che sarà allineato col punto d’impatto. Quindi si uscirà dal sottomenu «**Derivazione/Elevazione**».

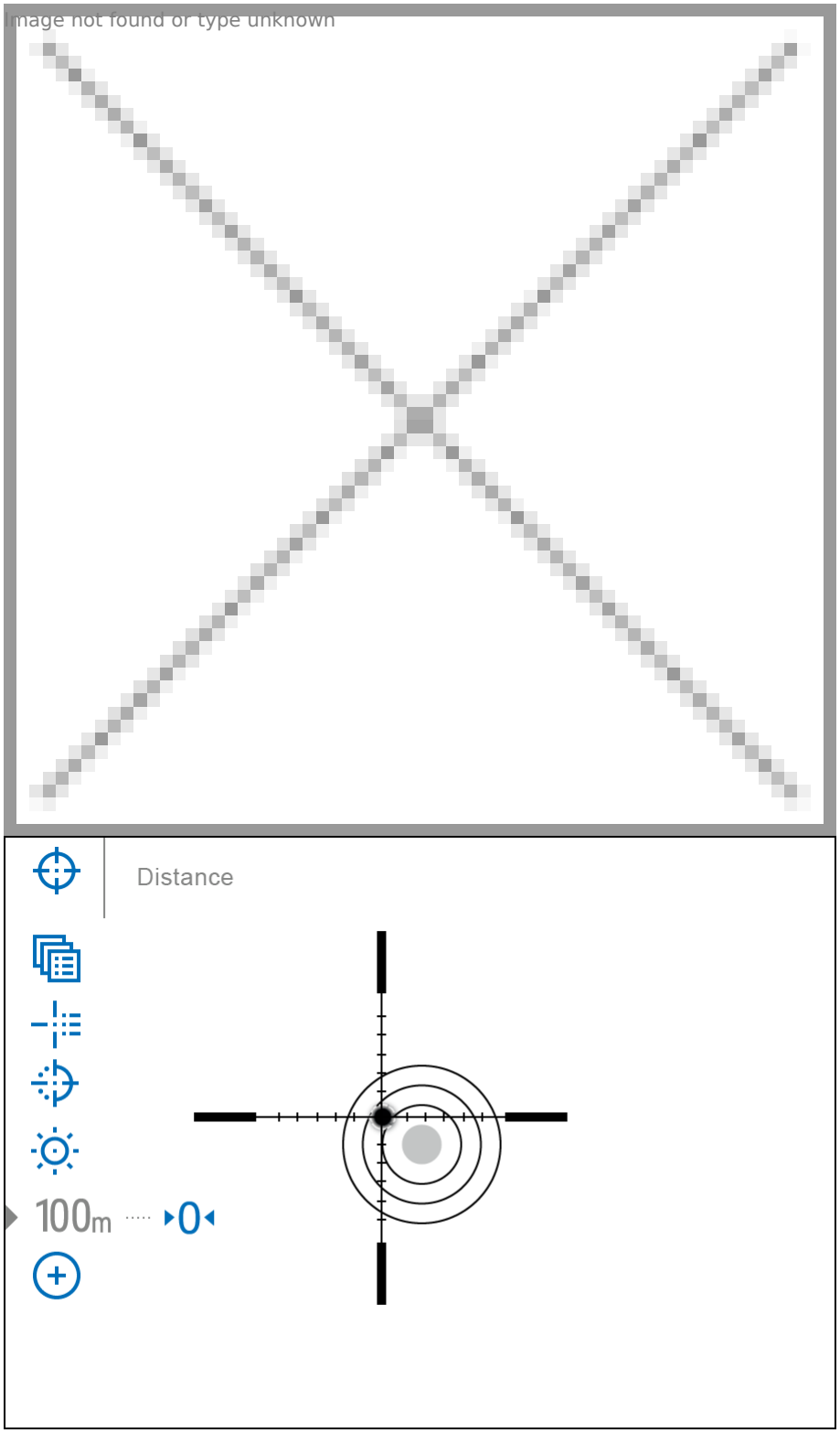

2. Premere e tenere premuto il pulsante del controller**(6)** per uscire delle impostazioni del menu di taratura - il messaggio di «**Coordinate di azzeramento salvate**» appare, a conferma del successo dell’operazione.

3. Sparare un secondo colpo - ora il punto di impatto e il punto di mira deve essere abbinato.

Note:

- Dopo l’azzeramento il reticolo potrebbe non essere al centro del display
- L’ampiezza di movimento del reticolo del cannocchiale consente di azzerare correttamente il cannocchiale stesso, anche se montato su un supporto non ottimale, minimizzando possibili inconvenienti di tale supporto. Migliore è l’installazione del supporto, minore lo spostamento del reticolo che sarà necessario. Si raccomanda di installare il cannocchiale nella posizione più bassa possibile.

Aggiungi nuova distanza

Mostra schema del dispositivo

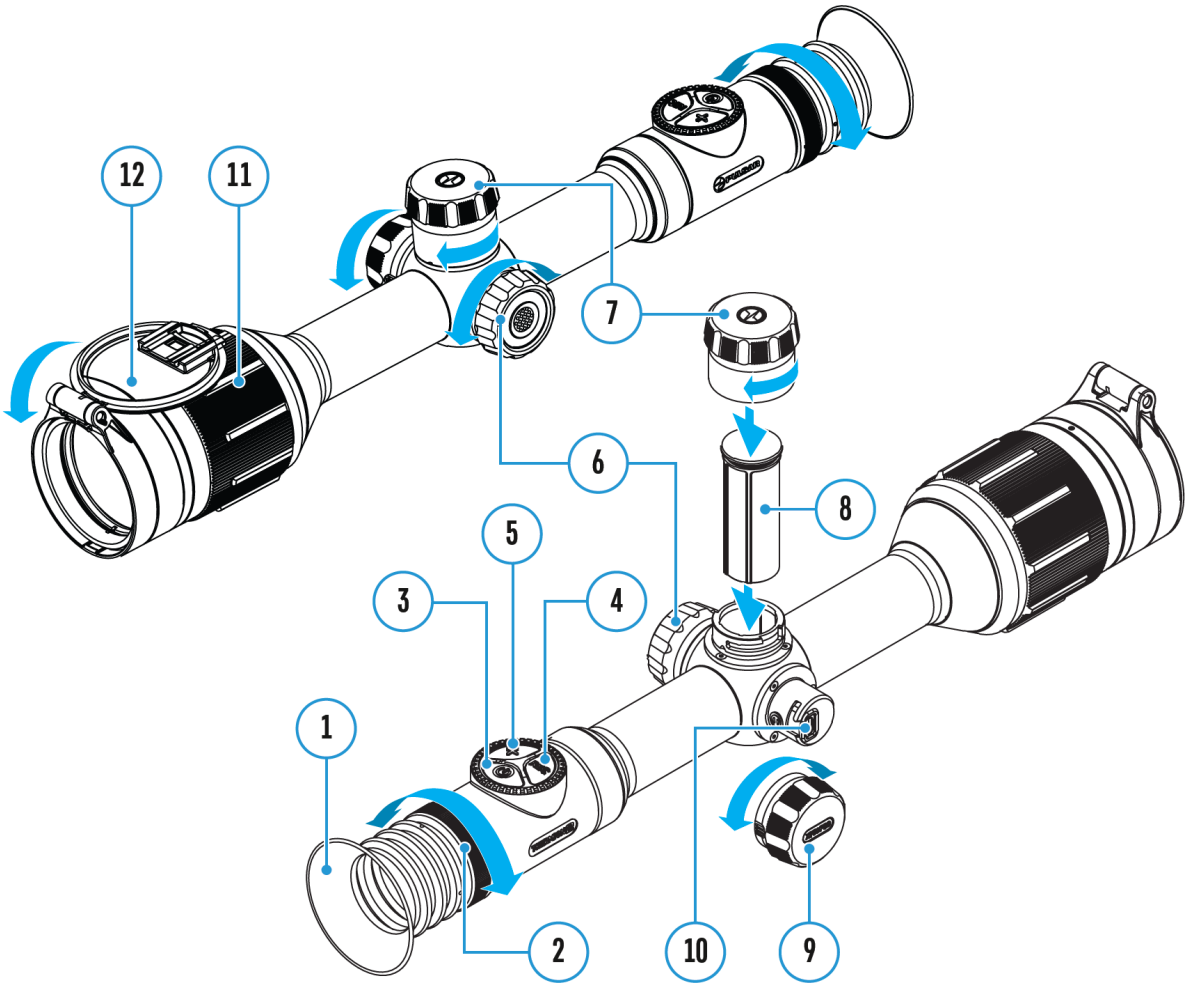

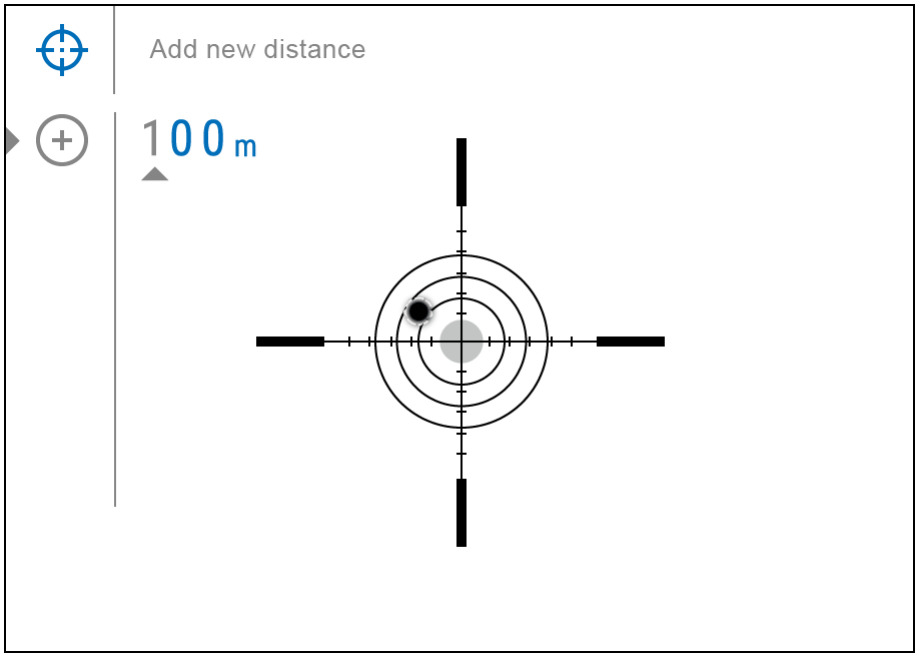

Per aggiustare il tiro del visore, inizialmente è necessario impostare una distanza di tiro d’aggiustamento nel campo da 1 a 910 m.

1. Premere e tenere premuto il pulsante del controller **(6)** per accedere al menu principale.
2. Ruotare la manopola del controller**(6)** per selezionare la voce di menu «**Reticolo e azzeramento**» **.**
3. Accedere al sottomenu «Reticolo e azzeramento» premendo brevemente il pulsante del controller **(6)**.
4. Ruotare la manopola del controller **(6)** per selezionare la voce del menu «**Aggiungi nuova distanza**» .
5. Premere brevemente il pulsante del controller **(6)** per accedere al sottomenu**.**
6. Ruotare la manopola del controller **(6)** per selezionare un valore per ogni grado di distanza. Per passare da una distanza all’altra, premere brevemente il pulsante del controller **(6)** 150 m.
7. Dopo aver impostato la distanza desiderata, premere e tenere premuto il pulsante del controller **(6)** per salvarla.

La prima distanza impostata diventa quella di **base** e viene indicata con il simbolo 0 a destra del valore della distanza.

*Nota:*il numero di distanze massimo per il tiro d’aggiustamento è 10 per ciascun profilo.

Impostazioni dei parametri del tiro di azzeramento

Mostra schema del dispositivo

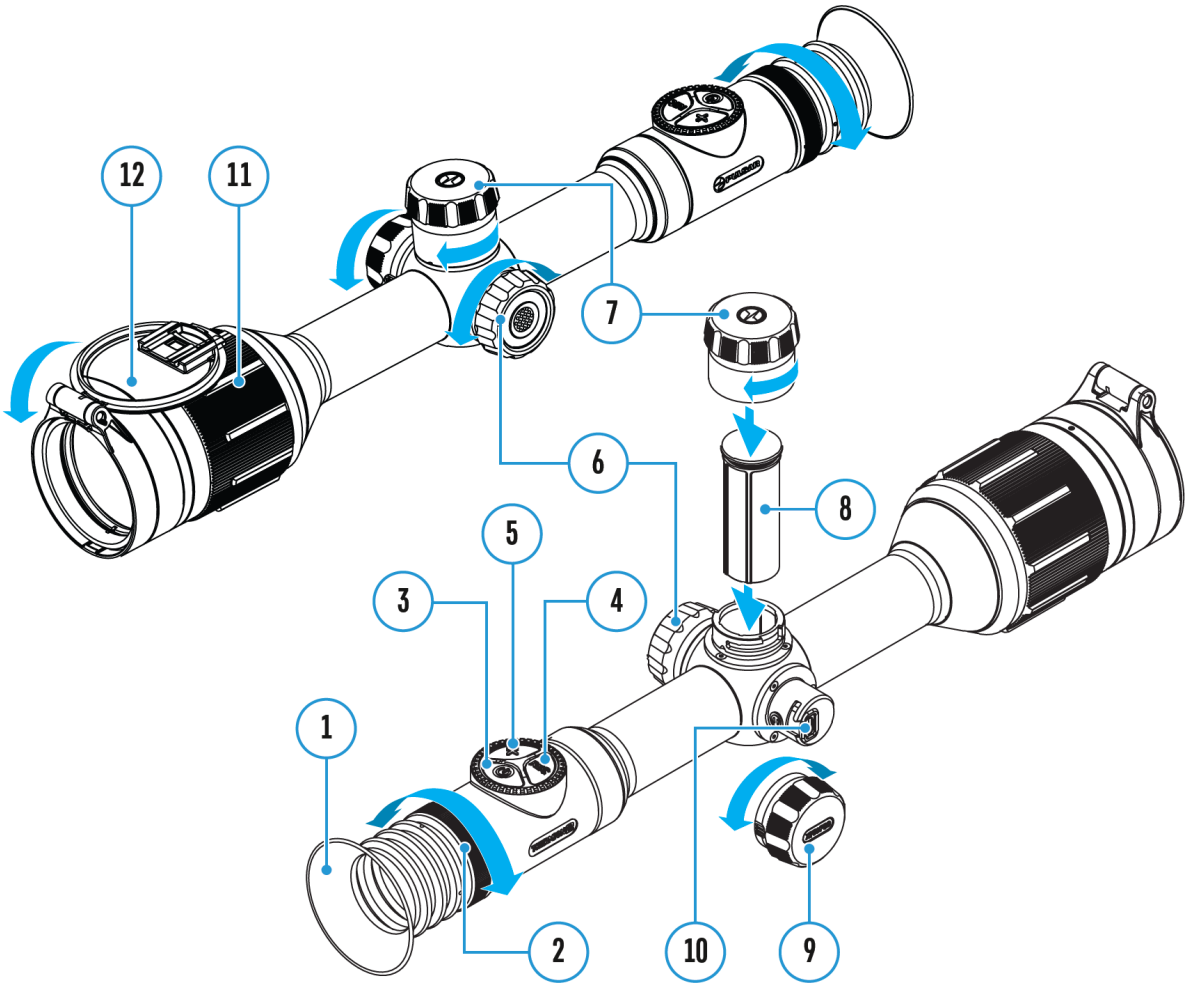

---

1. Premere e tenere premuto il pulsante del controller **(6)** per accedere al

menu principale.

2. Ruotare la manopola del controller **(6)** per selezionare la voce del menu **«Reticolo e azzeramento»** e accedere premendo brevemente il pulsante del controller **(6)** - le distanze azzerate verranno mostrate in basso.
3. I valori (ad esempio, +7,0), riportati a destra dei valori della distanza, indicano il numero dei clic sull'asse Y, per cui la posizione del punto sulle altre distanze differisce dalla posizione del punto nella distanza di base.
4. Per fare un nuovo tiro a qualsiasi distanza, ruotare la manopola del controller **(6)** per selezionare la distanza desiderata e premere brevemente il pulsante del controller **(6)**.
5. Ruotare la manopola del controller **(6)** per selezionare la voce di sottomenu **«Impostazioni dei parametri del tiro di azzeramento»** e accedere premendo brevemente il pulsante del controller **(6)**.
6. Si passa allo schermo **«Azzeramento»** che consente di modificarne le coordinate:

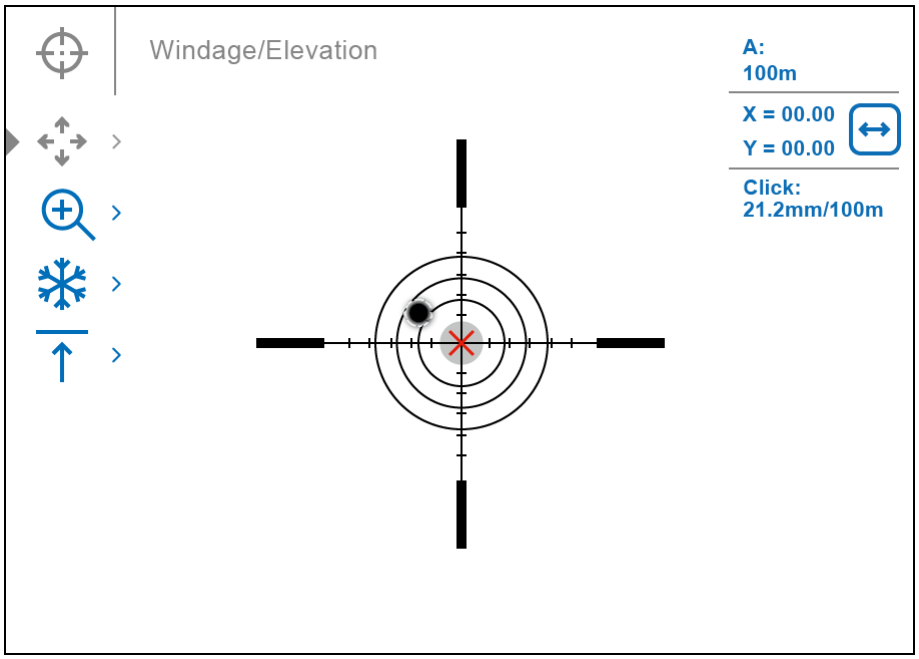

Derivazione/Elevazione

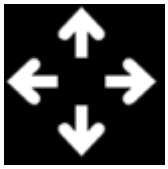

La voce di menu «**Derivazione/Elevazione**» nella sezione del menu **«Impostazioni dei parametri del tiro di azzeramento»** consente di regolare la posizione del punto di mira. Per una descrizione dettagliata della regolazione del punto di mira cfr. voce **«Come effettuare l’azzeramento»**.

Ingrandimento (durante l’azzeramento)

Mostra schema del dispositivo

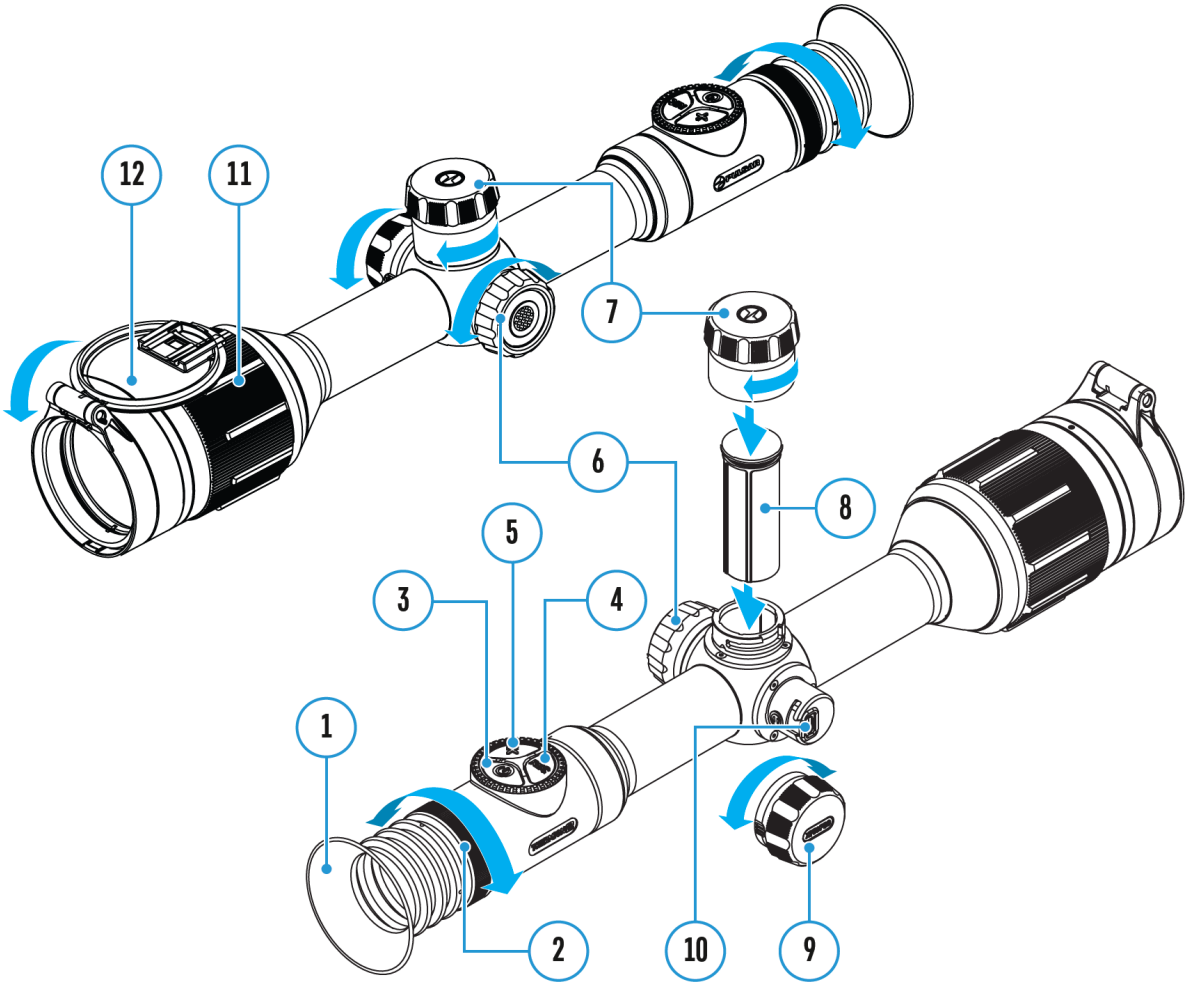

«Ingrandimento» consente di aumentare lo zoom digitale del visore durante il tiro, il che riduce il valore di un click. Ciò migliora la precisione del tiro.

1. Nel menu **«Impostazioni dei parametri del tiro di azzeramento»**

ruotare la manopola del controller **(6)** per selezionare la voce del sottomenu **«Ingrandimento»** e accedere premendo brevemente il pulsante del controller **(6)**.

2. Ruotare la manopola del controller **(6)** per selezionare un valore dello zoom digitale (ad esempio, x4).
3. Premere brevemente il pulsante del controller **(6)** per confermare la selezione.

Il valore del click quando si utilizza la funzione «Ingrandimento» è indicato nella tabella delle **«Caratteristiche tecniche»**.

Freeze

Mostra schema del dispositivo

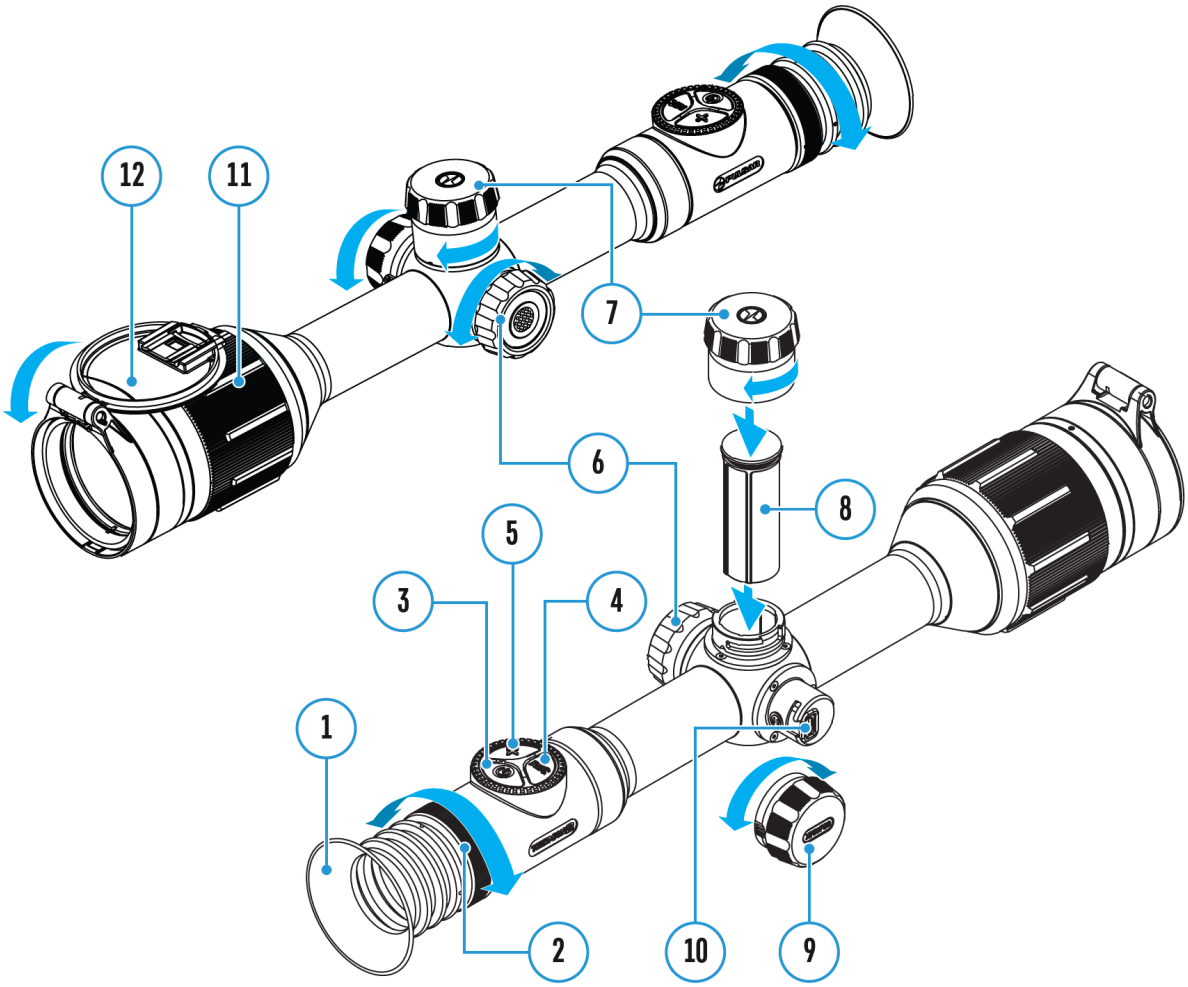

La caratteristica della funzione è che non è necessario mantenere costantemente il cannocchiale sul punto di mira.

1. Nel menu **«Impostazioni dei parametri del tiro di azzeramento»** ruotare l'anello del controller **(6)** per spostare il cursore sulla funzione **«Freeze»**.
2. Allineare il reticolo con il punto di mira e premere il controller **(6)** o il

pulsante **ON/OFF (3)**/**REC (4)**(a seconda della versione firmware). Verrà scattata una schermata, verrà visualizzata un’icona ❄.

3. Vai al sottomenu **«Derivazione/Elevazione»** aggiuntivo e regola la posizione del reticolo (vedi la sezione **«Come effettuare l’azzeramento»**).
4. Selezionare di nuovo la voce del sottomenu **«Freeze»** ❄ e premere brevemente il controller**(6)** o il pulsante **ON/OFF (3)**/**REC (4)** (a seconda della versione firmware) - l’immagine si «sbloccherà»

Nome distanza

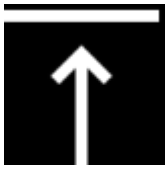

Mostra schema del dispositivo

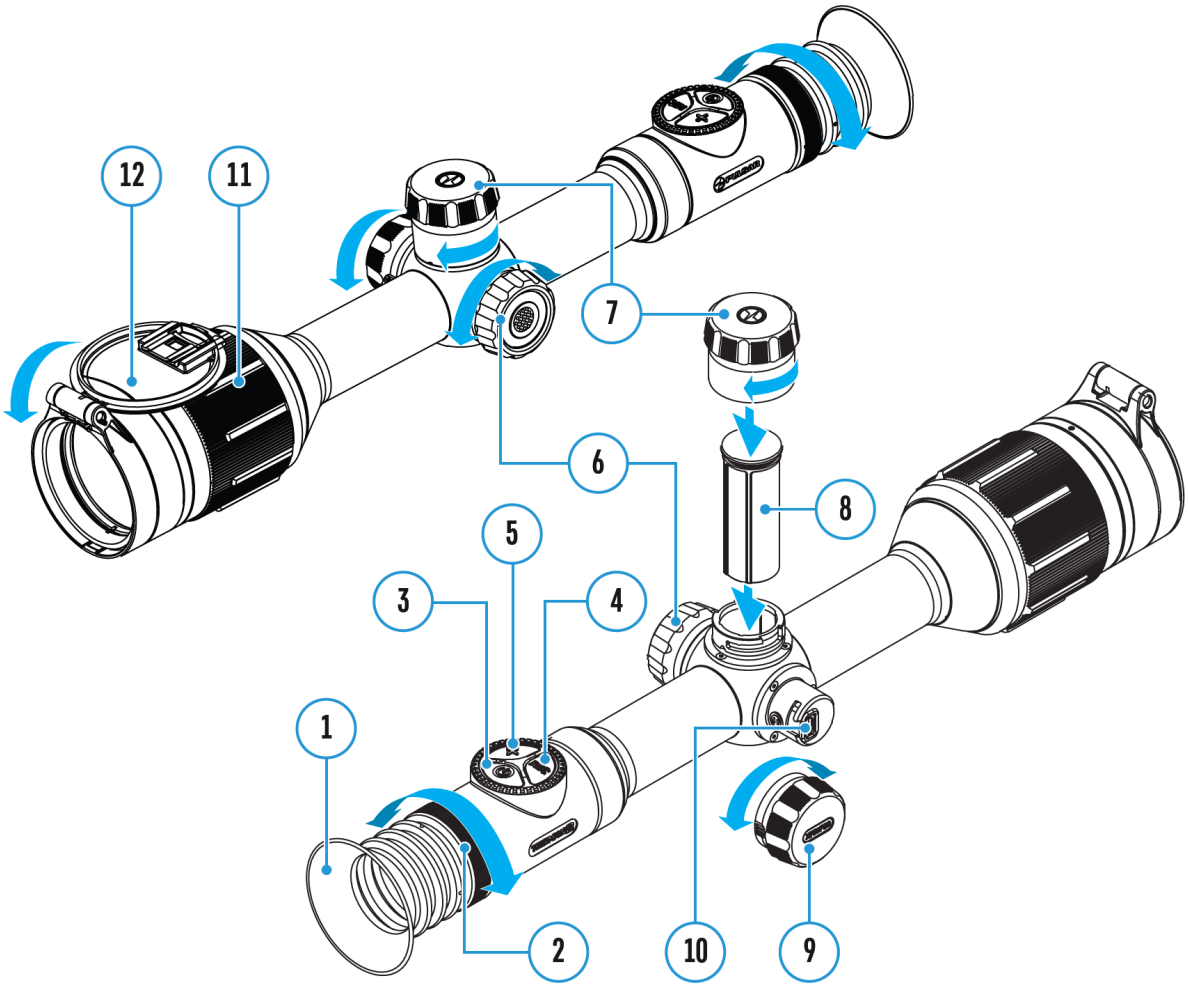

---

1. Nel menu **«Impostazioni dei parametri del tiro di azzeramento»** ruotare la manopola del controller **(6)** per selezionare la voce del sottomenu **«Nome distanza»** e accedere premendo brevemente il pulsante del controller **(6)**.
2. Ruotare la manopola del controller **(6)** per selezionare un valore per ogni voce. Per passare da un tipo all’altro, premere brevemente il

pulsante del controller **(6)**.

3. Tenere premuto il pulsante del controller**(6)** per confermare la selezione.

Cambia distanza primaria

Mostra schema del dispositivo

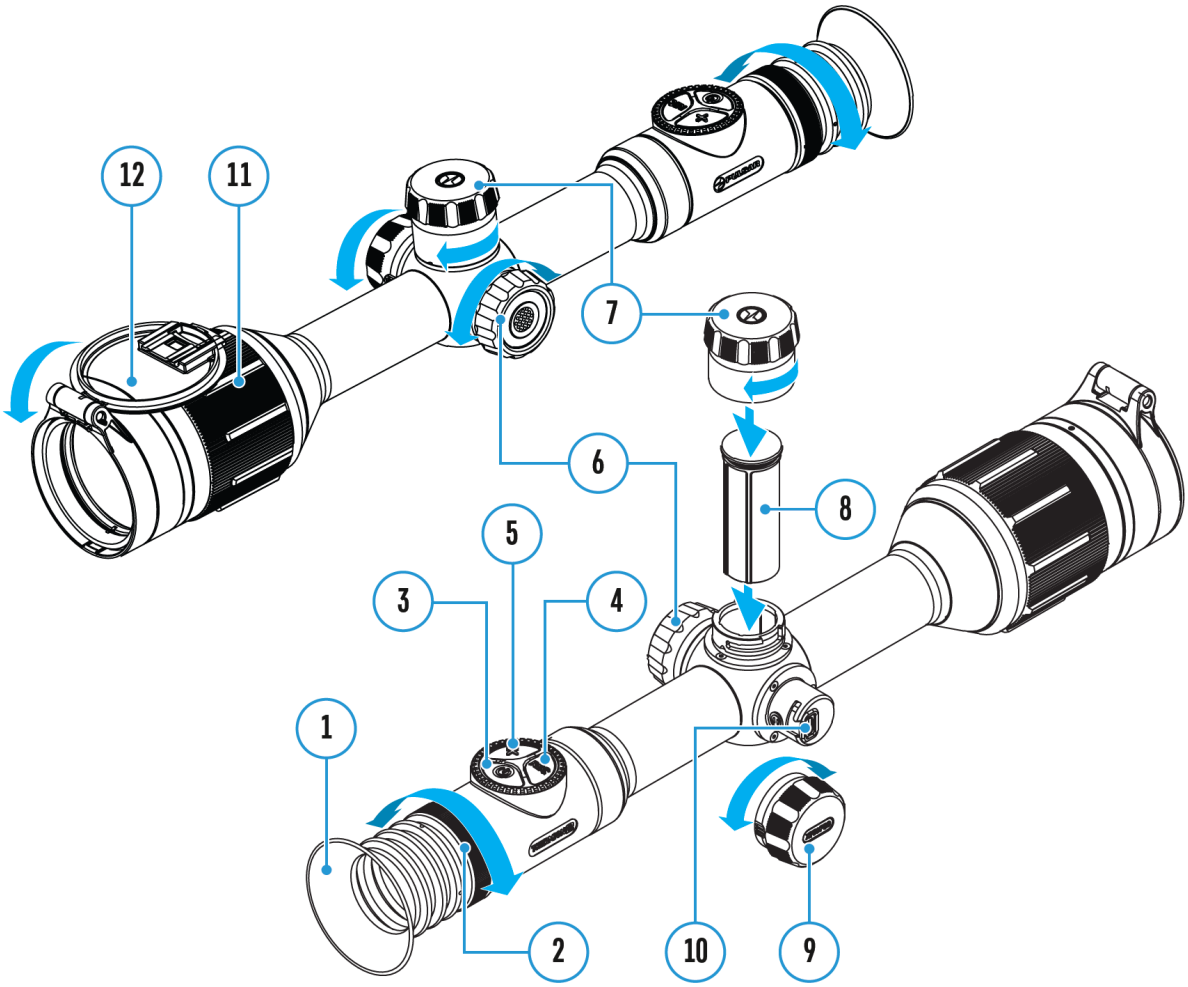

---

1. Premere e tenere premuto il pulsante controller **(6)** per accedere al menu principale.
2. Ruotare la manopola del controller **(6)** per selezionare la voce del menu «**Reticolo e azzeramento**» e accedere premendo brevemente il pulsante del controller **(6)** - le distanze azzerate verranno mostrate in basso.
3. Selezionare una distanza che non è una di base e accedere al

sottomenu delle operazioni con le distanze premendo il pulsante del controller **(6)**.

4. Selezionare la voce **«Cambia distanza primaria»** 0**.**
5. Premere brevemente il pulsante del controller**(6)**.
6. La conferma del cambiamento della distanza di base è un simbolo 0 di fronte alla distanza selezionata.

Ci sarà anche un ricalcolo delle correzioni dei click per altre distanze, relativamente alla nuova distanza di base.

Elimina distanza

Mostra schema del dispositivo

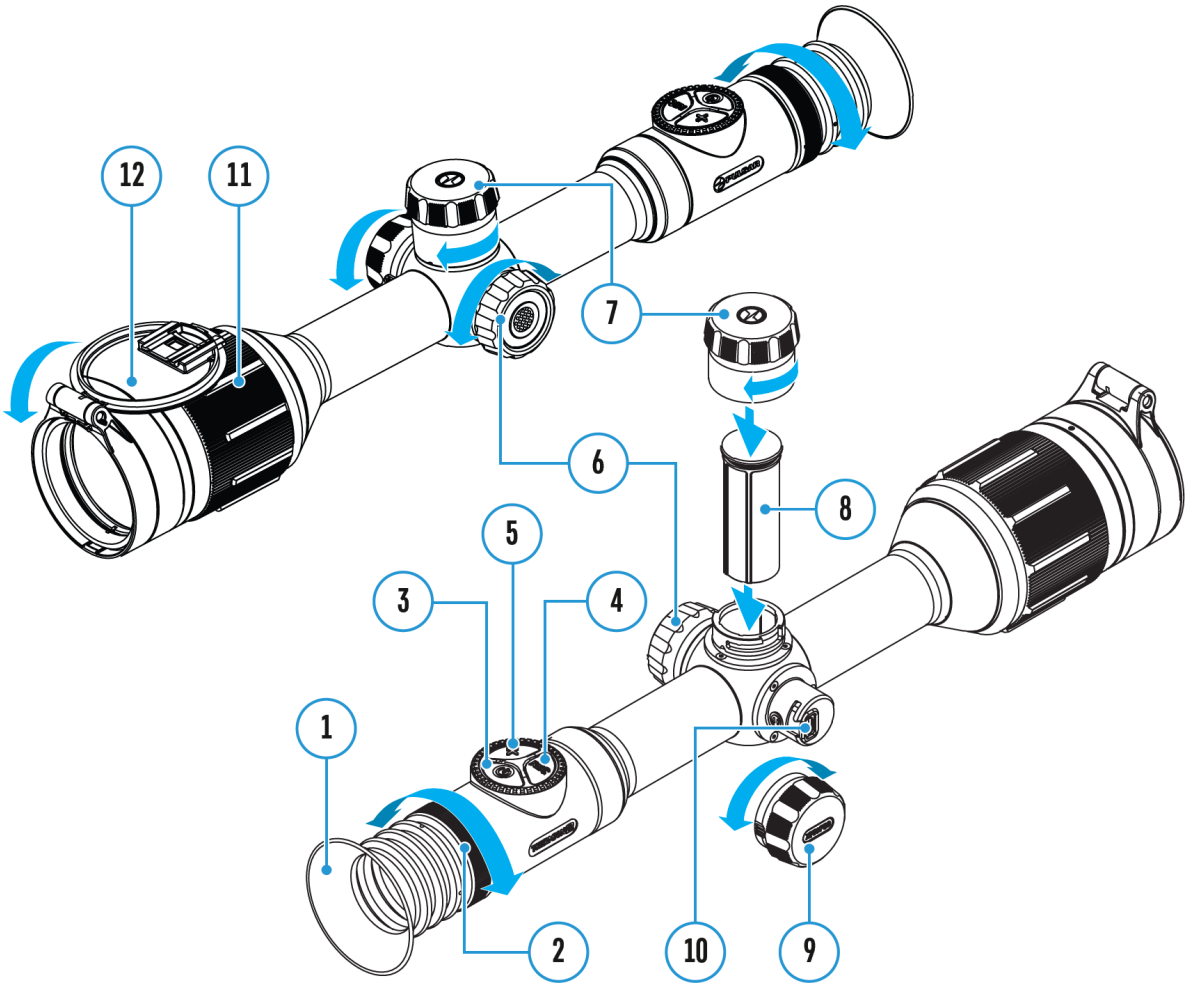

---

1. Premere e tenere premuto il pulsante del controller **(6)** per accedere al menu principale.
2. Ruotare la manopola del controller **(6)** per selezionare la voce del menu «**Reticolo e azzeramento**» e accedere premendo brevemente il pulsante del controller **(6)** - le distanze azzerate verranno mostrate in basso.
3. Selezionare la distanza che desiderate eliminare e accedere al

sottomenu delle operazioni con le distanze premendo il pulsante del controller **(6)**.

4. Selezionare la voce **«Elimina distanza»**.
5. Premere brevemente il pulsante del controller**(6)**.
6. Nella finestra che appare, selezionare *«Sì»* per eliminare la distanza. *«No»* - per annullare l’operazione.
7. Tenere premuto il pulsante del controller **(6)** per confermare la selezione.

Attenzione! In caso dell’eliminazione della distanza di base, la nuova distanza di base automaticamente diventa quella prima presente nell’elenco.

Barra di stato

La barra di stato si trova nella parte inferiore del display e visualizza le informazioni sullo stato attuale del funzionamento del dispositivo, tra cui:

1. Tavolozza dei colori:

- Bianco caldo

- Nero caldo

2. Profilo del tiro d’aggiustamento corrente (ad esempio, B)

3. Distanza di avvistamento (ad esempio, 100 m)

4. Livello amplificazione (ad esempio, Normale)

5. Filtro specifico (mostrato quando la funzione è attiva)

6. Modalità di calibrazione (in modalità di calibrazione automatica, quando rimangono 5 secondi fino alla calibrazione automatica, al posto dell'icona di calibrazione viene visualizzato un conto alla rovescia :05)

7. Microfono

8. Ingrandimento corrente

9. Connessione Wi-Fi

10. Bluetooth:

- Bluetooth abilitato

- il dispositivo con il bluetooth connesso

11. Funzione di «Spegnimento automatico» (ad esempio 5 min)

12. Orologio

13. Indicazione di alimentazione:

- Livello di carica della batteriaricaricabile 1 100 2 100 (se il visore è alimentato da una batteria integrata o rimovibile)
- Indicatore di alimentazione dalla sorgente di alimentazione esterna 100 (se il dispositivo viene alimentato dalla sorgente di alimentazione esterna)
- Indicatore del livello delle batterie con l'attuale percentuale di carica 100 (se si carica da una fonte di alimentazione esterna)
- Indicatore della batteria che segnala un basso livello di carica della batteria
- Indicatore della batteria che segnala un basso livello di carica della batteria interna

Menu rapido

Mostra schema del dispositivo

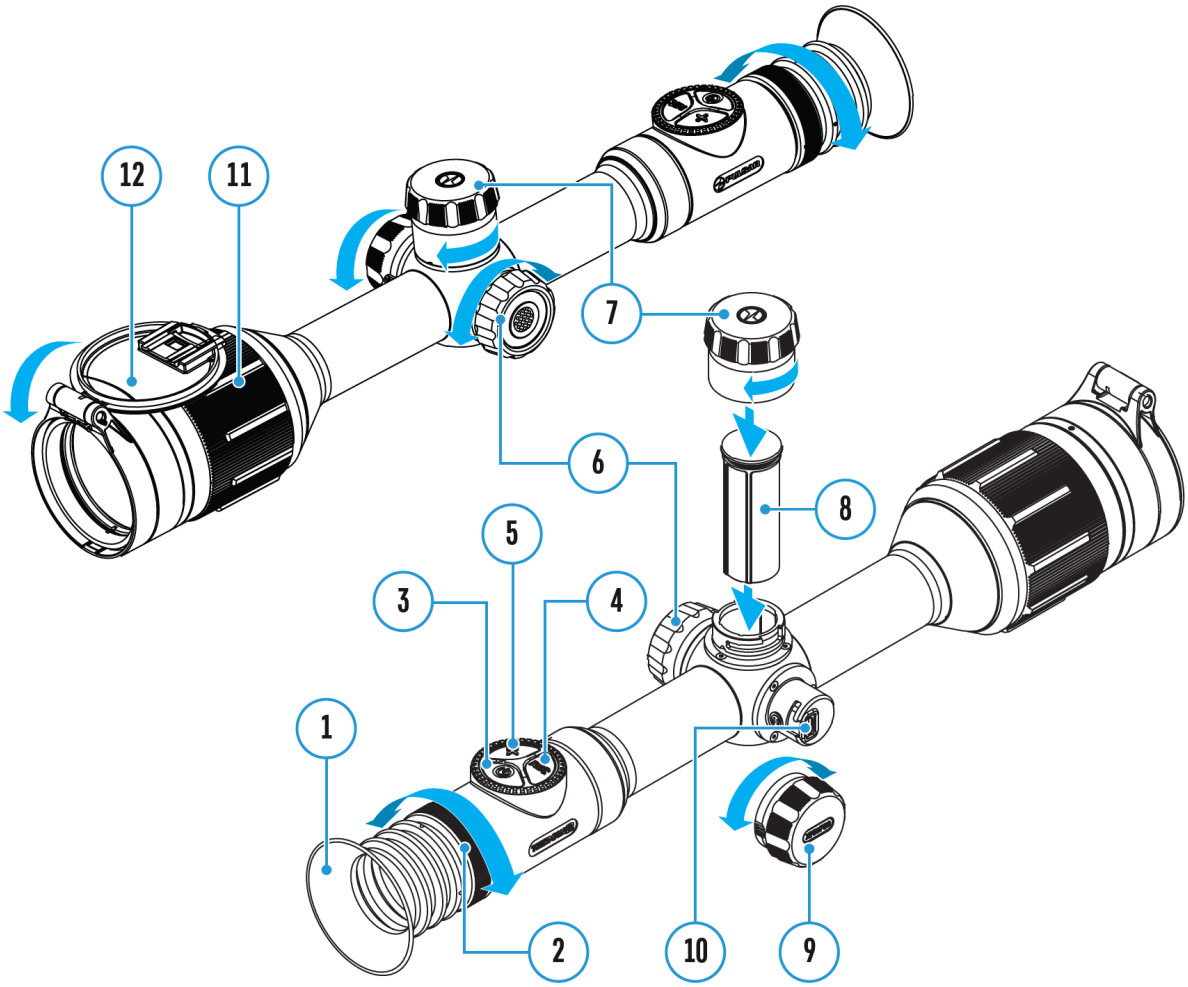

Il menu rapido permette di controllare le impostazioni principali del cannocchiale (luminosità, contrasto), utilizzare un telemetro stadiametrico, le modalità di amplificazione, di selezionare la distanza del calcolatore ballistico e modificare la distanza di azzeramento (nel caso che ve ne siano diverse) nel profilo attualmente selezionato.

- Accedere al menu di accesso rapido premendo brevemente il pulsante del controller **(6)**.
- Per cambiare le funzioni sotto descritte, premere brevemente il pulsante del controller **(6)**.

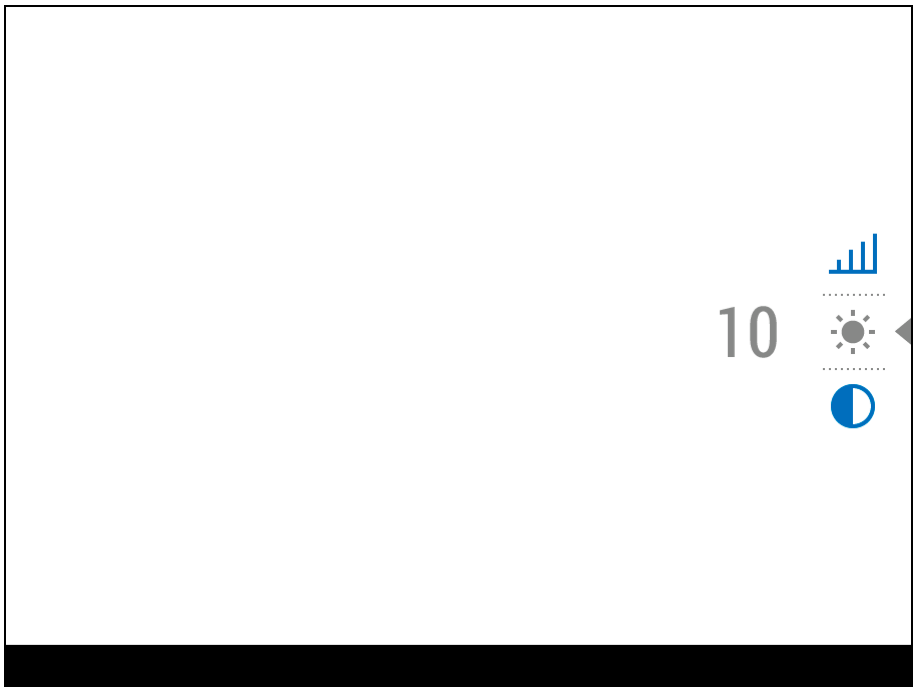

Luminosità – ruotare la manopola del controller **(6)** per modificare il valore di luminosità del display da 00 a 20.

Contrasto – ruotare la manopola del controller**(6)** per modificare il valore del contrasto dell'immagine da 00 a 20.

Livelli di amplificazione – consentono di selezionare uno fra tre **livelli di amplificazione del segnale** (Normale N, Alto H, Ultra U).

Nota: per mantenere le impostazioni di luminosità e contrasto quando si modifica il livello di amplificazione, attivare la **Modalità utente.**

A100 – informazioni sul profilo corrente e distanza alla quale è stato eseguito il tiro in questo profilo (ad esempio, profilo A, distanza di tiro di 100 m). Queste informazioni sono sempre visualizzate nella barra di stato. Ruotare la manopola del controller**(6)** per passare tra le distanze di tiro nel profilo installato. Questa funzione è disponibile se nel profilo vengono create due o più distanze.

*Suggerimento:*per cambiare rapidamente distanza durante una battuta di

caccia, lasciare selezionata l’opzione Distanza di Azzeramento prima di uscire dal menu rapido. La voce del menu verrà così salvata, e al successivo accesso al menu rapido si potrà variare velocemente la distanza di azzeramento ruotando il regolatore **(6)**; ad esempio 100m, 150m, 200m.

- cambiare la distanza per calcolare le correzioni per il calcolatore balistico. Ruotare la manopola del controller **(6)** per selezionare la distanza.

Questa funzione è visibile solo quando è selezionato il profilo balistico.

Si tenga presente che il calcolatore balistico utilizza le letture di angolo/elevazione del vostro cannocchiale per calcolare il punto di mira consigliato. Pertanto mantenete il reticolo sul bersaglio mentre inserite manualmente il valore della distanza.

Telemetro stadiometrico – ruotando la manopola del controller**(6)**, modificare la distanza tra i segni speciali per determinare la distanza dall'oggetto osservato (per maggiori informazioni sul telemetro, consultare la voce **«Telemetro stadiometrico»**).

- Per uscire dal menu, premere e tenere premuto il pulsante del controller **(6)** oppure attendere 10 secondi per uscire automaticamente.

Livello amplificazione

Mostra schema del dispositivo

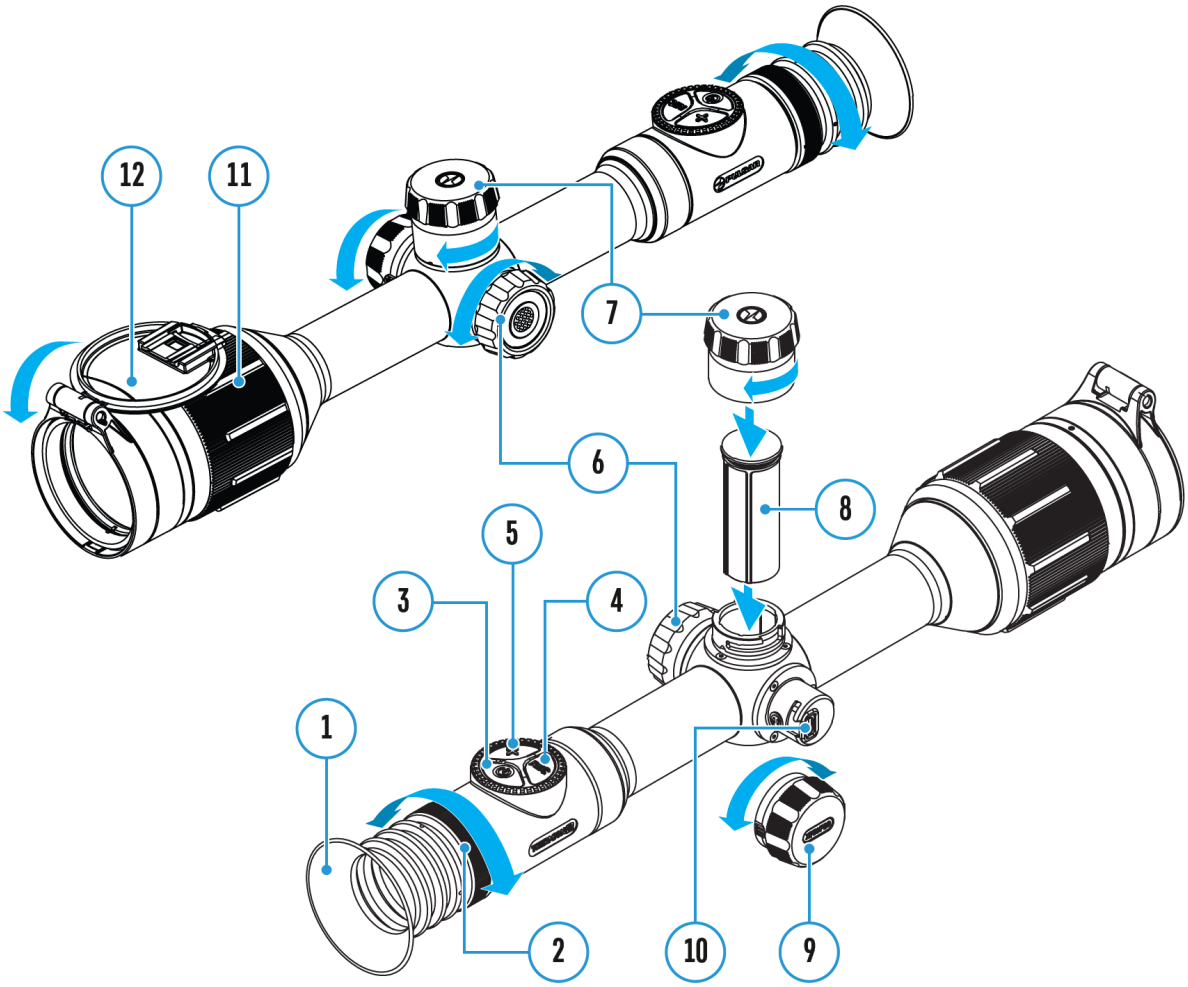

---

https://www.youtube.com/embed/StOPxTd-wps

I livelli di amplificazione della sensibilità (Normale, Alta, Ultra) sono algoritmi software che aumentano la qualità del rilevamento e del riconoscimento in svariate situazioni di osservazione. Quando il contrasto di temperatura si riduce (con nebbia, precipitazioni, umidità elevata), si raccomanda di aumentare il livello di amplificazione. Per ottimizzare l’immagine, attivate il **filtro specifico** dal menu principale.

Normale

Alta

Ultra

---

1. Premere e tenere premuto il pulsante del controller **(6)** per accedere al menu rapido.
2. Premere brevemente il pulsante del controller **(6)** per selezionare la voce «**Livello di amplificazione**» **.**
3. Ruotare la manopola del controller**(6)**per selezionare uno dei livelli disponibili: Normale , Alto , Ultra .
4. Mantenere premuto il pulsante del controller **(6)** per uscire dal menu oppure attendere 3 secondi per uscire automaticamente.

Videoregistrazione e fotografia

Mostra schema del dispositivo

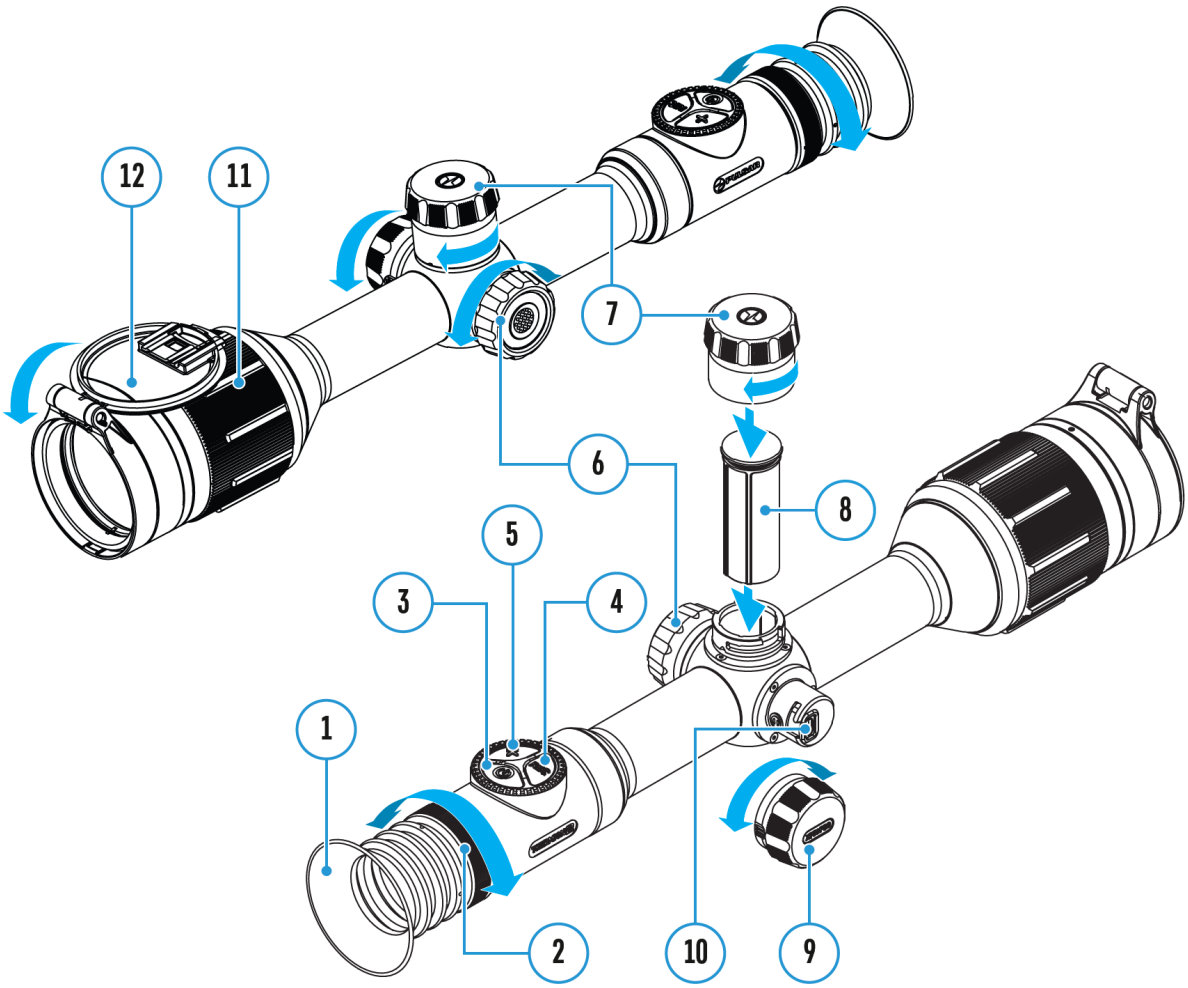

I visori hanno la funzione di registrazione video (fotografia) di un’immagine osservata sulla scheda di memoria incorporata.

Prima di utilizzare le funzioni di videoregistrazione e fotografia, si consiglia di impostare la **data** e il **tempo**(vedere la sezione **«Impostazioni generali»**).

Per informazioni su come guardare foto e video registrati, consultare il

manuale utente di Stream Vision 2: **Android**, **iOS**.

Il dispositivo di registrazione incorporato funziona in due modalità:

- **Foto** (fotografia; sul display in alto a sinistra appare un’icona).

- **Video** (videoregistrazione; in alto a sinistra del display appare un’icona , il tempo totale di registrazione approssimativamente rimasto prendendo in considerazione la risoluzione corrente nel formato OO:MM (ore:minuti).

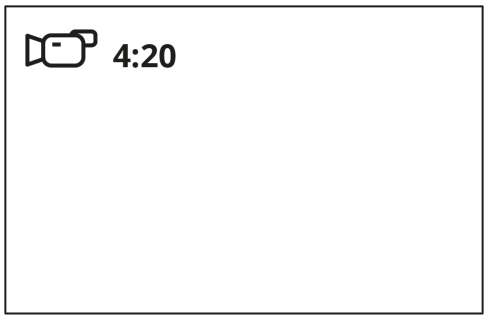

Per commutare (passare) tra le modalità operative del visore bisogna premere a lungo il pulsante **REC (4)**. Il passaggio tra le modalità avviene a tappe (**Video**-> **Foto**-> **Video** ...).

Modalità Foto. Fotografia di un'immagine

1. Premere a lungo il pulsante **REC (4)** per passare alla modalità **Foto**.

2. Premere brevemente il pulsante **REC (4)** per scattare una foto. L’icona lampeggia: la fotografia viene salvata nella scheda di memoria SD integrata.

Modalità Video. Registrazione dei video

1. Premere a lungo il pulsante **REC (4)** per passare alla modalità **Video**.

2. Premere brevemente il pulsante**REC (4)** per avviare la registrazione del video.

3. Iniziata la registrazione del video, scompare la sua icona , al suo posto appare l'icona **REC** e anche il timer di registrazione del video nel formato MM:SS (minuti : secondi) ●REC | 00:25.

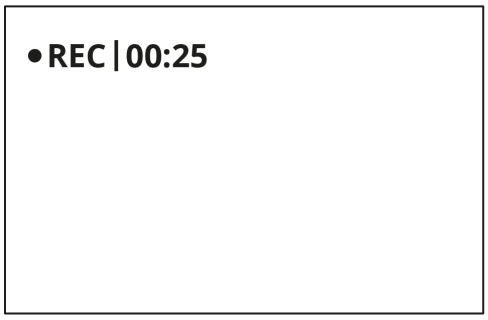

4. Premere brevemente il pulsante**REC (4)** per mettere in pausa/continuare la videoregistrazione.

5. Per stoppare la registrazione del video, premere e tenere premuto il pulsante**REC (4)**.

I file video vengono salvati sulla scheda di memoria integrata:

- dopo aver spento la registrazione del video;
- dopo aver spento il dispositivo se la registrazione è stata attivata;
- quando la scheda di memoria è piena - se la scheda di memoria si è riempita durante la registrazione (sul display appare il messaggio «La memoria è piena»).

Note:

- Durante una videoregistrazione, è possibile accedere e lavorare nel menu del visore;
- Video e foto registrati vengono salvati sulla scheda di memoria incorporata del dispositivo come img_xxx.jpg (per foto); video_xxx.mp4 (per video).
- La durata massima di un file di un video registrato è di 5 minuti. Scaduto questo tempo, il video viene registrato in un nuovo file. Il numero dei file è limitato dalla capacità di memoria interna del visore;
- Monitorare regolarmente la capacità di memoria libera della scheda di

memoria incorporata, trasferire il materiale registrato su altri supporti, liberando così lo spazio sulla scheda di memoria.

- Nel caso di un errore della scheda di memoria, è possibile ricorrere alla funzione di formattazione all’interno della sezione **«Impostazioni generali»** del menu principale.
- Quando la funzione «Display spento» è attivato, la registrazione video continua a funzionare in background.

Calcolatore balistico

Mostra schema del dispositivo

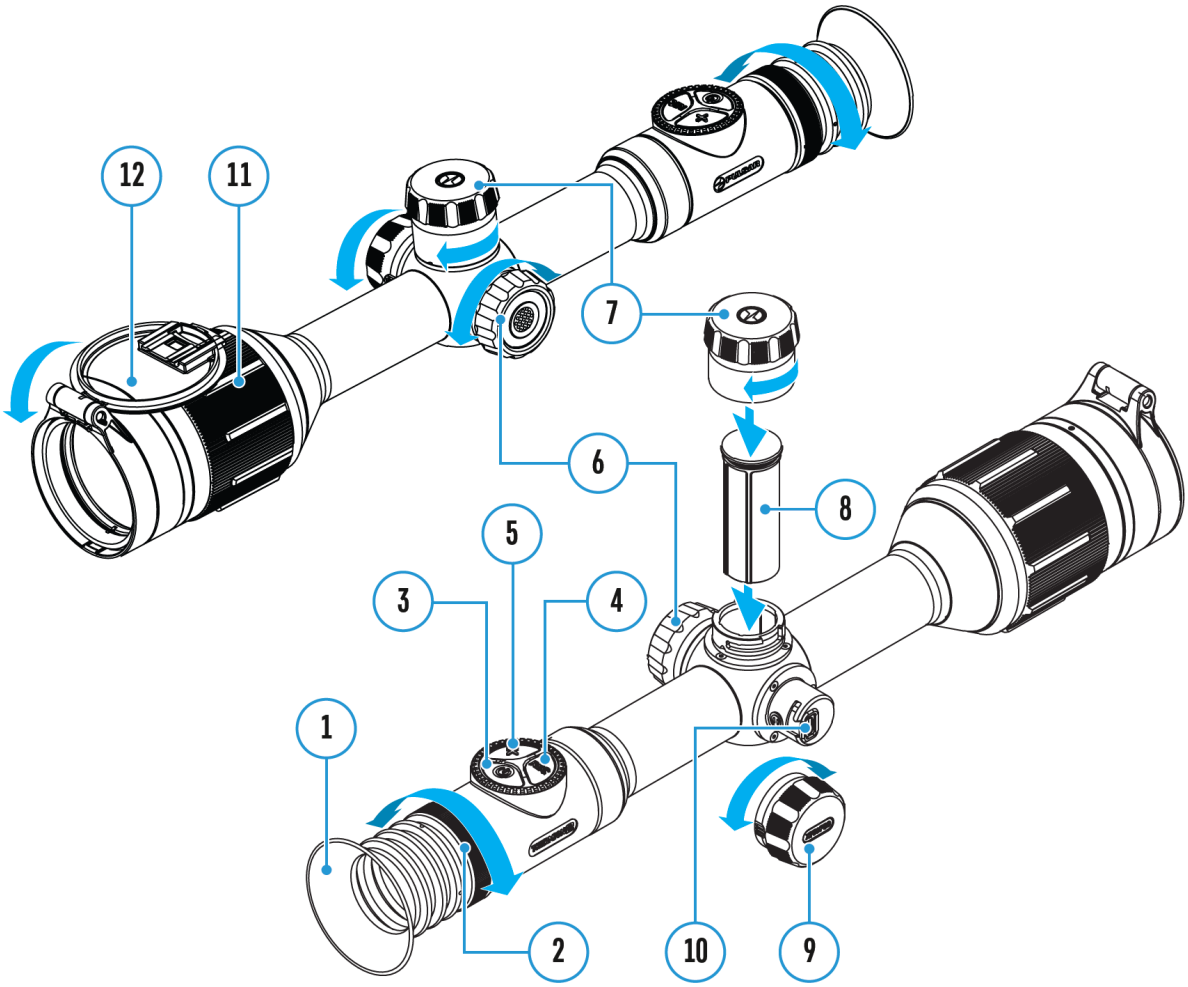

---

1. Installa l'app Stream Vision Ballistics da Google Play o AppStore.

2. Vai alla scheda Profili.

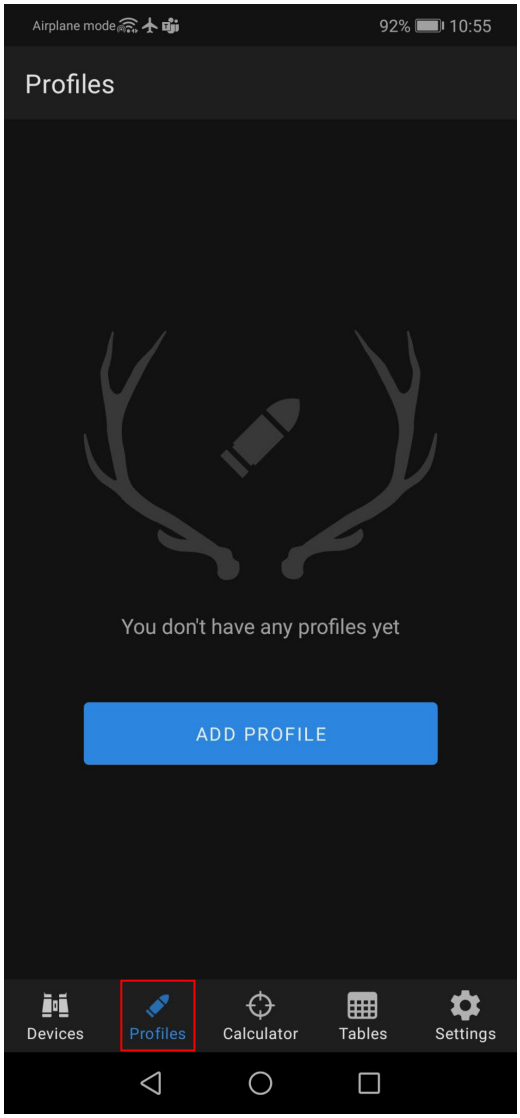

3. Crea un profilo per il cannocchiale, le munizioni e la distanza di azzeramento. Assicurati che l'interruttore "Parametri balistici" sia attivo. Se le tue munizioni non sono elencate, puoi inserire i suoi parametri manualmente. Più parametri vengono specificati, più precisa sarà l'indicazione del punto di impatto.

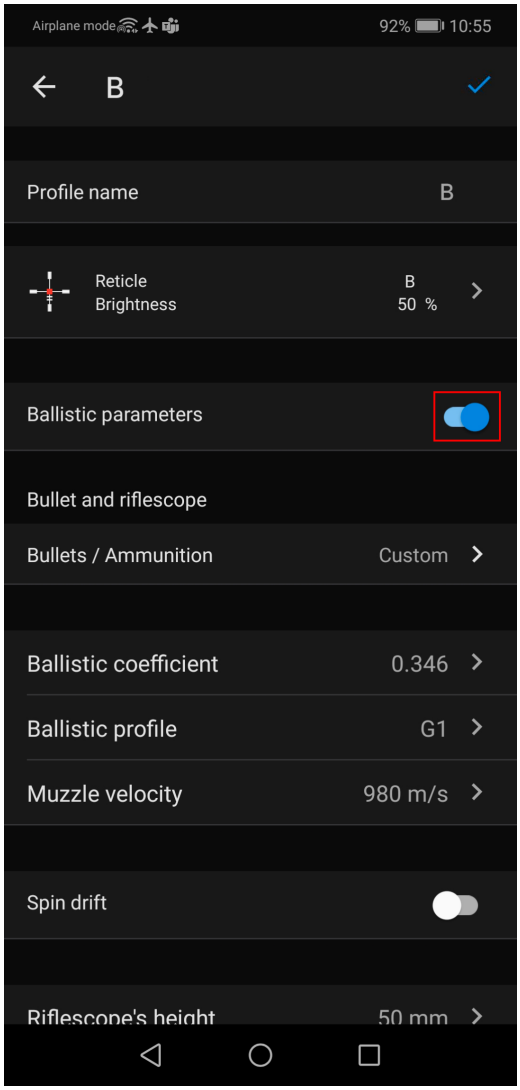

4.Regolare i valori di temperatura, pressione e umidità nel momento dell’azzeramento del vostro cannocchiale da puntamento.

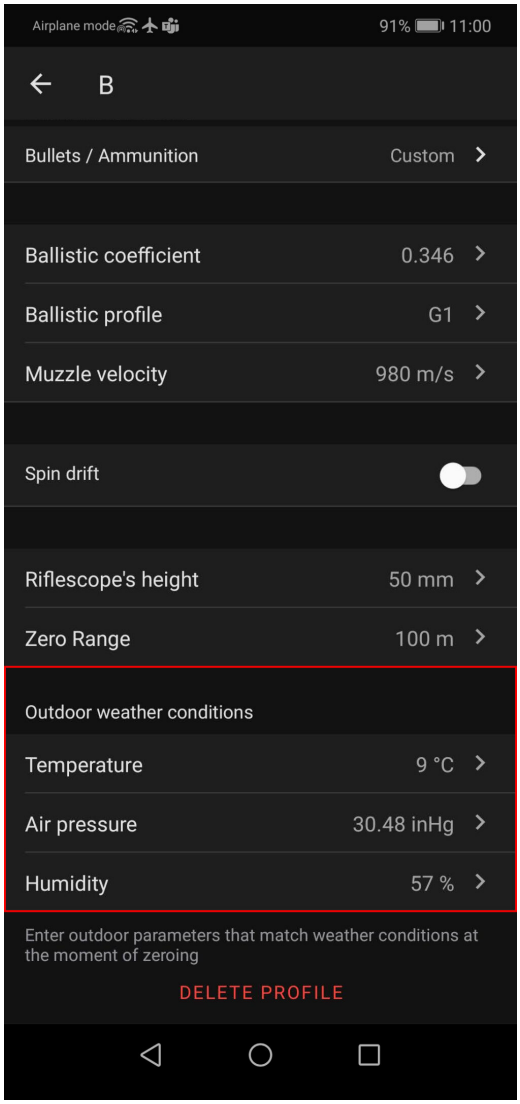

5. Immetti un nome profilo e fai clic su Salva ✓.

6. **Collega** il tuo cannocchiale allo tuo smartphone tramite Bluetooth. Innanzitutto, assicurati che il tuo cannocchiale di mira abbia installato l'ultima versione del firmware 3.0 o superiore.

7. Carica il profilo nel cannocchiale.

Per fare ciò, vai alla scheda "Dispositivi" -> Seleziona il tuo cannocchiale -> "Tutti i profili del dispositivo" -> fai clic su sul profilo che desideri sostituire e seleziona il profilo creato dall'elenco.

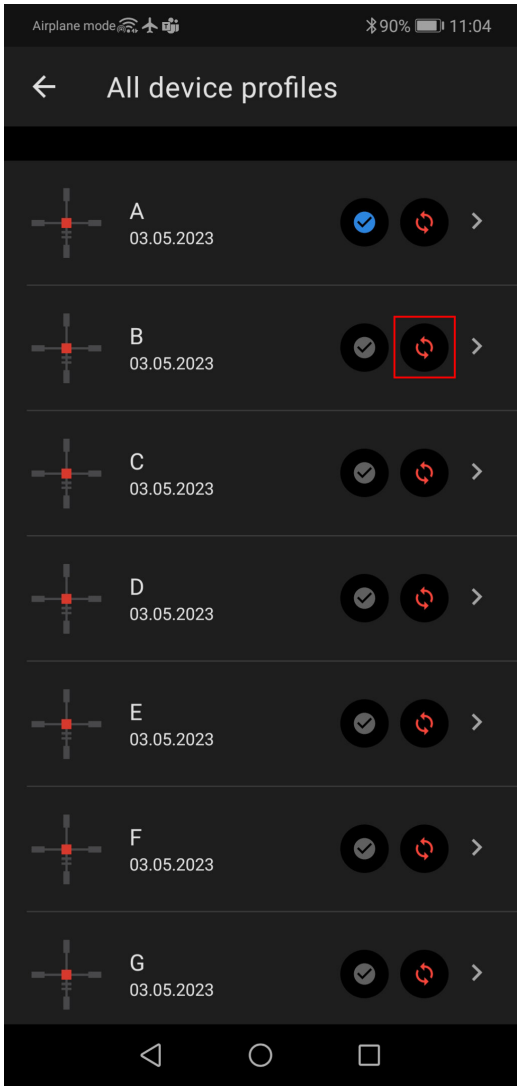

8. Impostare lo stato su "Attivo" per il profilo balistico. Per fare ciò, fai clic sul pulsante accanto al profilo desiderato o selezionalo nel menu di selezione del profilo nel mirino.

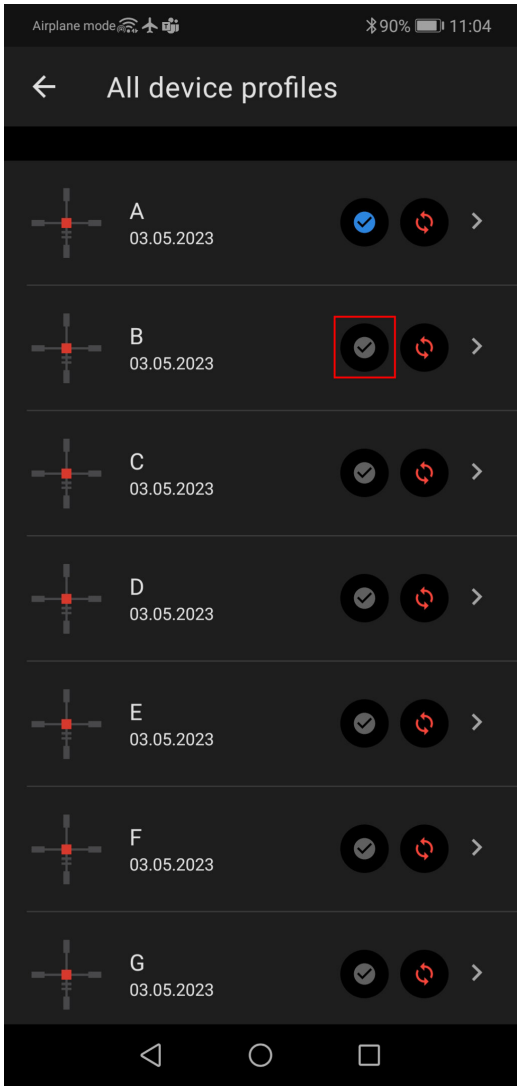

9. Assicurati che l'opzione "Attivazione balistica" sia abilitata nel menu **Balistica** del cannocchiale.

10. Selezionare la distanza desiderata nel menu rapido:

- Premere brevemente il pulsante del controller **(6)** per accedere al menu rapido.
- Premere brevemente il pulsante del controller **(6)** per selezionare .
- Ruotare la manopola del controller **(6)** per selezionare la distanza desiderata. Il marcatore SPOA ✕ si sposta in base alla distanza selezionata. Si tenga presente che il calcolatore balistico utilizza le letture di angolo/elevazione del vostro cannocchiale per calcolare il punto di mira consigliato. Pertanto mantenete il reticolo sul bersaglio mentre inserite manualmente il valore della distanza.
- Tenere premuto il pulsante del controller **(6)** per uscire dal menu o attendere 10 secondi per uscire automaticamente.

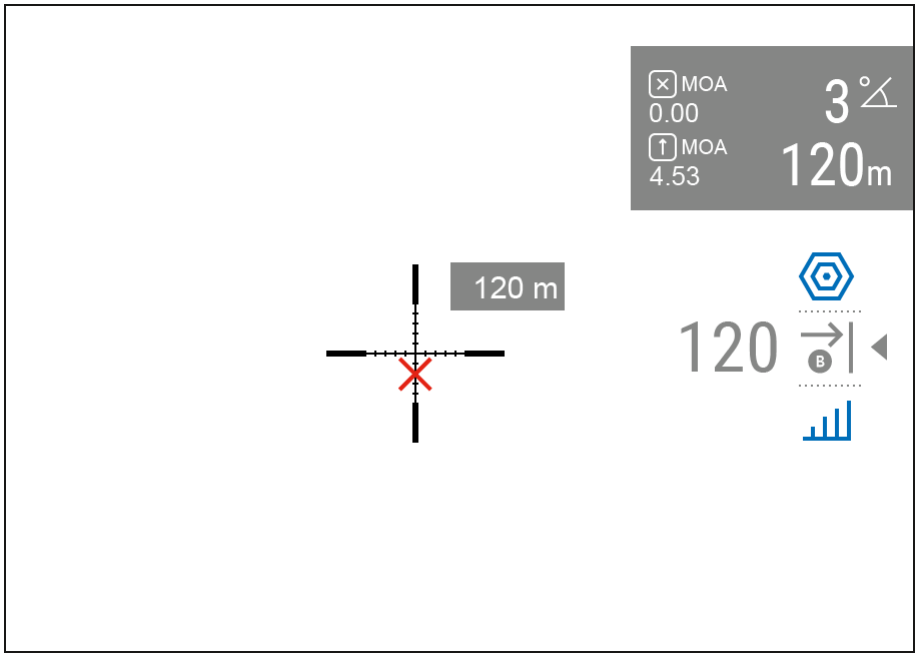

11. Controllare l’accuratezza delle impostazioni del vostro profilo con un tiro

di prova al poligono.

Nota: i profili per diversi tipi di proiettili devono essere azzerati separatamente.

12. Per attivare l’utilizzo dei dati meteorologici nella vostra geolocalizzazione durante il tiro, accedere alla scheda "Dispositivi" -> Selezionare il vostro cannocchiale -> Selezionare "Imposta outdoor".

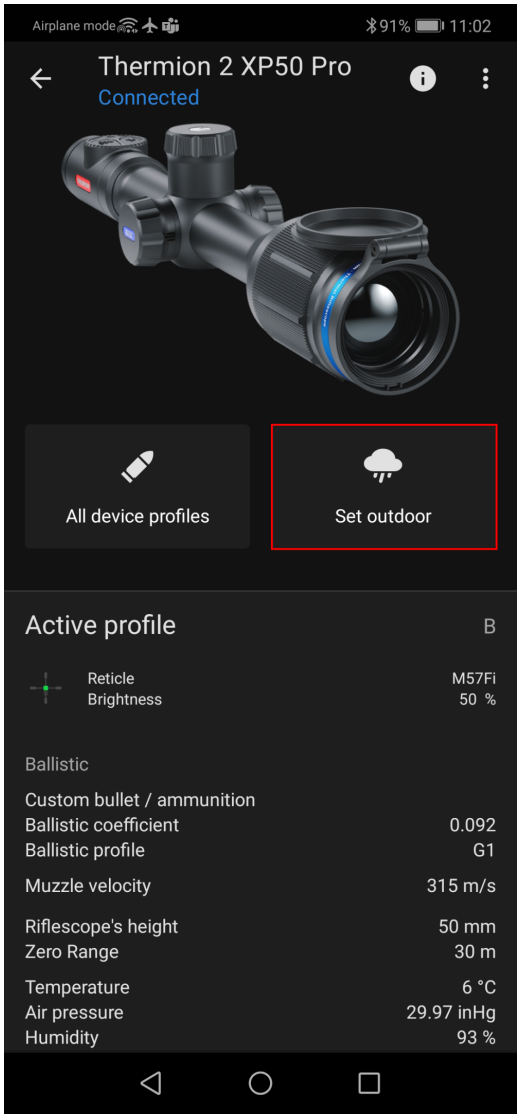

Nella sezione del **Balistica** del menu principale del vostro dispositivo è possibile configurare le seguenti impostazioni del calcolatore balistico:

- Posizione sul display del valore della distanza rilevata
- Accensione / spegnimento del calcolatore balistico
- Unità di correzione
- Tipo e colore del reticolo per il punto di mira consigliato.

Stream Vision Ballistics Manuale utente

Android

iOS

Zoom digitale discreto

Mostra schema del dispositivo

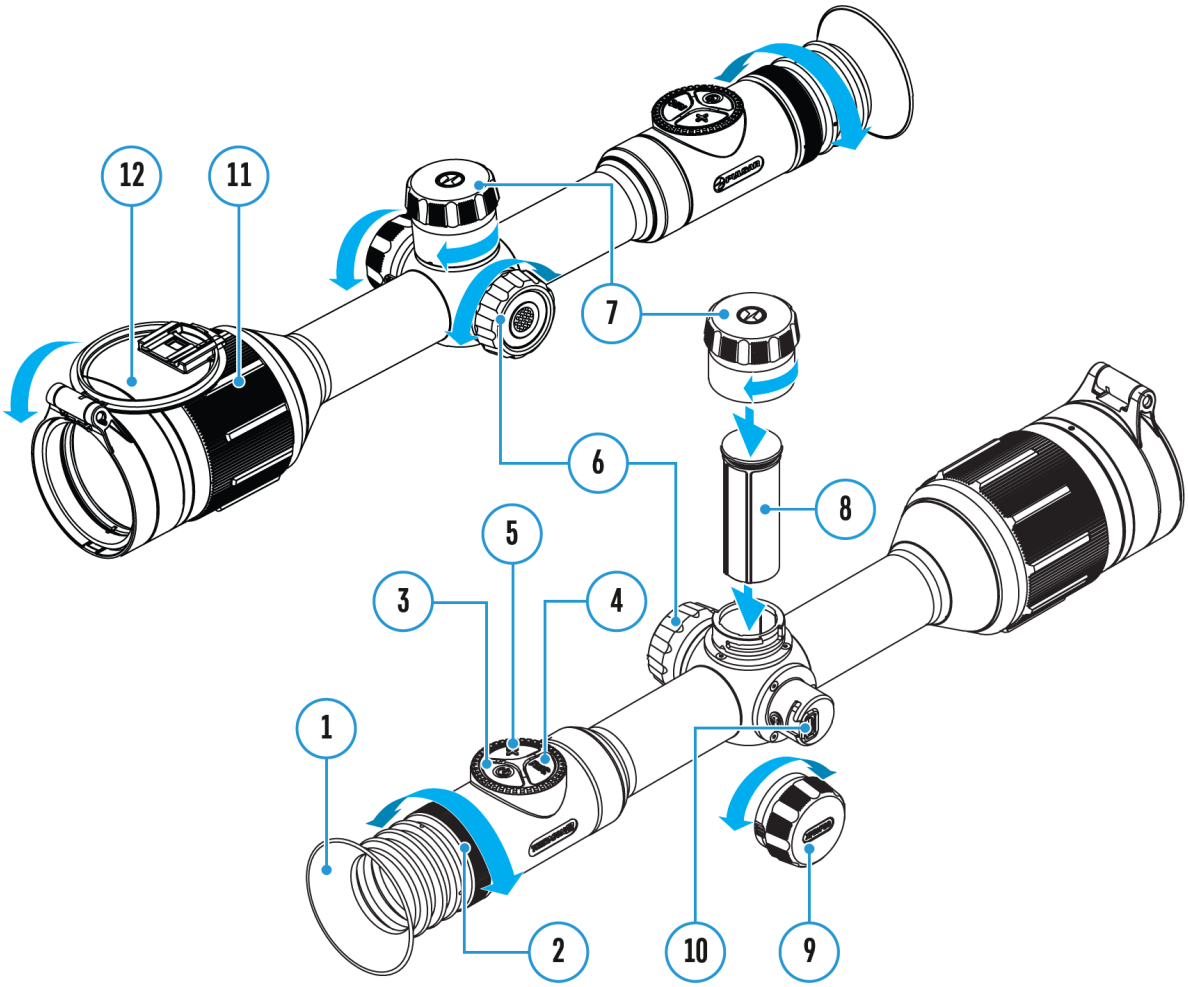

Le funzioni della visore consentono di aumentare rapidamente il fattore d’ingrandimento di base del visore (cfr. la tabella delle **«Caratteristiche tecniche»**, riga **«Ingrandimento»**) di 2, 4 o 8 volte, nonché di tornare all'ingrandimento di base.

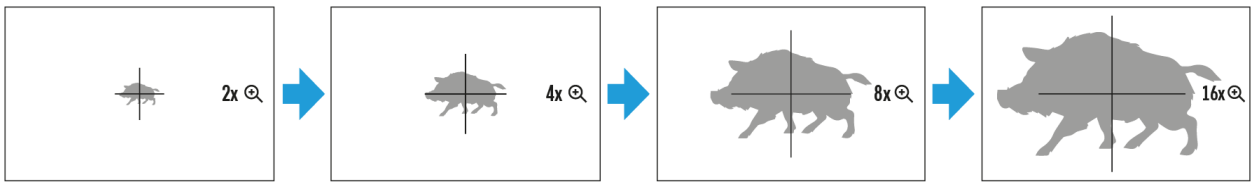

- Per modificare l'ingrandimento della visore, premere ripetutamente il

pulsante **ZOOM (5).**

- Mentre l’icona è visibile sullo schermo, ruotando la manopola del controller **(6)**, viene eseguito uno zoom graduale di un determinato ingrandimento.

Nota: Il valore dell'ingrandimento viene resettato al valore di base quando lo strumento viene spento.

Funzione PiP

Mostra schema del dispositivo

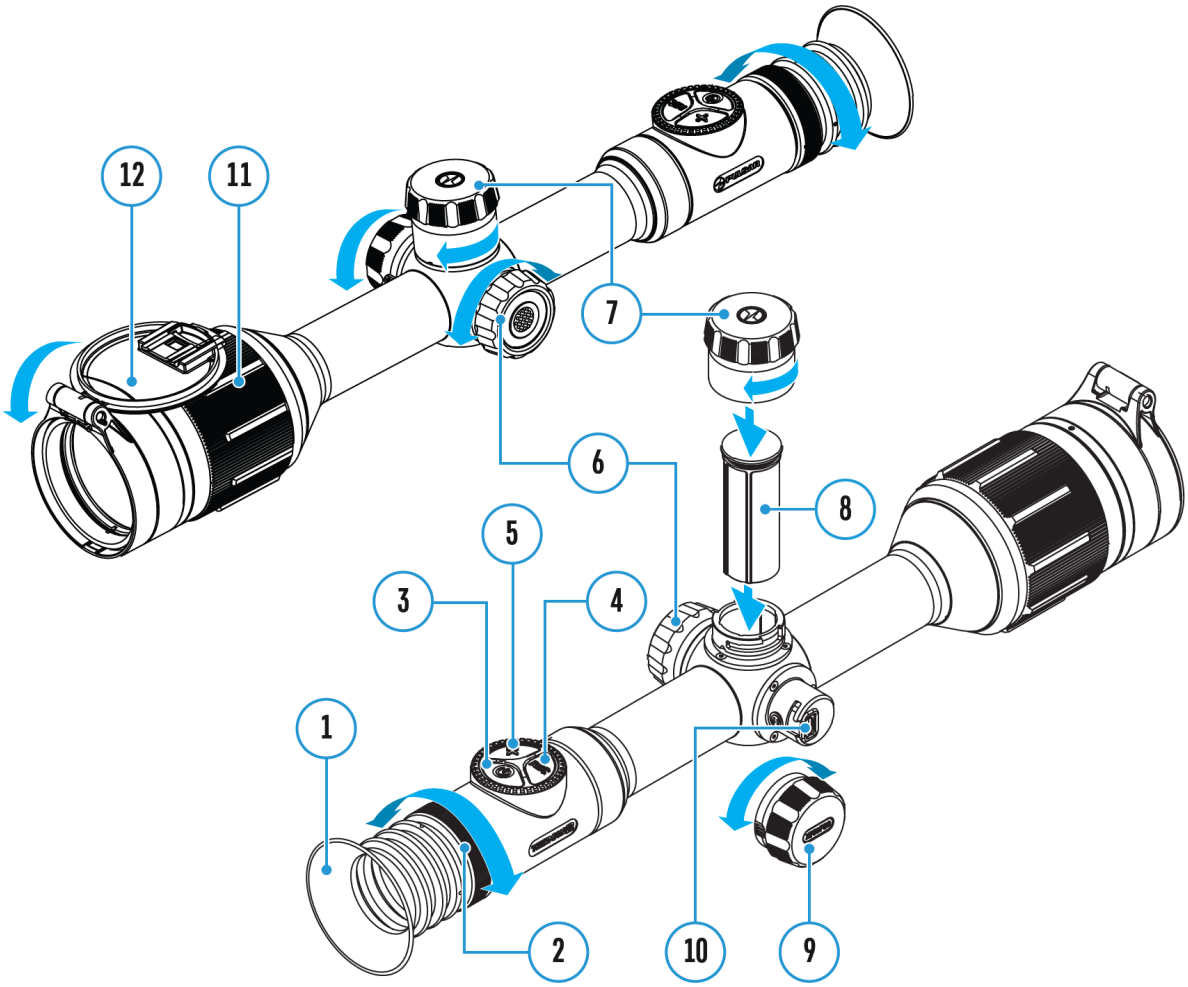

La funzione PiP (Picture in Picture - «Immagine nell'immagine») consente di osservare un'immagine ingrandita con lo zoom digitale contemporaneamente all'immagine principale in una finestra separata.

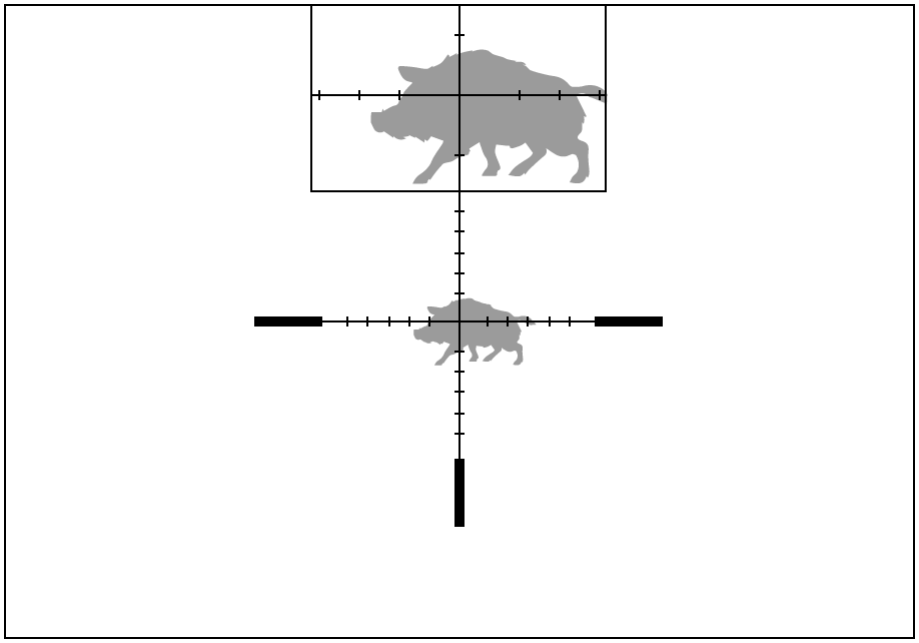

1. Per attivare/ disattivare la funzione PiP, tenere premuto il pulsante **ZOOM (5)**.
2. Per variare lo zoom digitale nella finestra PiP, premere brevemente il pulsante **ZOOM (5**) o ruotare la manopola del controller **(6)** mentre l’icona è visibile sul display.
3. L'immagine ingrandita viene visualizzata in una finestra separata, mentre si usa il valore dell’ingrandimento totale.
4. Il resto dell'immagine viene visualizzato solo con il valore dello zoom ottico (lo zoom digitale è disattivato).
5. Quando la PiP è disattivata, l'immagine viene visualizzata con il valore di ingrandimento totale impostato per la modalità PiP.

Funzione «Display Off» (Display spento)

Mostra schema del dispositivo

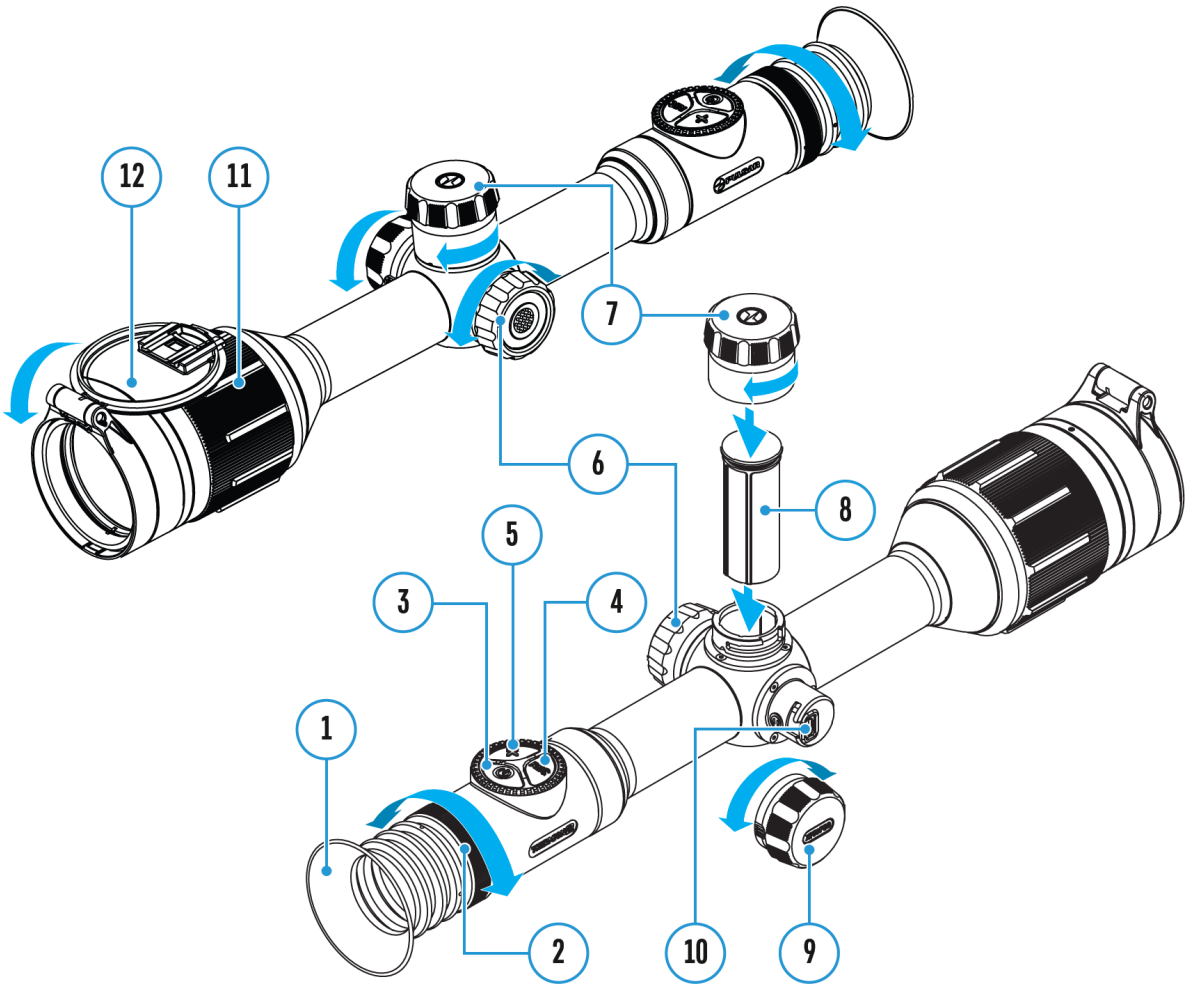

Questa funzione disattiva la trasmissione dell’immagine sul display, riducendo al minimo la luminosità. Questo permette di prevenire lo smascheramento accidentale. Il dispositivo continua a funzionare.

00:03

1. Quando il dispositivo è acceso, bisogna tenere premuto il pulsante **ON/OFF (3)** per meno di 3 secondi. Il display si spegnerà e appariranno l’orario attuale e l’icona **«Display spento»**.
2. Per accendere il display, premere brevemente il pulsante **ON/OFF (3)**.
3. Tenendo premuto il pulsante **ON/OFF (3)**, sul display apparirà l’icona **«Display spento»** con un conto alla rovescia, in seguito il dispositivo si spegnerà.

Funzione Wi-Fi

Mostra schema del dispositivo

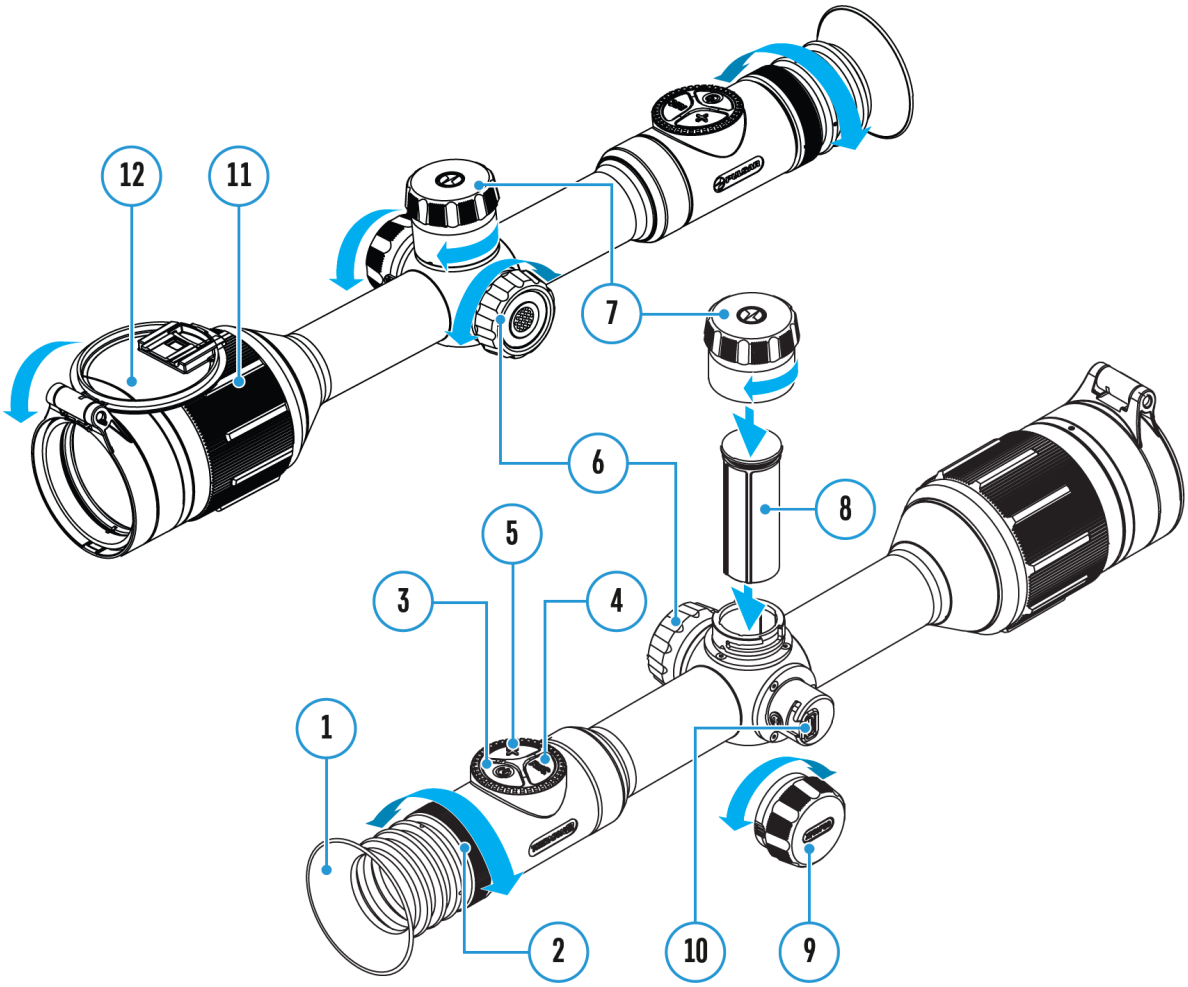

Il visore ha la funzione di comunicazione wireless con dispositivi esterni (smartphone, tablet) tramite Wi-Fi.

1. Per abilitare il modulo wireless, accedere al menu principale premendo a lungo il pulsante del controller**(6)**.
2. Ruotare la manopola del controller **(6)** per selezionare la voce del menu **«Attivazione Wi-Fi»** **.**
3. Premere brevemente il pulsante del controller**(6)** per accendere/spegnere il modulo Wi-Fi.

Il funzionamento del Wi-Fi viene visualizzato nella barra di stato come segue:

Indicazione nella barra di stato	Stato della connessione
	Wi-Fi è disattivato
	Wi-Fi è attivato dall'utente, in corso il processo di accensione del Wi-Fi nel visore
	Wi-Fi è attivato, la connessione al visore è assente
	Wi-Fi è attivato, la connessione al visore è completata

- Il dispositivo esterno riconosce il visore come «Thermion2_XXXX», in cui XXXX sono le ultime quattro cifre del numero di serie.
- Dopo aver inserito la password su un dispositivo mobile (per maggiori informazioni sull'impostazione della password vedere la sottosezione **«Impostazione della password»**nella sezione **«Impostazioni Wi-Fi»**) e dopo aver impostato una connessione, l'icona nella barra di stato del visore cambia in .
- Avviare l'applicazione «Stream Vision 2» sul dispositivo mobile (per maggiori informazioni, cfr. la sezione **«Stream Vision 2»**).
- La trasmissione video sullo schermo di un dispositivo mobile inizia dopo l'attivazione del pulsante «Visore» sullo schermo di un dispositivo mobile.
- La funzione Wi-Fi si disattiva automaticamente se la carica della batteria è insufficiente per il suo funzionamento. Per utilizzare nuovamente la funzione Wi-Fi è necessario ricaricare la batteria.

Punti di mira in scala

Mostra schema del dispositivo

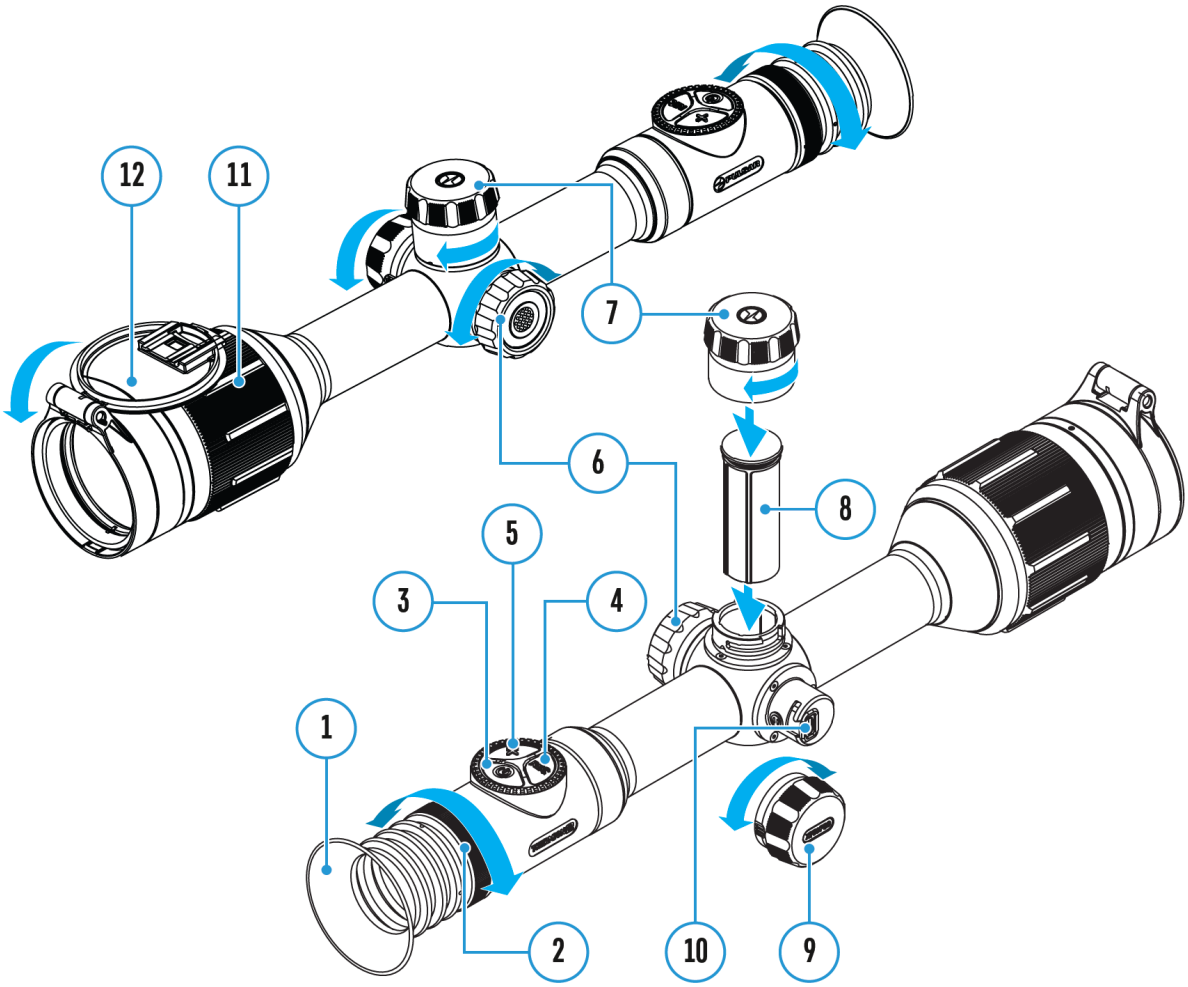

Questa funzione consente di salvare le caratteristiche balistiche dei bersagli in scala X51Fi-300, M56Fi, M57Fi per tutti gli zoom.

1. Accedere al menu principale tenendo premuto il pulsante del controller **(6)**.
2. Accedere al sottomenu **«Reticolo e azzeramento»** **-> «Tipo di reticolo»**
3. Selezionare il punto di mira X51Fi-300, M56Fi, M57Fi.

Note:

- Quando si ingrandisce un'immagine, il tag selezionato cambia le sue dimensioni sul display e nel video registrato in base all'ingrandimento selezionato.
- La dimensione del punto di mira cambia sia nella schermata principale che nella finestra «PiP».

Telemetro stadiometrico

Mostra schema del dispositivo

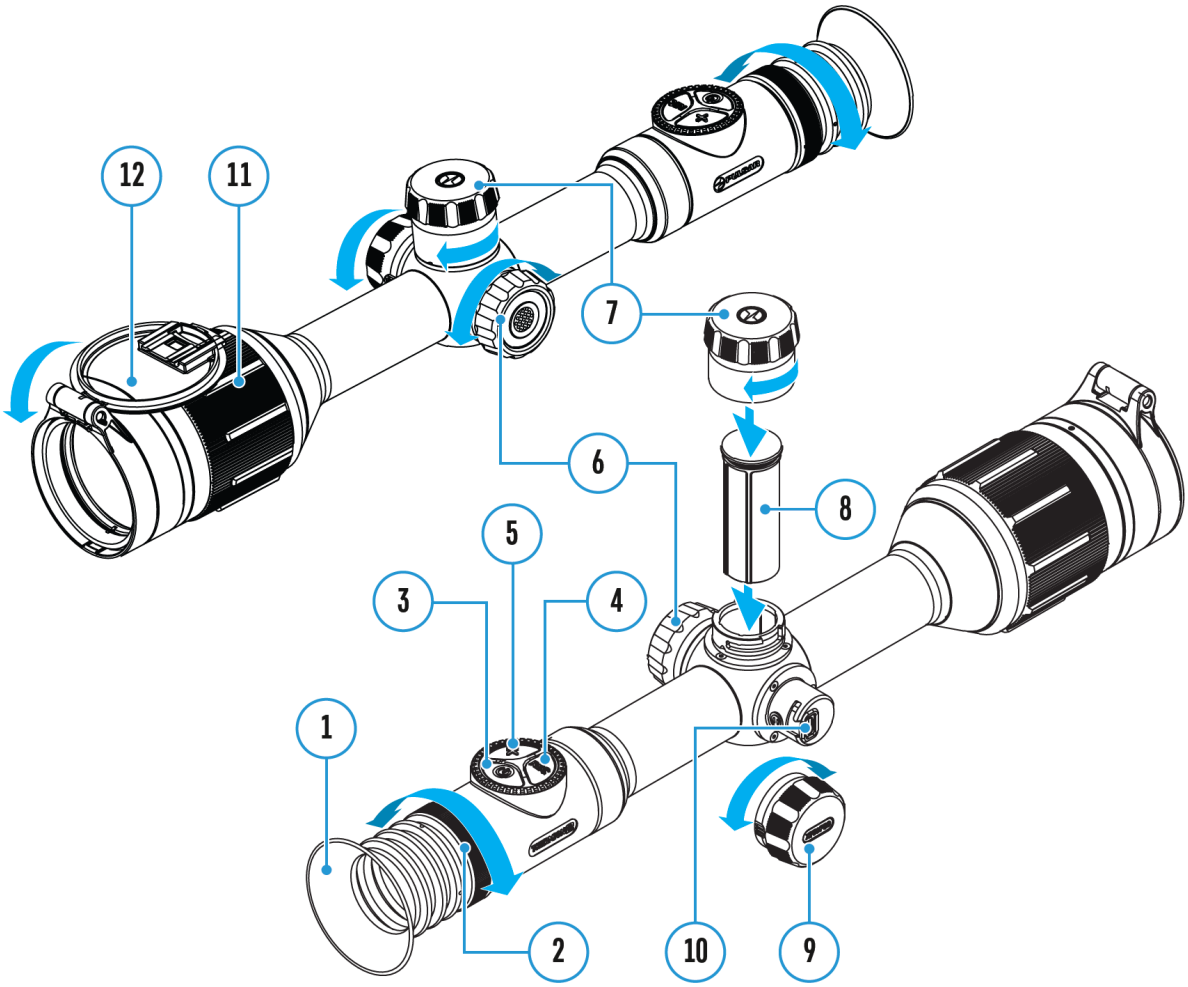

I visori termici sono dotati di un telemetro stadiometrico, che consente di determinare la distanza approssimativa dall'oggetto, se sono note le sue dimensioni.

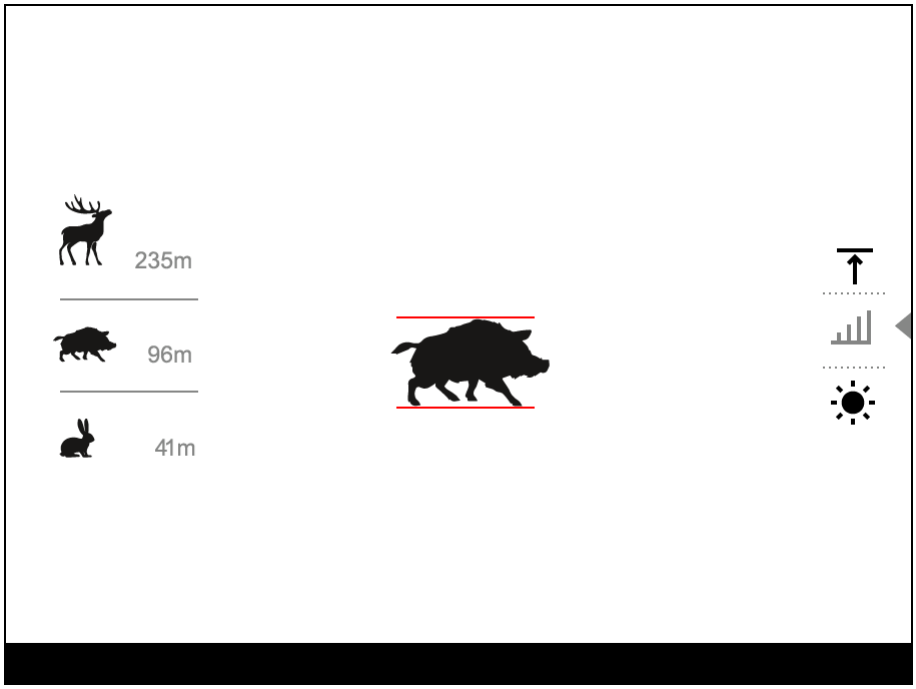

1. Per selezionare la funzione**“Telemetro stadiometrico”**, accedere al **menu rapido** premendo brevemente il pulsante del controller **(6)**.
2. Premere brevemente il pulsante del controller **(6)** per selezionare l'icona .
3. Sul display appariranno delle tacche per le misurazioni, icone di tre oggetti e i numeri della distanza misurata per tre oggetti.
4. Posizionare la tacca fissa inferiore sotto l'oggetto.
5. Ruotare la manopola del controller **(6)** e spostare la tacca superiore rispetto alla
   barra fissa orizzontale inferiore in modo che l'oggetto si trovi direttamente tra le tacche. Contemporaneamente allo spostamento, si verifica un ricalcolo automatico della distanza dal bersaglio.
6. Se la misurazione non avviene entro 10 secondi, le informazioni sul display scompaiono.

Nota:

- Ci sono tre valori preimpostati per gli oggetti: Lepre - altezza 0,3 m, Cinghiale - altezza 0,7 m, Cervo - altezza 1,7 m.
- Il valore della distanza misurata viene arrotondato prima di essere visualizzato - per distanze maggiori fino a 5 m, per distanze minori fino a 1 m.
- Per selezionare l'unità di misura (metri o iarde), andare alla voce di menu **«Impostazioni generali»** => **«Unità di misura»** sottomenu.

Connessione USB

Mostra schema del dispositivo

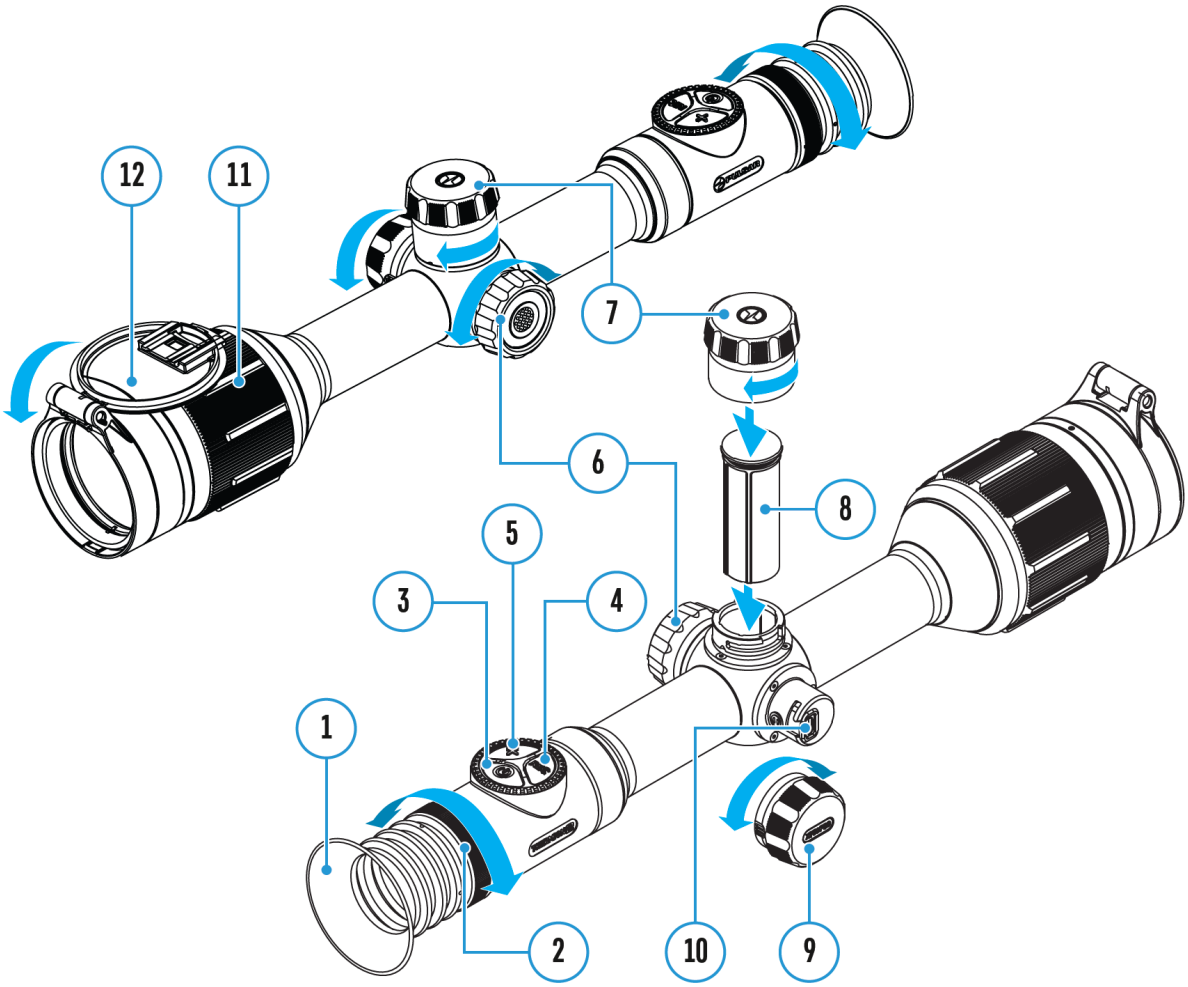

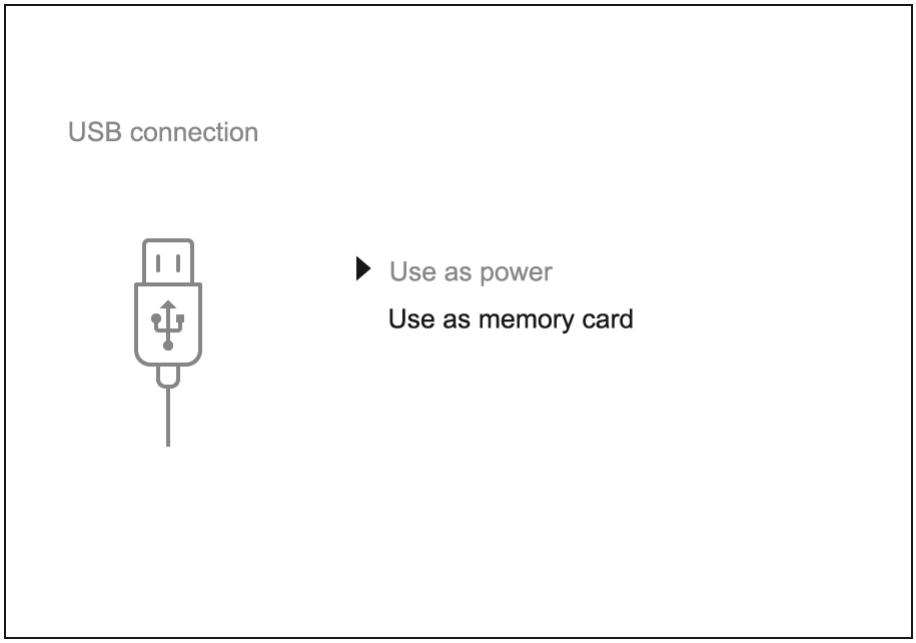

1. Accendere il visore premendo il pulsante **ON/OFF (3)** (il visore disattivato non viene rilevato dal computer).
2. Collegare un’estremità del cavo USB al connettore USB Type-C **(10)** del dispositivo, l'altro alla porta del proprio computer tramite un adattatore USB Type-A.
3. Il visore verrà automaticamente rilevato dal computer, l'installazione dei driver non è richiesta.
4. Dopo alcuni secondi, sul display vengono visualizzate due opzioni di connessione: **«Alimentatore»** e **«Scheda di memoria».**
5. Ruotare la manopola del controller **(6)** per selezionare l'opzione di connessione.
6. Premere brevemente il pulsante del controller **(6)** per confermare la selezione.

Alimentatore

- Quando si sceglie questa opzione il computer viene utilizzato dal visore come alimentatore esterno. L’icona 100 appare nella barra di stato.
- Il visore continua a funzionare, tutte le sue funzioni sono disponibili.
- La possibilità di ricarica della batteria dipende dalla porta USB del computer.

Scheda di memoria

- Quando si sceglie questa opzione, il dispositivo viene riconosciuto dal

computer come chiavetta USB.

- Questa opzione è predisposta per lavorare con i file che sono salvati nella memoria del visore, mentre le funzioni del dispositivo non sono disponibili, il visore si spegne. Disconnesso dal computer, il dispositivo continua a funzionare.
- Se il video è stato registrato al momento della connessione, la registrazione si interrompe e viene salvata.

Disattivazione USB

- Quando l’USB viene disconnessa dal dispositivo collegato in modalità «**Alimentatore**», il dispositivo continua a funzionare dalla batteria se sufficientemente carica.
- Quando l'USB viene disconnessa dal visore collegato in modalità «**Scheda di memoria**», il visore rimane nello stato acceso.

Stream Vision 2

Installate l’applicazione Stream Vision 2 per scaricare file, aggiornare il firmware, controllare da remoto il dispositivo e trasmettere immagini da esso al vostro smartphone o tablet tramite Wi-Fi.

Si consiglia di utilizzare l'ultima versione – Stream Vision 2.

Mobile App
STREAM VISION 2

Le istruzioni dettagliate sul funzionamento di Stream Vision 2 si possono trovare sul **sito**.

Scarica da Google Play

Scarica da App Store

Risposte a domande frequenti sull’utilizzo di Stream Vision 2 sono disponibili **qui**.

Stream Vision 2 Manuale utente

Android

iOS

Aggiornamento del firmware

1. Scaricare l'applicazione gratuita Stream Vision 2 su Google Play o sull' App Store.
2. Connettere il dispositivo Pulsar a un dispositivo mobile (smartphone o tablet).
3. Avviare Stream Vision 2 e accedere alla sezione «Impostazioni».
4. Selezionare il dispositivo Pulsar e cliccare su «Controlla l'aggiornamento del software».
5. Attendere il download e l'installazione dell'aggiornamento. Il dispositivo Pulsar si riavvierà e sarà pronto per il funzionamento.

Importante:

- Se il dispositivo Pulsar è collegato al telefono, si prega di attivare la trasmissione dei dati mobili (GPRS / 3G / 4G) per scaricare l'aggiornamento;
- Se il vostro dispositivo Pulsar non è collegato al telefono, ma è già nella sezione «Impostazioni» > «I miei dispositivi», utilizzare il Wi-Fi per scaricare l'aggiornamento.

Risposte a domande frequenti sull'utilizzo di Stream Vision 2 sono disponibili **qui**.

Il tuo firmware è aggiornato?

Fare clic **qui** per verificare il firmware più recente per il dispositivo.

Ispezione tecnica

È consigliato eseguire un controllo tecnico ad di ogni utilizzo del visore. Verificare:

- Aspetto esteriore del visore (non devono essere presenti spaccature sul corpo).
- Stato delle lenti di obiettivo e oculare (non devono essere presenti spaccature, macchie unte, sporco e altri depositi).
- Lo stato delle batterie ricaricabili (dovrebbero essere completamente cariche) e contatti elettrici sulla batteria rimovibile (non devono essere presenti sali e ossidazioni).
- Funzionalità comandi operativi.

Manutenzione

La manutenzione va effettuata almeno due volte all'anno e comprende l’esecuzione delle operazioni seguenti:

- Usare un panno di tessuto per pulire le superfici esterne delle parti in metallo e in plastica dalla polvere e sporco. Per evitare di danneggiare la verniciatura, non usare sostanze chimicamente attive, solventi, ecc.
- Pulire i contatti elettrici della batteria e lo slot d’installazione della batteria sul dispositivo utilizzando un solvente sgrassante organico.
- Controllare la carica della batteria (dovrebbe essere caricata al 50-80%). Ricaricare le batterie se necessario.
- Controllare le lenti di oculare e obiettivo. Se è necessario, rimuovere polvere e sabbia dalle lenti (preferibilmente con il metodo senza contatto). Pulire le superfici esterne dell'ottica con i detergenti appositi.

Risoluzione problemi

Per ricevere assistenza tecnica si prega di utilizzare l’indirizzo email support@pulsar-vision.com.

Risposte a domande frequenti sui dispositivi si trovano anche nella sezione **FAQ**.

Il dispositivo termico non si accende

Possibile causa

La batteria è completamente scaricata

Soluzione

Caricare la batteria

Malfunzionamento del dispositivo

Soluzione

In caso di problemi durante il funzionamento, provare a resettare il dispositivo premendo il pulsante ON/OFF per 10 secondi.

Non funziona dalla sorgente di alimentazione esterna

Possibile causa

Il cavo USB è danneggiato.

Soluzione

Sostituire il cavo USB.

Possibile causa

L’alimentatore esterno è scaricato.

Soluzione

Caricare l'alimentatore esterno (se necessario).

L’immagine non è nitida - deformazioni sotto forma di strisce di diverse direzioni e larghezze, oppure macchie di varie dimensioni e luminosità.

Possibile causa

E’ necessaria la calibrazione.

Soluzione

Eseguire la calibrazione secondo le istruzioni della voce**«Modalità calibrazione»**.

Schermo nero dopo la calibrazione

Soluzione

Se l’immagine non appare chiara dopo la calibrazione, l’operazione deve essere ripetuta.

Quando il dispositivo è acceso, la frequenza di calibrazione inizialmente è più alta, per poi ridursi (se la modalità di calibrazione automatica è attivata)

Possibile causa

Dopo l’accensione del dispositivo, il sensore della temperatura richiede del tempo per stabilizzarsi. Questo è normale e non rappresenta un difetto.

Immagine sfocata del punto di mira - non è possibile mirare con l'oculare

Possibile causa

Per la correzione della visione è insufficiente il consumo diottrico dell'oculare.

Soluzione

Se portate gli occhiali con le diottrie delle lenti superiori a -3/+5, potete osservare con l'oculare del visore usando gli occhiali.

Sul display sono apparse delle strisce colorate o l'immagine è scomparsa

Possibile causa

Durante il funzionamento, il dispositivo è stato esposto ad una tensione statica.

Soluzione

Dopo l'esposizione alla tensione statica il dispositivo può riavviarsi da solo o si deve spegnere e riaccendere il dispositivo.

L’Immagine è troppo scura

Possibile causa

Sono impostati una bassa luminosità o contrasto.

Soluzione

Regolare la luminosità o il contrasto nel **menu rapido.**

Con un’immagine nitida del punto di mira, l'immagine dell’oggetto osservato ad una distanza di almeno 30 m è sfocata

Possibile causa

Presenza di polvere o di condensa sulle superfici ottiche esterne o interne dell'obiettivo, ad esempio, dopo aver spostato il dispositivo da un ambiente freddo a uno caldo.

Soluzione

Pulire la superficie esterna della lente dell’obiettivo con un panno soffice di cotone. Asciugare il cannocchiale. Lasciarlo per 4 ore in una stanza calda.

Possibile causa

L’obiettivo è sfocato.

Soluzione

Regolare la nitidezza dell'immagine ruotando la ghiera di messa a fuoco dell'obiettivo.

Durante le riprese, il punto di impatto viene perso

Possibile causa

Il visore non risulta stabile o non è ben fissato sull’arma.

Soluzione

Controllare la stabilità del visore sull’arma e il corretto fissaggio dell’attacco.

Assicurarsi di usare lo stesso tipo di cartuccia con cui in precedenza è stato effettuato il tiro d’aggiustamento della propria arma con visore.

Se avete aggiustato il tiro del visore d’estate e l’esercitate d’inverno (o viceversa), è possibile qualche cambiamento del punto zero del tiro d’aggiustamento.

Dopo l’azzeramento il reticolo di puntamento si sposta rispetto al centro del display

Possibile causa

Dopo aver sparato un colpo, il reticolo di puntamento potrebbe non trovarsi al centro del display. Questo è normale e non è da ritenersi un difetto.

Il dispositivo non si mette a fuoco

Possibile causa

L’impostazione è erronea

Soluzione

Impostare il dispositivo secondo la sezione **«Attivare e regolare l’immagine»**.

Controllare le superfici esterne delle lenti e dell’oculare; se necessario, rimuovere la polvere, la condensa, la brina ecc. A temperature basse si possono usare appositi rivestimenti antiappannamento (come, ad esempio, per occhiali correttivi).

Lo smartphone o il tablet non si connette al dispositivo

Possibile causa

La password del dispositivo è stata modificata.

Soluzione

Eliminare la rete e riconnettersi inserendo la password registrata nel dispositivo.

Possibile causa

Il dispositivo si trova nella zona con un numero elevato di reti Wi-Fi che potrebbero disturbarlo.

Soluzione

Per assicurare il funzionamento stabile del Wi-Fi, spostare il dispositivo in un campo con un minor numero di reti Wi-Fi o in una zona in cui esse sono assenti.

Soluzione

Cambiate la larghezza di banda Wi-Fi dello strumento.

Possibile causa

Lo strumento è dotato di una rete da 5 GHz attiva, ma lo smartphone supporta solamente 2.4 GHz.

Soluzione

Cambiate la larghezza di banda Wi-Fi dello strumento passando a 2.4 GHz.

Ulteriori informazioni sulla risoluzione dei problemi di connessione a Stream Vision 2 sono disponibili a questo **link**.

La trasmissione del segnale Wi-Fi manca o si interrompe

Possibile causa

Lo smartphone o il tablet si trovano fuori campo della copertura del segnale Wi-Fi. Sono presenti degli ostacoli tra il dispositivo e il ricevitore del segnale (ad esempio, pareti in calcestruzzo).

Soluzione

Spostare lo smartphone o il tablet nel campo del segnale Wi-Fi.

Ulteriori informazioni sulla risoluzione dei problemi di connessione a Stream Vision 2 sono disponibili a questo **link**.

E’ assente l’immagine dell’oggetto osservato

Possibile causa

L’osservazione si effettua attraverso un vetro.

Soluzione

Rimuovere il vetro o cambiare la posizione di visualizzazione.

Scarsa qualità dell'immagine / Distanza di rilevamento ridotta

Possibile causa

Questi problemi possono verificarsi nell’osservare durante il maltempo (neve, pioggia, nebbia, ecc.)

Sul display del cannocchiale da puntamento o sul microbolometro sono presenti diversi punti luminosi o neri (pixel)

Possibile causa

La presenza di punti è causata dalle peculiarità del microbolometro o della tecnologia di produzione del display e non è un difetto.

Se il dispositivo si utilizza in condizioni meteorologiche a temperature basse la qualità dell'immagine dell’ambiente è peggiore rispetto all’utilizzo a temperature sopra lo zero

Possibile causa

In condizioni meteorologiche sopra lo zero, gli oggetti di osservazione (ambiente, sfondo) per motivi di diversa conduttività termica si riscaldano in modo diverso, per cui si ottiene un maggiore contrasto termico e, di conseguenza, la qualità dell'immagine elaborata dal visore termico sarà migliore.

A temperature basse, gli oggetti osservati (sfondo), di solito, vengono raffreddati quasi alla stessa temperatura, perciò il contrasto termico viene significativamente ridotto e la qualità dell'immagine (dettaglio) peggiora. Questa è la particolarità del funzionamento dei dispositivi termici.

Italiano Il telecomando non funziona

Possibile causa

Il Bluetooth non è attivato.

Soluzione

Attivare il Bluetooth seguendo le istruzioni (si veda la sezione **«Bluetooth»**).

Possibile causa

Il telecomando è spento.

Soluzione

Attivare il telecomando sequendo le instruzioni (si veda la sezione **«Attivazione del telecomando»**).

Possibile causa

Il telecomando è fuori dal campo di visibilità del dispositivo.

Soluzione

Tornare nel campo di visibilità del dispositivo.

Possibile causa

La batteria del telecomando è scarica.

Soluzione

Inserire una nuova batteria CR2032: svitare le viti sul lato posteriore del telecomando, rimuovere il copribatteria, inserire la nuova batteria e riavvitare.

Letture errate del punto di mira consigliato

Possibile causa

Il **calcolatore balistico** utilizza le letture di angolo/elevazione del vostro cannocchiale per il calcolo del punto di mira consigliato. C’è una discrepanza tra l’angolo di elevazione del cannocchiale durante l’inserimento della distanza e l’angolo di mira.

Soluzione

Mantenete il reticolo del cannocchiale sul bersaglio durante l’inserimento del dato della distanza.

Conformità con la legge e dichiarazioni di esclusione di responsabilità

Attenzione!I cannocchiali termici Thermion necessitano una licenza se esportati al di fuori del proprio paese.

Compatibilità elettromagnetica. Questo prodotto è conforme ai requisiti della norma europea EN 55032:2015, Classe A.

Attenzione: l’uso di questo prodotto in un'area residenziale può causare dei radiodisturbi.

Aggiornamenti al prodotto. Il produttore si riserva il diritto, in qualunque momento e senza obbligo di previa comunicazione al Cliente, di apportare modifiche alle caratteristiche, al design e al contenuto della confezione (nel rispetto delle leggi vigenti, se applicabili) che non compromettano la qualità del Prodotto.

Riparazione. La riparazione del prodotto è disponibile entro 5 anni dall’acquisto del prodotto.

Limitazione di responsabilità. Soggetto alle norme e ai regolamenti obbligatoriamente applicabili, il produttore non è responsabile per azioni, reclami, cause giudiziarie, procedimenti, costi, spese, danni o obblighi (se ve ne sono), causati dall’utilizzo del prodotto. L’utilizzo del prodotto e le azioni intraprese con esso sono di esclusiva responsabilità del Cliente. L’unico impegno del Produttore si limita alla fornitura del/i prodotto/i e dei relativi servizi in base ai termini e alle condizioni delle transazioni concluse, incluse le disposizioni stabilite nelle condizioni di garanzia. La fornitura al Cliente di prodotti venduti e di servizi erogati dal Produttore non è da intendere,

interpretare o considerare, sia espressamente che implicitamente, come un beneficio o un obbligo nei confronti di terzi (oltre a Distributore, Rivenditore, Acquirente). La responsabilità del Produttore per qualsiasi danno, indipendentemente dalla forma in cui si manifesta o dall’azione che lo causa, non eccederà i pagamenti o altre spese versate al Produttore per il/i prodotto/i e/o i servizi.

IL PRODUTTORE NON È RESPONSABILE PER LA PERDITA DI REDDITO O PER I DANNI INDIRETTI, PARTICOLARI, INCIDENTALI, CONSEQUENZIALI, ESEMPLARI O PUNITIVI, ANCHE NEL CASO CHE IL PRODUTTORE SAPESSE O AVREBBE DOVUTO SAPERE CHE TALI DANNI ERANO POSSIBILI, E ANCHE NEL CASO CHE I DANNI DIRETTI NON SODDISFINO I REQUISITI PER UN RIMEDIO.