Talion

Betriebsanleitung

Inhalt

Technische Daten
Das Gerät

- Beschreibung
- Lieferumfang
- Merkmale
- Gerätekomponenten und Bedienungselemente

Stromversorgungen

- Sicherheitshinweise
- Empfehlungen für den Einsatz von Akkus
- Batterieladung
- Installieren der Akkumulatorenbatterie
- Externe Stromversorgung

Inbetriebnahme

- Montage auf die Waffe
- Einschalten und Bildeinstellung
- Funktionen der Tasten

Einschießen

- Wie man beim Einschießen vorgeht
- Neue Distanz hinzufügen
- Einstellungen der Einschießparameter
- Seiten/Höhenverstellung
- Vergrößerung (beim Einschießen)
- Freeze
- Bearbeiten Distanztitel
- Hauptdistanz Ändern
- Distanz Löschen

Schnittstelle

- Statusleiste
- Schnellstartmenü
- Hauptmenü
  - Hauptmenü aufrufen

Absehen und Einschießen

Einschiessenprofil
Absehenstyp
Absehensfarbe
Absehenhelligkeit

Glättungsfilter
Farbmodi
Benutzer Modus
Grafikhelligkeit
Wi-Fi Aktivierung
Wi-Fi Einstellungen
Mikrofon
Kalibrierungsmodus
Allgemeine Einstellungen
Accelerometer (Beschleunigungsmesser)

Automatisches Abschalten
Seitenneigung

Reparatur der schadhaften Pixel

Reparatur der schadhaften Pixel
Standard Karte von schadhaften Pixeln zurücksetzen

Geräteinformation

Funktionen

Verstärkungsstufe
Video- und Fotoaufnahme
Diskreter Digitaler Zoom
Funktion PiP
Funktion „Bildschirm Aus“
Wi-Fi Funktion
Skalierbares Absehen
Stadiametrischer Entfernungsmesser
Anschluss von USB

Software

Stream Vision 2
Firmware Update

Wartung

Technische Inspektion
Technische Wartung

Fehlerbeseitigung
Einhaltung von gesetzlichen Bestimmungen und Haftungsausschlüsse

Technische Daten

Mehr über die wichtigsten Parameter erfahren Sie **hier**.

XQ38

Modell	**XQ38**
SKU (ohne Halterung)	76561
SKU (mit Weaver U-Halterung)	76561U
SKU (mit Weaver USQD-Halterung)	76561S
SKU (mit Weaver LQD-Halterung)	76561L
Mikrobolometer	
Typ	ungekühlt
Auflösung, Pixel	384x288
Pixelgröße, Mikrometer	17
NETD, mK	< 40
Bildwechselfrequenz, Hz	50
Optische Daten	
Objektiv, mm	F38 F/1.2
Vergrößerung, x	2,5-10
Austrittspupillenabstand, mm	50
Sehwinkel (H), °/mm auf 100 m	9,8/17,2
Dioptrienausgleich, Dioptrien	-3/+4

Entdeckungsdistanz (Objekt vom Typ „Hirsch“), m	1350
Absehen	
Verstellung pro Klick, mm auf 100 m - bei Vergrößerung, x	17 mm – 2,5x 8,5 mm – 5x 4,25 mm – 10x
Verstellbereich (horizontal/vertikal), mm auf 100 m	3400/3400
Display	
Typ	AMOLED
Auflösung, Pixel	1024x768
Betriebsparameter	
Betriebsspannung	3–4,2
Akkutyp / Kapazität / Nennausgangsspannung	Li-Ion Battery Pack APS 5T / 4900 mAh / DC 3,7 V (abnehmbar)
Externe Stromversorgung	5 V, 9 V (USB Type-C Power Delivery)
Betriebsdauer von einem Akkusatz bei t = 22°C, h**	9
Max Stoßfestigkeit auf gezogener Waffe, J	6000
Max Stoßfestigkeit auf glatter Waffe, Kaliber	12
Kompatible Montagehalterungen	Weaver U Mount Weaver USQD Mount Weaver LQD Mount
Schutzart, IP-Code (IEC60529)	IPX7
Betriebstemperatur, °C	-25 – +50

Abmessungen mit Augenmuschel, mm	330x57x67
Gewicht (mit abnehmbarem Akku, ohne Halterung), kg	0,82
Videorecorder	
Foto-/Videoauflösung, Pixel	1024x768
Video-/Fotoformat	.mp4 / .jpg
Intergrierter Speicher	16 GB
Wi-Fi-Kanal* **	
Frequenz	2,4/5 GHz
Standard	IEEE 802.11 b/g/n/ac

* Separat erhältlich

** Die tatsächliche Betriebsdauer hängt von der Intensität der Verwendung von Wi-Fi und dem integrierten Videorekorder ab.

*** Die Empfangsreichweite kann je nach verschiedenen Faktoren variieren: Vorhandensein von Hindernissen, anderen Wi-Fi-Netzwerken.

XG35

Modell	XG35
SKU (ohne Halterung)	76563
SKU (mit Weaver U-Halterung)	76563U
SKU (mit Weaver USQD-Halterung)	76563S
SKU (mit Weaver LQD-Halterung)	76563L
Mikrobolometer	
Typ	ungekühlt
Auflösung, Pixel	640x480
Pixelgröße, Mikrometer	12
NETD, mK	< 40
Bildwechselfrequenz, Hz	50
Optische Daten	
Objektiv, mm	F35 F/1,0
Vergrößerung, x	2-16
Austrittspupillenabstand, mm	50
Sehwinkel (H), °/mm auf 100 m	12,5 / 21,9
Dioptrienausgleich, Dioptrien	-3/+4
Entdeckungsdistanz (Objekt vom Typ „Hirsch“), m	1750
Absehen	
Verstellung pro Klick, mm auf 100 m - bei Vergrößerung, x	21 mm – 2x 10,5 mm – 4x 5,25 mm – 8x 2,6 mm – 16x

Verstellbereich (horizontal/vertikal), mm auf 100 m	4200/4200
Display	
Typ	AMOLED
Auflösung, Pixel	1024x768
Betriebsparameter	
Betriebsspannung	3–4,2
Akkutyp / Kapazität / Nennausgangsspannung	Li-Ion Battery Pack APS 5T / 4900 mAh / DC 3,7 V (abnehmbar)
Externe Stromversorgung	5 V, 9 V (USB Type-C Power Delivery)
Betriebsdauer von einem Akkusatz bei t = 22°C, h**	7
Max Stoßfestigkeit auf gezogener Waffe, J	6000
Max Stoßfestigkeit auf glatter Waffe, Kaliber	12
Kompatible Montagehalterungen	Weaver U Mount Weaver USQD Mount Weaver LQD Mount
Schutzart, IP-Code (IEC60529)	IPX7
Betriebstemperatur, °C	-25 – +50
Abmessungen mit Augenmuschel, mm	330x57x67
Gewicht (mit abnehmbarem Akku, ohne Halterung), kg	0,82
Videorecorder	
Foto-/Videoauflösung, Pixel	1024x768

Video-/Fotoformat	.mp4 / .jpg
Intergrierter Speicher	16 GB
Wi-Fi-Kanal* **	
Frequenz	2,4/5 GHz
Standard	IEEE 802.11 b/g/n/ac

* Separat erhältlich

** Die tatsächliche Betriebsdauer hängt von der Intensität der Verwendung von Wi-Fi und dem integrierten Videorekorder ab.

*** Die Empfangsreichweite kann je nach verschiedenen Faktoren variieren: Vorhandensein von Hindernissen, anderen Wi-Fi-Netzwerken.

XQ35 Pro

Modell	XQ35 Pro
SKU (ohne Halterung)	76566
SKU (mit Weaver U-Halterung)	76566U
SKU (mit Weaver USQD-Halterung)	76566S
SKU (mit Weaver LQD-Halterung)	76566L
Mikrobolometer	
Typ	ungekühlt
Auflösung, Pixel	384x288
Pixelgröße, Mikrometer	17
NETD, mK	< 25
Bildwechselfrequenz, Hz	50
Optische Daten	
Objektiv, mm	F35 F/1,0
Vergrößerung, x	2,5-10
Austrittspupillenabstand, mm	50
Sehwinkel (H), °/mm auf 100 m	10,7/18,7
Dioptrienausgleich, Dioptrien	-3/+4
Entdeckungsdistanz (Objekt vom Typ „Hirsch“), m	1350
Absehen	
Verstellung pro Klick, mm auf 100 m - bei Vergrößerung, x	18 mm – 2,5x 9 mm – 5x 4,5 mm – 10x
Verstellbereich (horizontal/vertikal), mm auf 100 m	3600/3600

Display	
Typ	AMOLED
Auflösung, Pixel	1024x768
Betriebsparameter	
Betriebsspannung	3–4,2
Akkutyp / Kapazität / Nennausgangsspannung	Li-Ion Battery Pack APS 5T / 4900 mAh / DC 3,7 V (abnehmbar)
Externe Stromversorgung	5 V, 9 V (USB Type-C Power Delivery)
Betriebsdauer von einem Akkusatz bei t = 22°C, h**	9
Max Stoßfestigkeit auf gezogener Waffe, J	6000
Max Stoßfestigkeit auf glatter Waffe, Kaliber	12
Kompatible Montagehalterungen	Weaver U Mount Weaver USQD Mount Weaver LQD Mount
Schutzart, IP-Code (IEC60529)	IPX7
Betriebstemperatur, °C	-25 – +50
Abmessungen mit Augenmuschel, mm	330x57x67
Gewicht (mit abnehmbarem Akku, ohne Halterung), kg	0,82
Videorecorder	
Foto-/Videoauflösung, Pixel	1024x768
Video-/Fotoformat	.mp4 / .jpg
Intergrierter Speicher	16 GB
Wi-Fi-Kanal* **	

Frequenz	2,4/5 GHz
Standard	IEEE 802.11 b/g/n/ac

* Separat erhältlich

** Die tatsächliche Betriebsdauer hängt von der Intensität der Verwendung von Wi-Fi und dem integrierten Videorekorder ab.

*** Die Empfangsreichweite kann je nach verschiedenen Faktoren variieren: Vorhandensein von Hindernissen, anderen Wi-Fi-Netzwerken.

Beschreibung

https://www.youtube.com/embed/m_3a5j75kKQ?si=cFDtIFqppD6cpno-

https://www.youtube.com/embed/feOD2H-w1VA

https://www.youtube.com/embed/5XpgXwOyL40

Talion Wärmebildzielfernrohre sind für den Einsatz auf Jagdwaffen sowohl in der Nacht, als auch am Tage bei schwierigen Wetterverhältnissen (Nebel, Smog, Regen) entwickelt, sowie in Umgebungen mit Hindernissen, welche die Erkennung eines Ziels erschweren (Äste/Zweige, hohes Gras, dichte Sträucher usw.).

Im Gegensatz zu Zielfernrohren, die auf elektronenoptischen Wandlern basieren, benötigen Wärmebildzielfernrohre keine externe Lichtquelle und sind gegen helles Licht resistent.

Die Anwendungsgebiete von Zielfernrohren sind das Jagen, das Scheiben- und Sportschießen, das Beobachten und das Auskundschaften.

Die ersten Schritte finden Sie in den Abschnitten:

Batterieladung

Installieren der Akkumulatorenbatterie

Montage auf die Waffe

Einschalten und Bildeinstellung

Wie man beim Einschießen vorgeht

Stream Vision 2

Lieferumfang

- Wärmebildzielfernrohr Talion
- Halterung*
- Befestigungsschrauben*
- Abnehmbarer Gummi-Augenschutz
- APS 5T Akkumulatorenbatterie (2 Stk.)
- APS5 Ladegerät für Akkumulatorenbatterie
- Netzadapter
- USB Typ-C Kabel mit USB Typ-A Adapter
- Aufbewahrungstasche
- Reinigungstuch für Optik
- Kurzanleitung
- Garantieschein

---

*Separat erhältlich oder Teil der Lieferung. Die Art der Halterung und der Schrauben hängt von dem Modell des jeweiligen Gerätes ab.

Merkmale

- Eingebauter 3-Achsen-Beschleunigungsmesser/Gyroskop (Anzeige des Neigungswinkels)
- 3 Stufen der Empfindlichkeitsverstärkung: Normal, Hoch, Ultra
- 3 Kalibrierungsmodi: manuell, halbautomatisch und automatisch
- Sanfter digitaler Zoom
- Reiche Auswahl an elektronischen Absehen
- Skalierbare Absehen (Absehenstriche ändern sich proportional zum Zoom)
- 5 Einschiessenprofile (10 Entfernungen in einem Profil)
- „Freeze“-Funktion für das Ein-Schuss-Einschießen
- Extra feines Einschießen „Zoom Zeroing“ (Reduzierung des Klickwertes bei Zoom Vergrößerung)
- 8 Farbmodi
- Funktion zur Entfernung fehlerhafter Pixel
- Funktion des Abschaltens des Displays
- Wi-Fi. Fernbedienung und Beobachtung via Smartphone
- Geräte-Firmware-Aktualisierung mit der kostenlosen Stream Vision 2 App
- Hochkalibriger Rückstoßwiderstand: 12 Kaliber, 9,3×64, .375H&H

Videoaufnahme

- Eingebauter Foto-Videorekorder mit Tonaufnahme
- Interner Speicher mit 16 GB
- Integration mit iOS- und Android-Geräten
- Speichern von Fotos und Videos in der Cloud mit der Stream Vision 2 App

Battery Pack

- APS 5T 4900 mAh Li-Ionen-Schnellwechselbatterie
- Der Akku kann über den USB Type-C-Port aufgeladen werden

Gerätekomponenten und Bedienungselemente

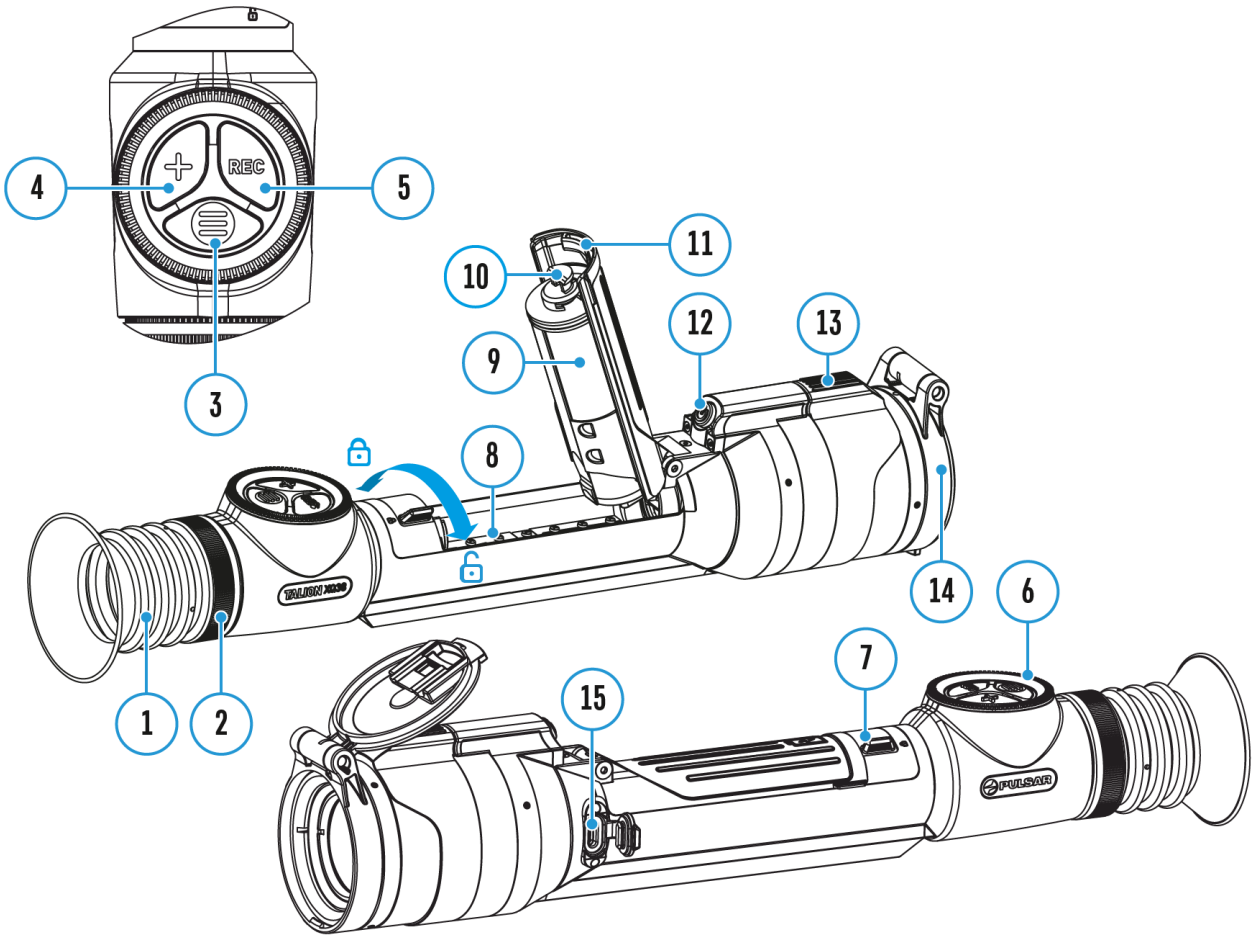

1. Augenschutz
2. Dioptrieneinstellring
3. Taste MENU
4. Taste ZOOM
5. Taste REC
6. Controller
7. Verriegelung des Deckels von dem Akkufach
8. Akkufach
9. Akku APS 5T

10. Haken
11. Deckel von dem Akkufach
12. Taste ON/OFF
13. Objektivfokussierung
14. Objektivschutzdeckel
15. USB Type-C-Anschluss

Sicherheitshinweise

- Verwenden Sie zum Laden des APS 5T-Akkus immer das mit dem Gerät gelieferte APS 5-Ladegerät (oder separat erhältliche). Die Verwendung eines ungeeigneten Ladegeräts kann irreparable Schäden am Akku verursachen oder zur Entzündung des Akkus führen.
- Laden Sie den Akku nicht gleich auf, wenn er von der Kälte in einen warmen Raum gebracht wurde. Warten Sie mindestens 30 Minuten, bis sich der Akku erwärmt hat.
- Lassen Sie den Akku während des Ladevorgangs nicht unbeaufsichtigt.
- Verwenden Sie das Ladegerät nicht, wenn es beschädigt wurde oder seine Konstruktion geändert wurde.
- Lassen Sie den Akku nach Abschluss des Ladevorgangs nicht in einem an das Netzwerk angeschlossenen Ladegerät.
- Setzen Sie den Akku keiner Hitze und keinem offenen Feuer aus.
- Verwenden Sie den Akku nicht als Stromquelle für Geräte, die keine APS Akkus unterstützen.
- Zerlegen oder verformen Sie den Akku oder das Ladegerät nicht.
- Setzen Sie den Akku und das Ladegerät keinen Stößen oder Stürzen aus.
- Tauchen Sie den Akku und das Ladegerät nicht ins Wasser.
- Der Akku und das Ladegerät sind von Kindern fernzuhalten.

Empfehlungen für den Einsatz von Akkus

- Der Akku sollte für eine Langzeitlagerung teilweise aufgeladen werden - 50 bis 80 %.
- Der Akku soll bei einer Außentemperatur von 0 °C bis +35 °C geladen werden. Andernfalls verkürzt sich die Lebensdauer des Akkus erheblich.
- Wenn der Akku bei Außentemperaturen unter 0 °C verwendet wird, nimmt die Akkukapazität ab. Dies ist normal und ist kein Defekt.
- Verwenden Sie den Akku nicht bei Temperaturen außerhalb des Bereichs von -25 °C bis +50 °C. Das kann die Lebensdauer des Akkus verkürzen.
- Der Akku ist mit einem Kurzschlussschutz ausgestattet. Vermeiden Sie jedoch Situationen, die zu einem Kurzschluss führen könnten.

Batterieladung

Talion Wärmebildzielfernrohre werden mit einem wiederaufladbaren Lithium-Ionen-Akkupack APS 5T geliefert. Vor dem ersten Gebrauch soll der Akku aufgeladen werden.

Das Symbol in der Statusleiste blinkt, wenn der Ladezustand des Akkus niedrig ist. Der Akku muss aufgeladen werden.

Variante 1

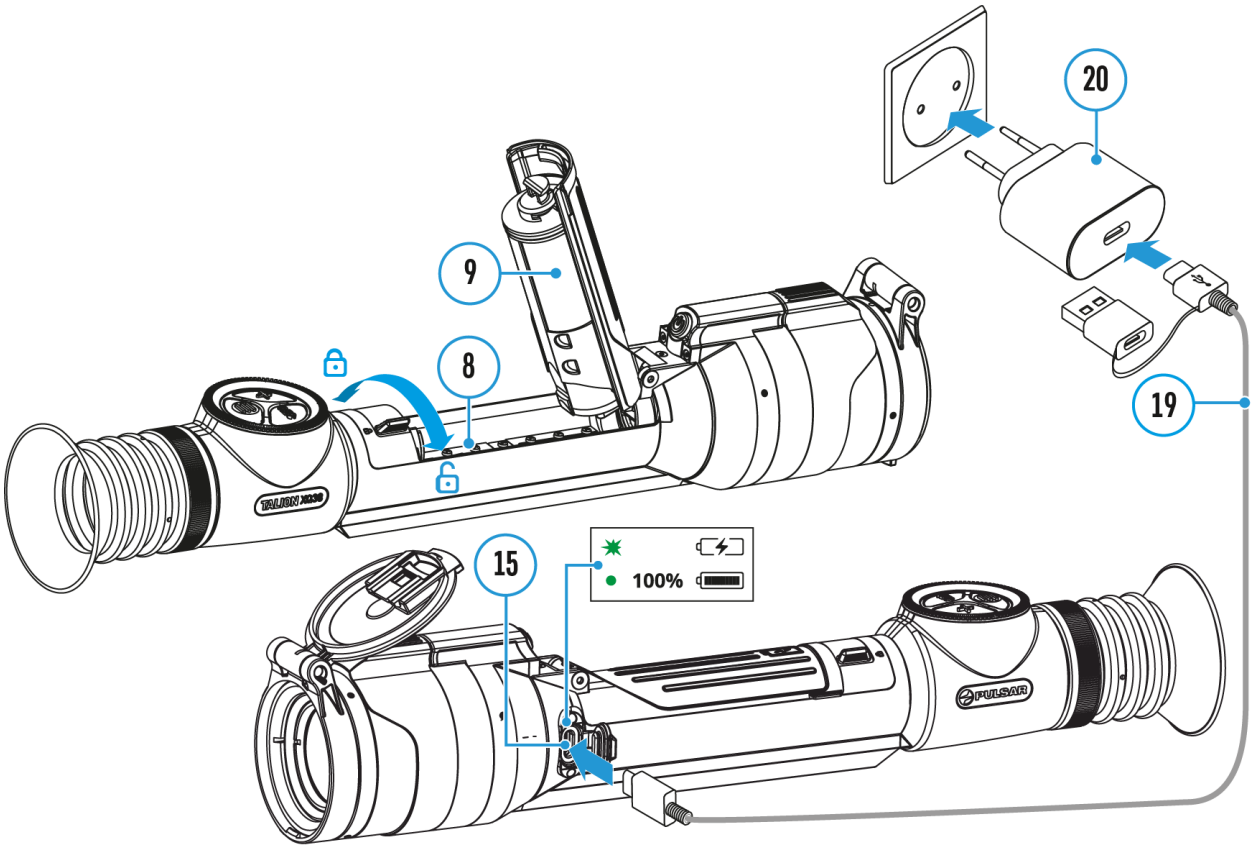

1. **Setzen** Sie den Akku**(9)** in das Akkufach **(8)** des Gerätes ein.
2. Schließen Sie das USB-Kabel **(19)** an den USB-Anschluss Typ-C**(15)** des Gerätes an.
3. Schließen Sie das andere Ende des USB-Typ-C-Kabels **(19)** an den Netzadapter **(20)** an, indem Sie den USB-Typ-A-Adapter entfernen.
4. Stecken Sie den Netzadapter **(19)** in eine 100 - 240 V Steckdose.

5. Warten Sie, bis der Akku vollständig geladen ist (Anzeige in der Statusleiste:).

Wenn das Gerät ausgeschaltet ist, zeigt die LED-Anzeige den Akkuladezustand an:

LED-Anzeige	Akkuladezustand
✸	Akku wird aufgeladen
●	Akku vollständig geladen

Variante 2

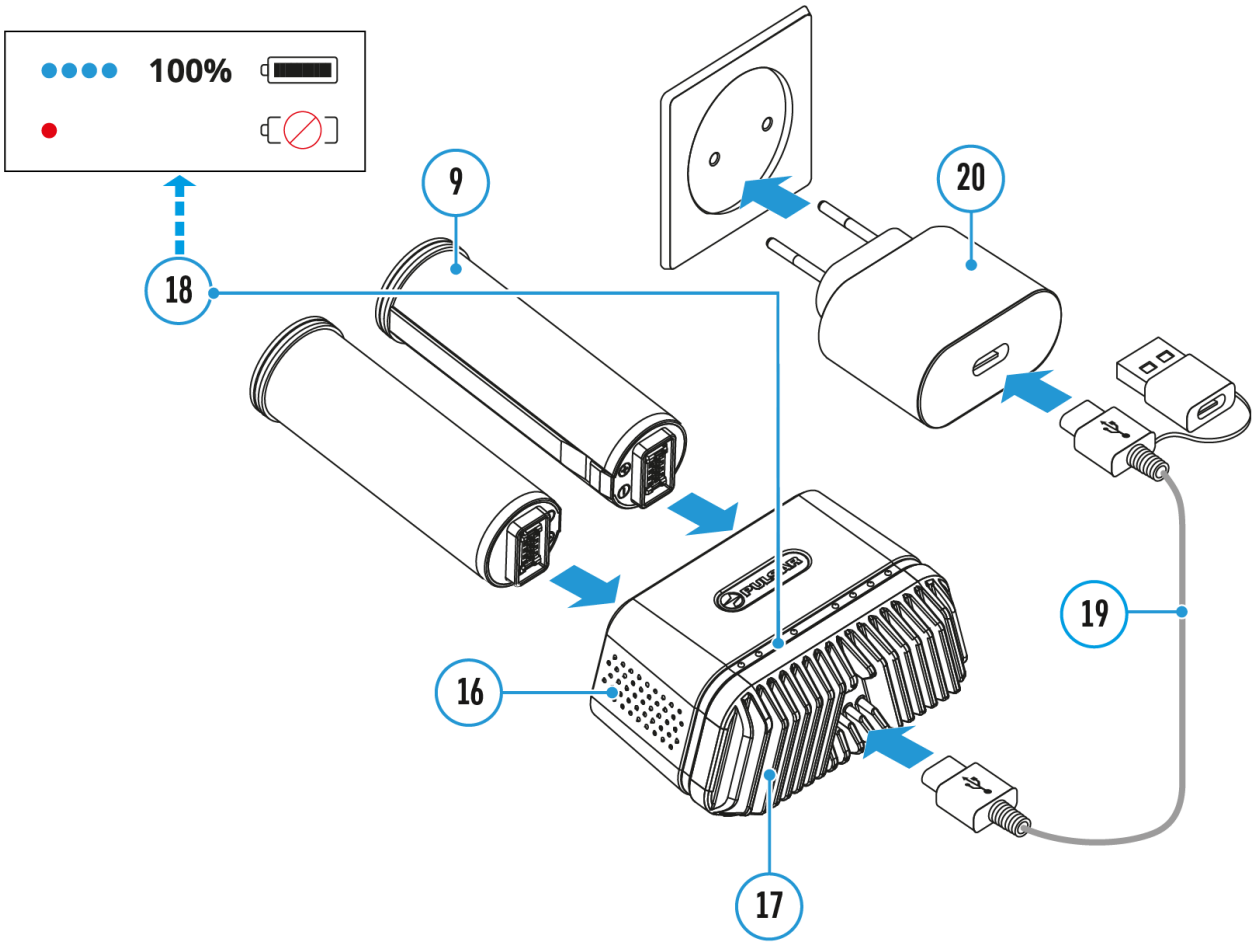

1. Setzen Sie den Akku**(9)** entlang der Führungsschiene bis zum Anschlag in den Steckplatz des APS 5 Ladegeräts* **(16)** ein (siehe Abb.).
2. Schließen Sie den Stecker des USB-Typ-C-Kabels **(19)** an den USB-Typ-C-Anschluss des Netzteils **(20)**an, indem Sie den USB-Typ-A-Adapter entfernen.
3. Stecken Sie den Netzadapter**(20)** in eine 100 - 240 V Steckdose.

4. Schließen Sie den anderen Stecker des USB-Kabels Type-C**(19)** an den USB-Anschluss Type-C**(17)** des Ladegeräts an.
5. Die LED-Anzeige **(18)** zeigt den Akkuladezustand an (siehe Tabelle).
6. Warten Sie, bis der Akku vollständig geladen ist (LED-Anzeige **(18)**: ● ● ● ●).

Hinweis: Sie können gleichzeitig zwei Akkus laden - ein zweiter Steckplatz ist dafür vorgesehen.

LED-Anzeige (18) im Modus der Akkuladung	**Akkuladezustand**
✸	Akkuladung beträgt 0 bis 25 %
• ✸	Akkuladung beträgt 26 bis 50 %
• • ✸	Akkuladung beträgt 51 bis 80 %
• • • ✸	Akkuladung beträgt 81 bis 99 %
• • • •	Der Akku ist vollständig geladen. Der Ladevorgang wird automatisch beendet. Der Akku kann vom Ladegerät getrennt werden.
•	Der Akku ist defekt. **Der Akku darfnicht verwendet werden!**

LED-Anzeige (18) im Standby-Modus*	**Akkuladezustand**
✸	Akkuladung beträgt 0 bis 25 %
•	Akkuladung beträgt 26 bis 50 %
• •	Akkuladung beträgt 51 bis 80 %
• • •	Akkuladung beträgt 81 bis 99 %
• • • •	Der Akku ist vollständig geladen. Er kann vom Ladegerät getrennt werden.

•	Der Akku ist defekt. **Der Akku darfnicht verwendet werden!**

* Standby-Modus ist ein Betriebsmodus, in dem die Batterien ins Ladegerät eingesetzt sind, der Netzadapter jedoch nicht angeschlossen ist. In diesem Modus funktioniert die Anzeige 10 Sekunden lang.

Achtung! Bei Verwendung eines Netzadapters, der die Schnellladetechnologie USB Power Delivery nicht unterstützt, wird die Flimmerfrequenz der LED-Anzeigen um das Dreifache reduziert, und die Ladezeit
verlängert sich.

Achtung! Das Ladegerät erwärmt sich beim Schnellladen. Überschüssige Wärme wird durch den Kühler abgeführt und beeinträchtigt den Betrieb des Geräts nicht.

Installieren der Akkumulatorenbatterie

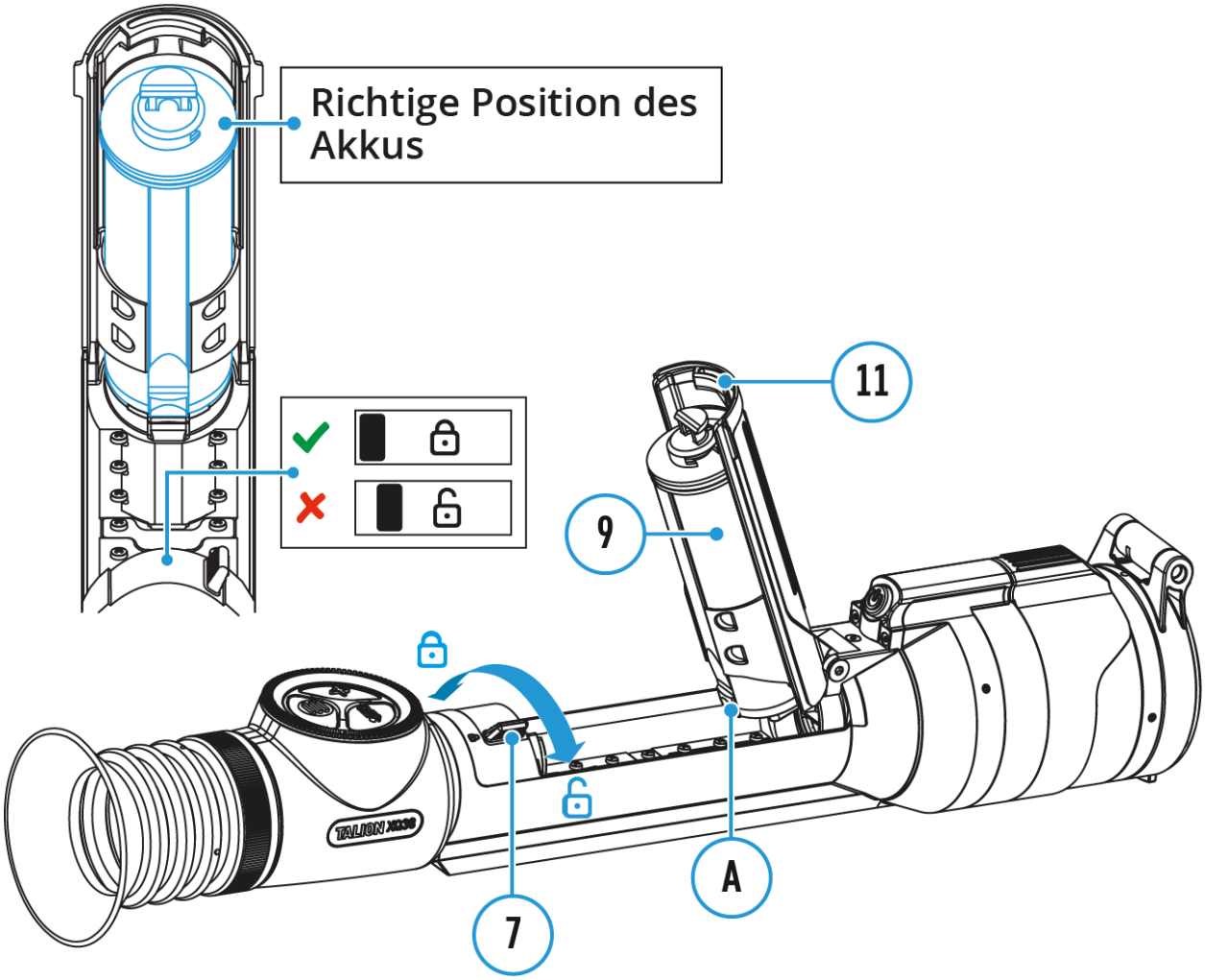

1. Stellen Sie die Verriegelung des Akkufachs **(7)** auf rechte Position ganz außen 🔓.
2. Öffnen Sie die Abdeckung des Akkufachs **(11)**.
3. Montieren Sie den APS 5T-Akku**(9)** wie in der Abbildung gezeigt unter den Deckel von dem Akkufach **(11)** ein. Der Vorsprung **(A)** des Akkus soll in die Nut zwischen den Befestigungselementen unter dem Deckel von dem Akkufach **(11)** passen.
4. Schließen Sie den Akkufachdeckel **(11)**. Der Haken **(10)** muss in die

Nut der Verriegelung **(7)** des Deckels von dem Akkufach einhaken. Dann schieben Sie den Riegel **(7)** bis zum Anschlag nach links an die Stelle, wo er einrastet. Die Lasche der Verriegelung **(7)** muss in einer Linie sein mit dem Symbol 🔓.

Externe Stromversorgung

Gerätediagramm anzeigen

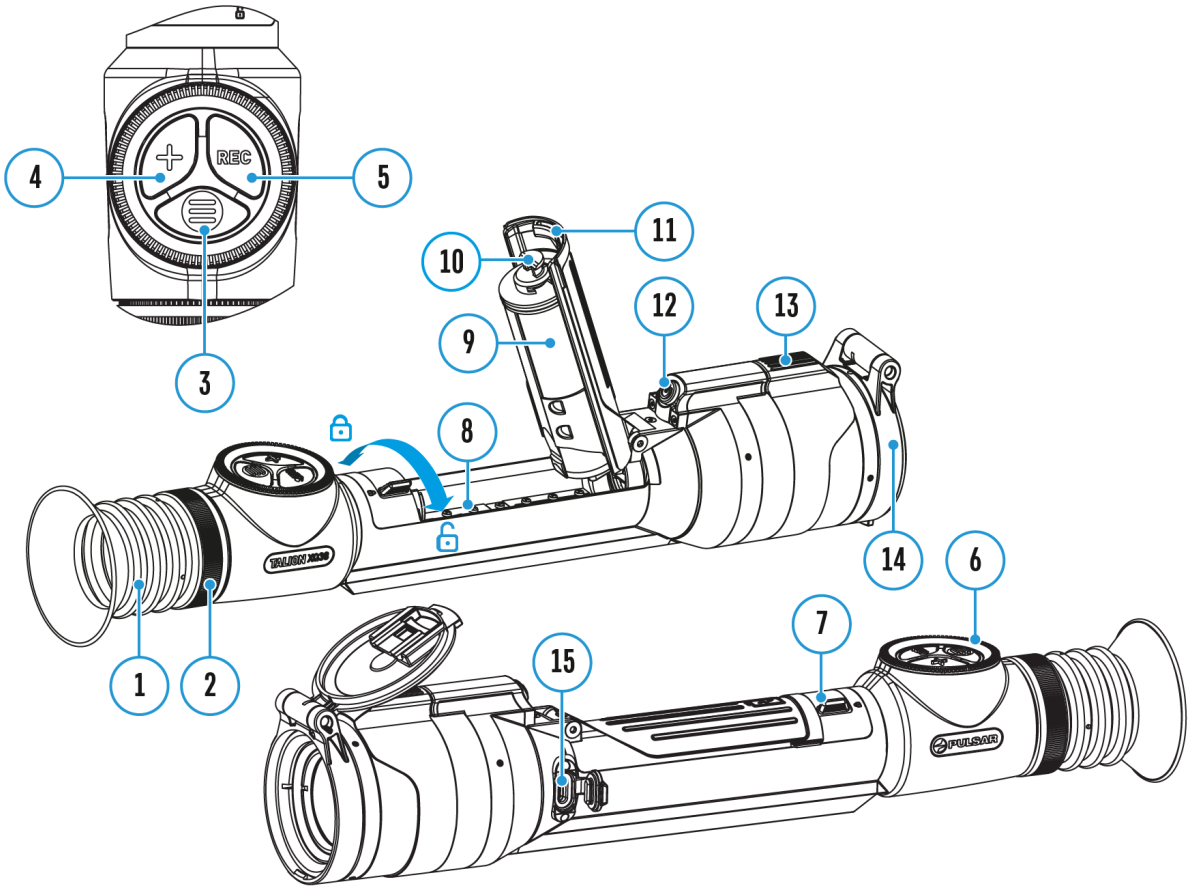

Externe Stromversorgung erfolgt über eine externe Stromquelle solche wie die Power Bank (5 V, 9 V).

1. Schließen Sie die externe Stromquelle an den USB Type-C-Anschluss **(15)** des Zielfernrohrs an.
2. Das Zielfernrohr schaltet auf externe Stromversorgung um, dabei wird der Akku APS 5T schrittweise aufgeladen.
3. In der Statusleiste wird das Symbol des Akkus , der aufgeladen wird, mit dem Wert des Ladezustands in Prozent angezeigt.
4. Wenn das Zielfernrohr von einer externen Stromquelle gespeist wird, der Akku APS 5T jedoch nicht angeschlossen ist, wird das Symbol angezeigt.

5. Wenn die externe Stromquelle getrennt wird, wird auf den APS 5T Akku umgeschaltet ohne dass das Zielfernrohr abgeschaltet wird.

Zu Ihrer Kenntins! Das Aufladen der APS 5T-Akkus von der Power Bank bei Temperaturen unter 0 °C kann die Lebensdauer der Batterie wesentlich herabsetzen. Beim Betrieb der externen Stromspeisung soll die Power Bank an das eingeschaltete, schon einige Minuten funktionierende Zielfernrohr angeschlossen werden.

Montage auf die Waffe

https://e.issuu.com/embed.html?d=2020_pulsar_digital_and_thermal_riflescopes_mounts

---

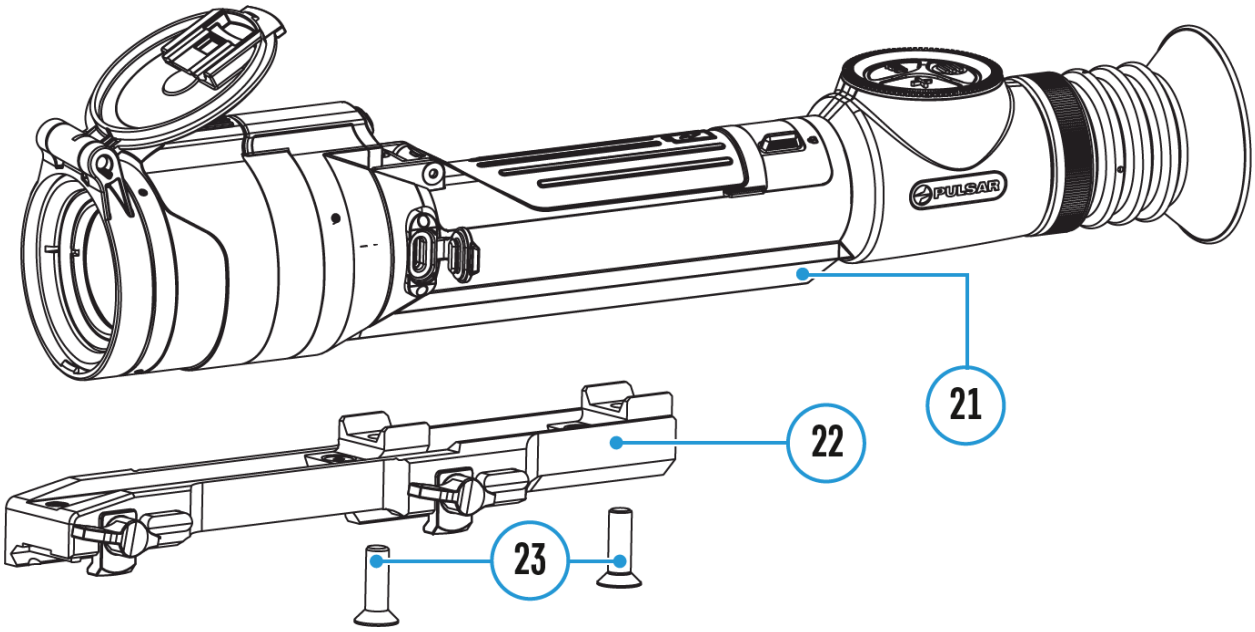

Um präzises Schießen zu gewährleisten, muss das **Talion** Zielfernrohr ordnungsgemäß auf dem Gewehr montiert sein.

1. Befestigen Sie die Halterung* **(22)** an der Zielfernrohrhalterung **(21)** mit einem Sechskantschlüssel* und Schrauben **(23)*** (die Anzugskraft- 4 Nm)**.**
2. Die Wahl der Position der Schiene trägt dazu bei, dass die Austrittspupille je nach Waffentyp korrekt entfernt wird.
3. Stellen Sie das Zielfernrohr mit der Schiene auf die Waffe auf und vergewissern Sie sich, dass die gewählte Position bequem ist. Entfernen Sie dann das Zielfernrohr.
4. Lösen Sie die Schrauben **(23)**, bringen Sie die Gewindesicherung auf das Gewinde an und ziehen Sie die Schrauben **(23)** fest (die Anzugskraft- 4 Nm). Lassen Sie die Gewindesicherung für die in deren Betriebsanleitung angegebene Zeit trocknen. Das Zielfernrohr ist für die Montage und Betrieb auf der Waffe bereit.
5. Bevor Sie das Zielfernrohr auf der Jagd einsetzen, befolgen Sie die

Empfehlungen aus dem Abschnitt **„Einschießen“**.

*Separat erhältlich oder Teil der Lieferung. Die Art der Halterung und der Schrauben hängt von dem Modell des jeweiligen Gerätes ab.

Halterung	**Schrauben**
Weaver U	2 Schrauben M6x18
Weaver LQD	3 Schrauben M6X12
Weaver USQD	2 vis M6x20 ou 1 vis M6x20 + 1 vis M6x25 (pour l’alésage central du support)

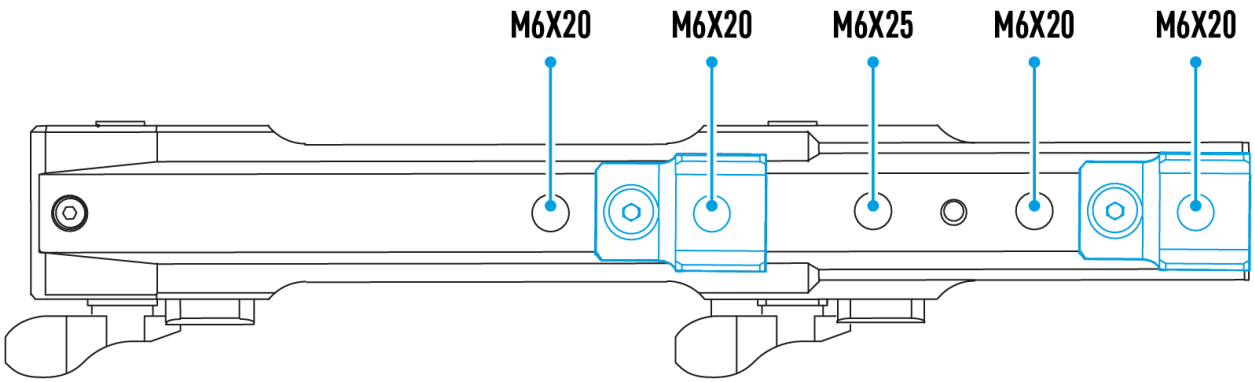

Einschalten und Bildeinstellung

Gerätediagramm anzeigen

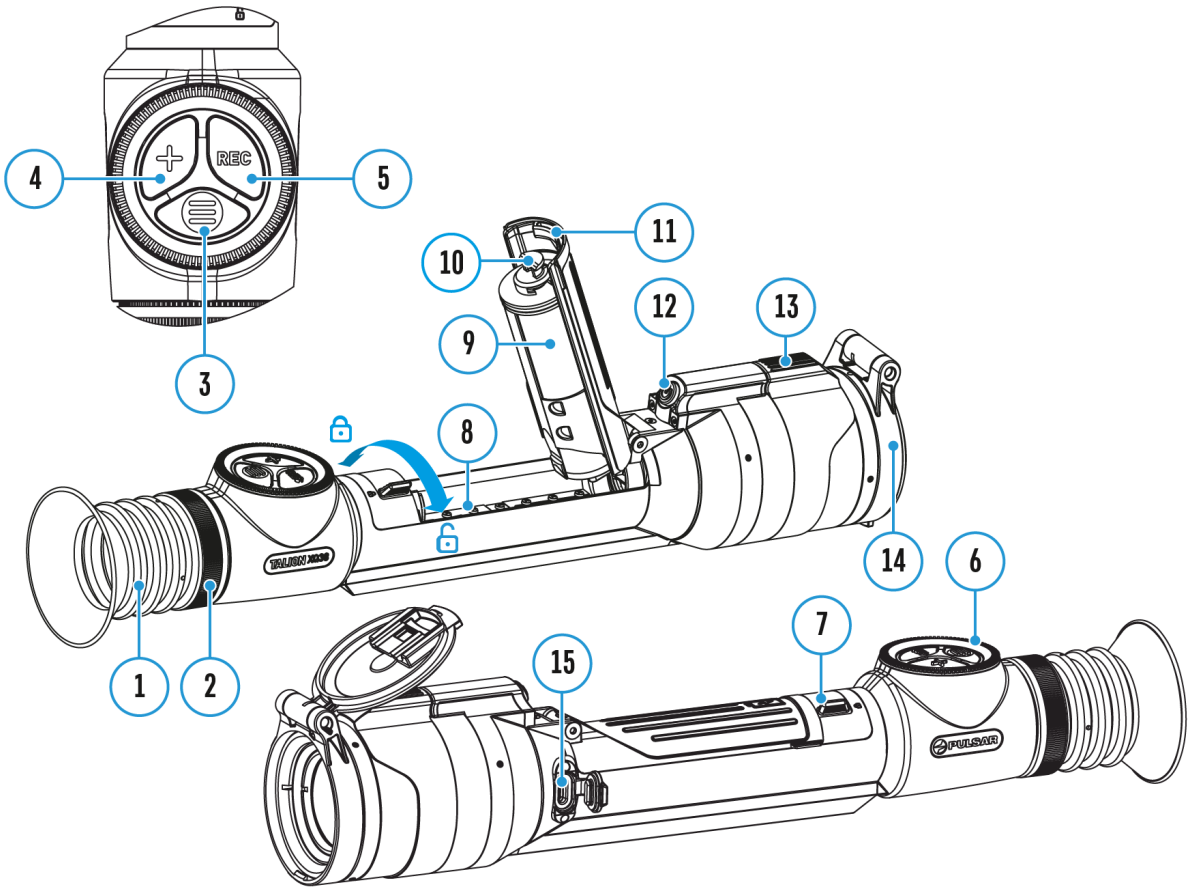

---

1. Nehmen Sie den Objektivschutzdeckel **(14)** ab.
2. Schalten Sie das Gerät durch kurzes Drücken auf die Taste **ON/OFF (12)** ein.
3. Stellen Sie die Auflösung der Symbole im Display durch Drehen des Dioptrieneinstellrings am Okular**(2)** ein.
4. Drehen Sie die Objektivfokussierung **(13)**, um auf das visuelle Ziel scharf zu stellen.
5. Rufen Sie das Hauptmenü durch langes Drücken der Taste **MENU (3)** auf und wählen Sie den gewünschten **Kalibrierungsmodus** durch

Drehen des Steuerrades: manuell **(M)**, halbautomatisch **(SA)** oder automatisch **(A**).

6. Kalibrieren Sie das Bild durch kurzes Drücken der Taste **ON/OFF (12)** (wobei der Kalibrierungsmodus **SA** oder **M** ausgewählt wurde). Schließen Sie vor der manuellen Kalibrierung die Objektivschutzdeckel.
7. Aktivieren Sie das Schnellstartmenü durch kurzes Drücken der Taste **MENU (3)**, um die **Verstärkungsstufe** (**„Normal“** N, **„Hoch“** H, **„Ultra“** U) auszuwählen, Helligkeit und Kontrast einzustellen (ausführliche Anweisungen finden Sie im Abschnitt **„Schnellstartmenü“**).
8. Um den Wert der Vergrößerung des Zielfernrohrs zu ändern, drücken Sie wiederholt die Taste **ZOOM (4)**. Solange das Piktogramm auf dem Bildschirm sichtbar ist, drehen Sie das Controller **(6)**. Der sanfte Digitalzoom läuft ab dem eingegebenen Wert der Vergrößerung ab.
9. Schalten Sie das Gerät durch langes Drücken auf die Taste **ON/OFF (12)** aus.

Beobachtungsbedingungen: Tageszeit, Wetter, unterschiedliche Beobachtungsobjekte beeinflussen die Bildqualität. Benutzerdefinierte Einstellungen für Helligkeit und Kontrast des Bildschirms sowie die Funktion zur Anpassung der Empfindlichkeit des Mikrobolometers helfen, die gewünschte Qualität in einer bestimmten Situation zu erreichen.

Achtung! Das Objektiv des Zielfernrohrs darf nicht auf intensive Energiequellen gerichtet werden, auf solche wie Geräte mit Laserstrahlung oder auf die Sonne. Es kann zur Beschädigung elektronischer Komponenten des Zielfernrohrs führen. Schäden, die durch Nichtbeachtung der Betriebsvorschriften verursacht werden, unterliegen keiner Garantie.

Funktionen der Tasten

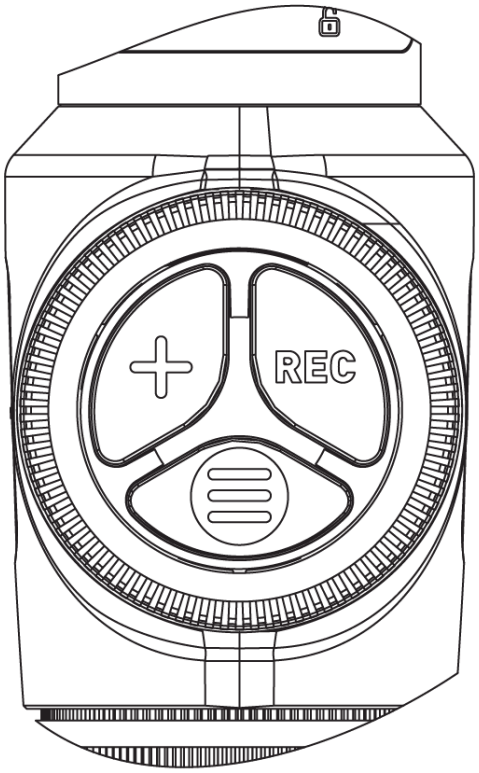

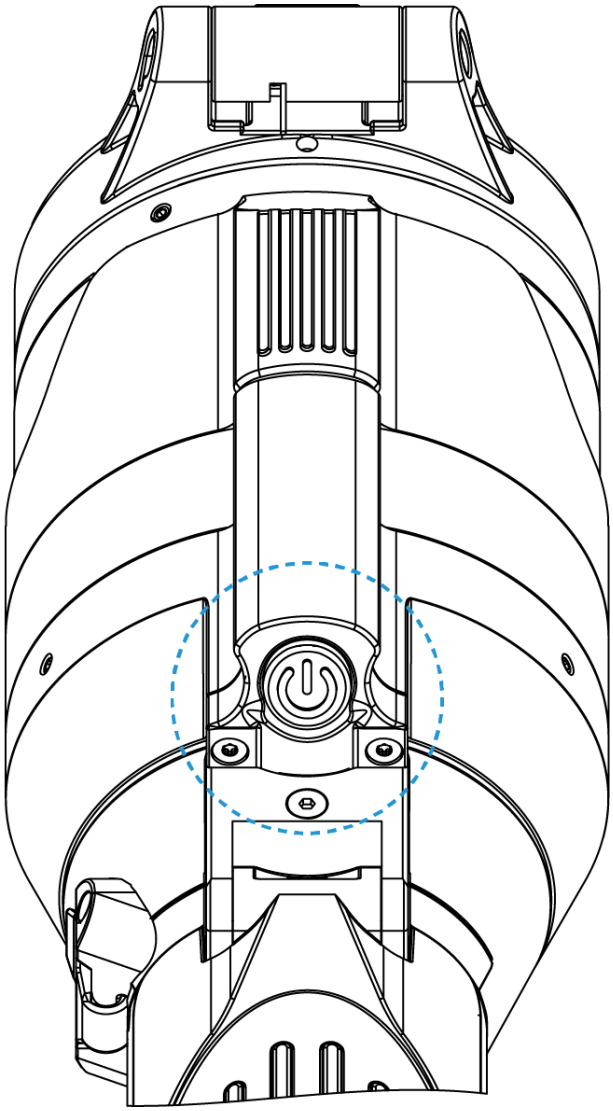

Funktion	Taste
Gerät einschalten	⏻ kurz drücken
Gerät ausschalten	⏻ lange drücken für 3 Sekunden
Display ausschalten	⏻ lange drücken für weniger als 3 Sekunden
Display einschalten	⏻ kurz drücken

Kalibrierung des Mikrobolometers	⏻	kurz drücken
Vergrößerung ändern (Zoom)		kurz drücken
Stufenloser Zoom	◌	drehen
PiP ein-/ausschalten		lange drücken
Videorekorder	**Taste**	
Videoaufnahme starten/anhalten/fortsetzen	REC	kurz drücken
Videoaufnahme stoppen	REC	lange drücken
Foto- und Videomodus umschalten	REC	lange drücken
Foto aufnehmen	REC	kurz drücken
Hauptmenü	**Taste**	
Hauptmenü aufrufen	⊜	lange drücken
Navigation im Hauptmenü	◌	drehen
Menüpunkte aufrufen	⊜	kurz drücken
Auswahl bestätigen	⊜	kurz drücken
Menüpunkte verlassen	⊜	lange drücken
Hauptmenü verlassen	⊜	lange drücken
Schnellstartmenü	**Taste**	
Schnellstartmenü aufrufen	⊜	kurz drücken
Zwischen Schnellstartmenüelementen wechseln	⊜	kurz drücken
Parameteränderung	◌	drehen
Schnellstartmenü verlassen	⊜	lange drücken

Wie man beim Einschießen vorgeht

Gerätediagramm anzeigen

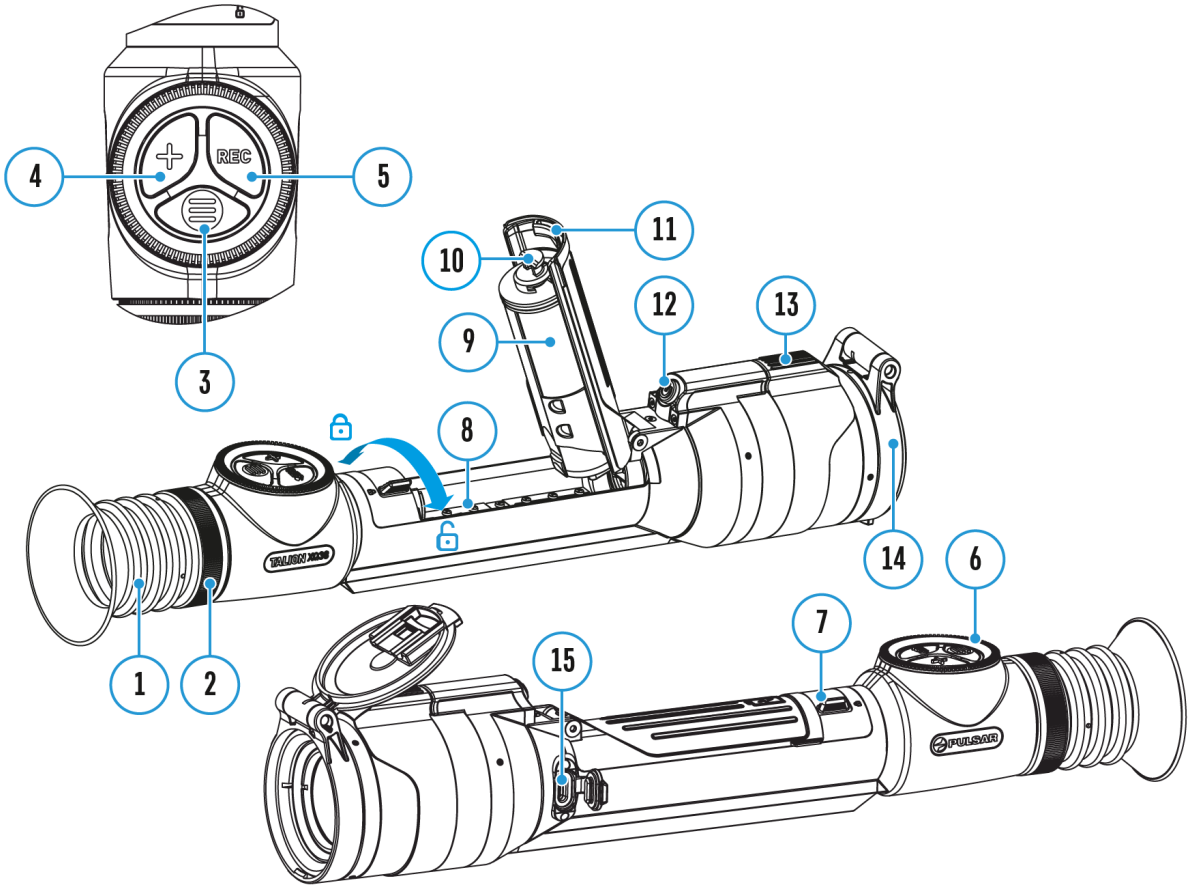

Es wird empfohlen, das Einschießen bei einer Temperatur nahe der Betriebstemperatur des Zielfernrohrs durchzuführen.

Schritt 1. Machen Sie einen Schuss

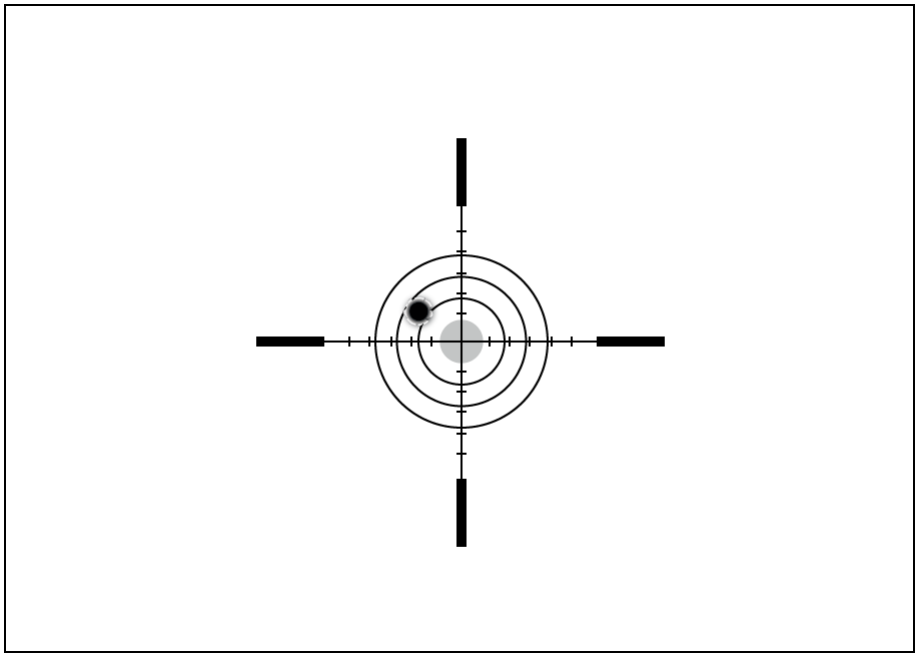

1. Setzen Sie die Waffe mit dem installierten Zielfernrohr auf das Auflagegestell auf.

2. Bringen Sie das Schussziel auf die Einschussentfernung.

3. Stellen Sie das Zielfernrohr gemäß den Anweisungen im Abschnitt **„Absehen und Einschießen“** -> **„Einschalten und Bildeinstellung“** ein.

4. Wählen Sie das Einschiessenprofil (siehe Hauptmenüoption **„Einschiessenprofil“**)

5. Richten Sie Ihre Waffe auf die Mitte des Ziels und schießen Sie.

Schritt 2. Richten Sie die Treffpunktlage mit der Zielpunktlage

1. Halten Sie die Taste **MENU (3)** gedrückt, um das Hauptmenü aufzurufen.

2. Fügen Sie die Entfernung hinzu, die Sie anvisieren (z. B. 100 Meter): **„Absehen und Einschießen“** -> **„Neue Distanz hinzufügen“**. Wählen Sie den Wert für jede Entfernungsziffer durch Drehen des Controllers **(6)**. Drücken Sie die Taste **MENU (3)** kurz, um zwischen den Ziffern zu wechseln. Nachdem Sie die gewünschte Entfernung eingestellt haben, halten Sie die Taste **MENU (3)** gedrückt, um Einstellung zu speichern.

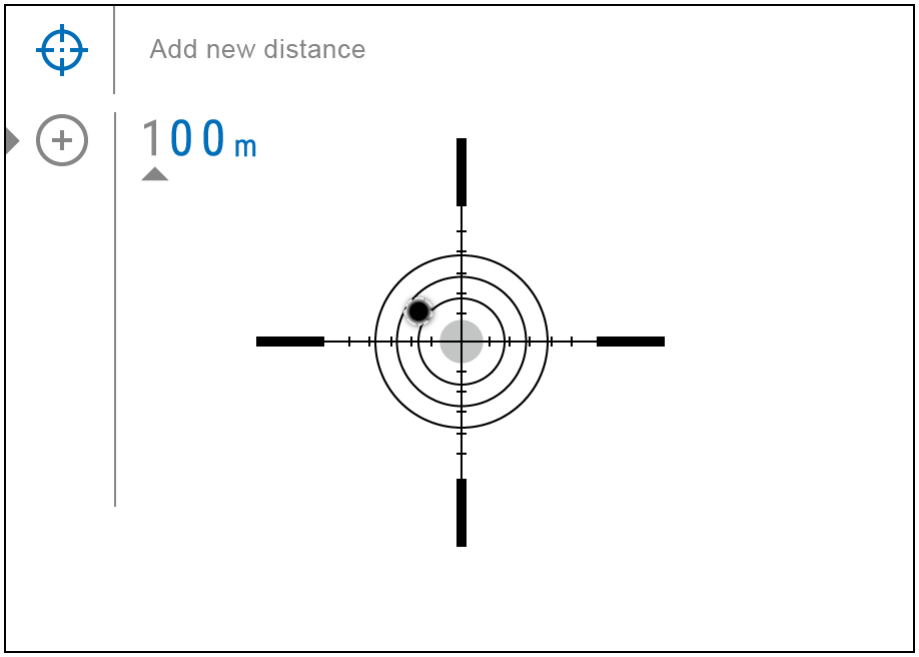

3. Nach dem Hinzufügen der Entfernung wird in das Menü **„Einstellungen der Einschießparameter“** gewechselt. In der Mitte des Bildschirms erscheint ein Hilfskreuz und die X- und Y-Koordinaten des Hilfskreuzes werden in der oberen rechten Ecke angezeigt.

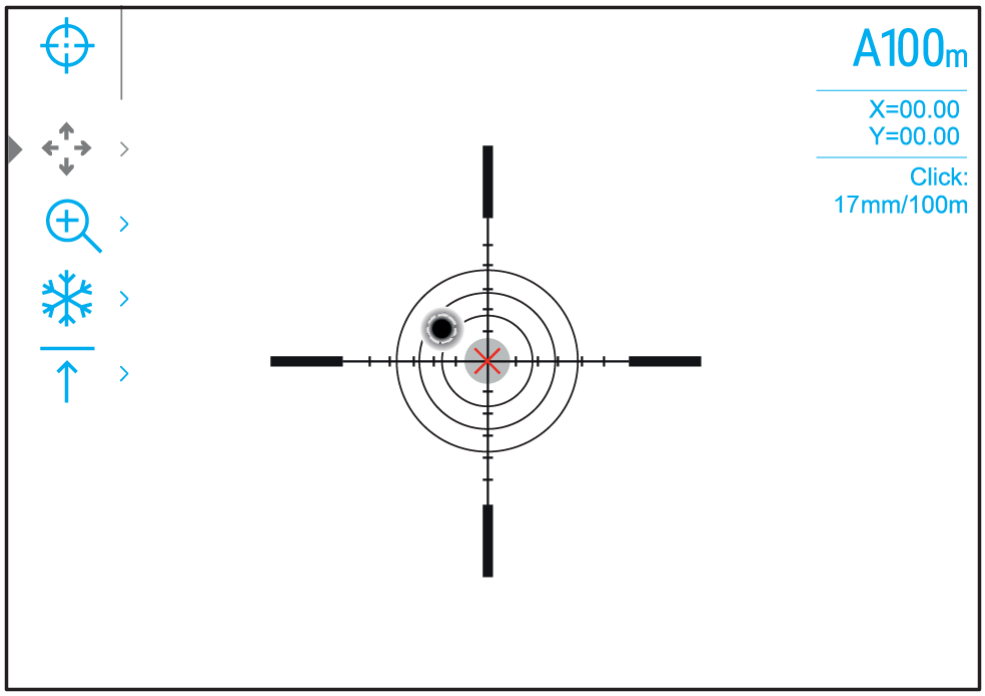

4. Drücken Sie kurz die Taste **MENU (3)**, um das Untermenü **„Seiten/Höhenverstellung“** aufzurufen.

5. Während Sie das Absehen auf den Zielpunkt halten, bewegen Sie das Hilfskreuz ✕ durch Drehen des Controllers **(6)**, bis es mit dem Auftreffpunkt ausgerichtet ist.

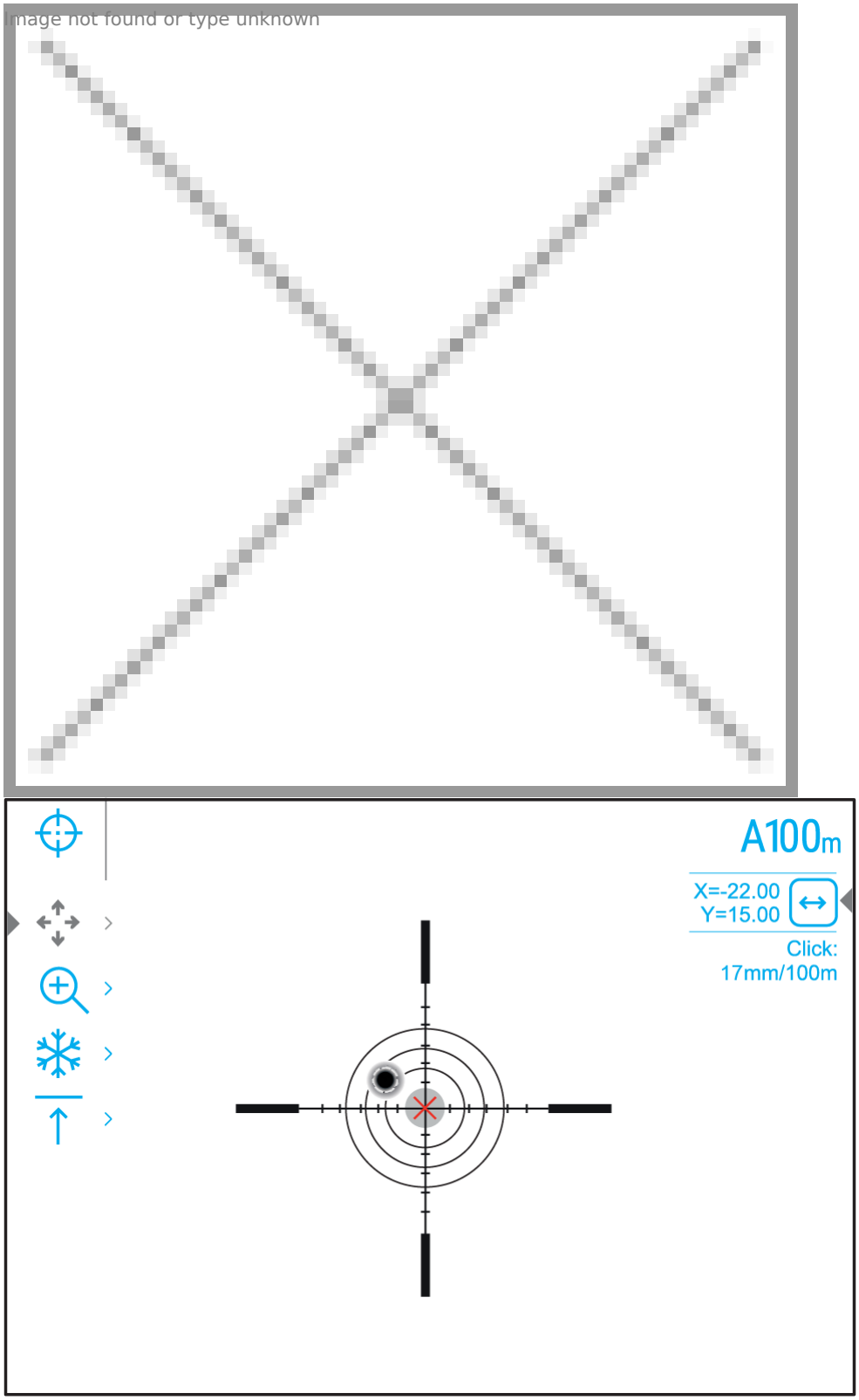

6. Um die Richtung der Hilfskreuzbewegung von horizontal auf vertikal zu

ändern, drücken Sie kurz die Taste **MENU (3)**.

Zoomfunktion zum Einschießen:

Um die Genauigkeit beim Einschießen zu verbessern, können Sie die Vergrößerung im Menü ändern. Je größer der Vergrößerungsfaktor, desto kleiner ist der Schritt, in dem das Fadenkreuz auf dem Bildschirm relativ zum Bild des Sensors verschoben wird.

Modell	XQ38	XG35
Verstellung pro Klick, mm auf 100 m - bei Vergrößerung, x	17 mm – 2,5x 8,5 mm – 5x 4,25 mm – 10x	21 mm – 2x 10,5 mm – 4x 5,25 mm – 8x 2,6 mm – 16x

„Freeze“-Funktion für das Einschiessen mit einem Schuss:

Um das Absehen nicht auf dem ursprünglichen Zielpunkt zu halten, können Sie die **Freeze**-Funktion verwenden - der Bildschirm des Einschießens wird eingefroren (siehe Menüoption **„Absehen und Einschießen“** => Untermenü **„Entfernung“** => Untermenü **„Einstellungen der Einschießparameter“** => Untermenü **„Freeze“** oder kurzes Drücken der Taste **ON/OFF (12)**. Das Bild wird „eingefroren“ und das Symbol wird angezeigt.

Schritt 3. Speichern Sie die Koordinaten

1. Halten Sie die Taste **MENU (3)** gedrückt, um eine neue Position des Absehens zu speichern. Das Absehen wird auf den Auftreffpunkt ausgerichtet und das Untermenü **„Seiten/Höhenverstellung“** wird verlassen.

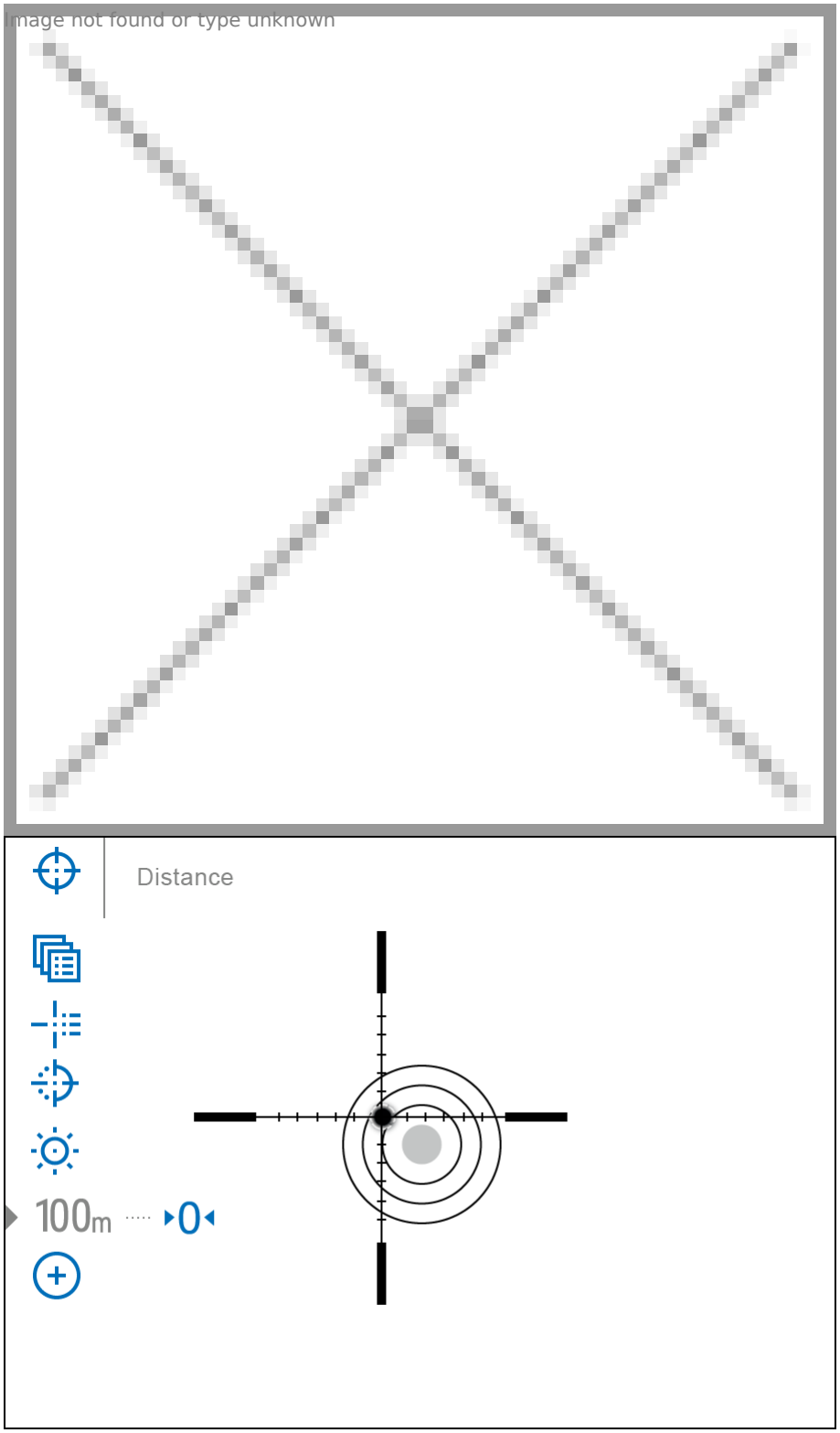

2. Halten Sie die Taste **MENU (3)** erneut gedrückt, um das Menü für die Einschiesseneinstellung zu verlassen. Die Meldung „Koordinaten des Einschießens gespeichert“ erscheint beim erfolgreich abgeschlossenen Vorgang.

3. Machen Sie den zweiten Schuss - jetzt sollen Treffpunkt und Zielpunkt zusammenfallen.

Anmerkungen:

- Nach dem Einschießen befindet sich das Fadenkreuz möglicherweise nicht in der Mitte der Anzeige.
- Der Bewegungsbereich des Zielfernrohrs ermöglicht es Ihnen, das Zielfernrohr auch auf nicht idealen Montierungen erfolgreich zu justieren, wodurch die möglichen Nachteile der Montierungen minimiert werden. Je besser die Halterung montiert ist, desto weniger müssen Sie das Absehen verschieben. Wir empfehlen, das Zielfernrohr so niedrig wie möglich zu montieren.

Neue Distanz hinzufügen

Gerätediagramm anzeigen

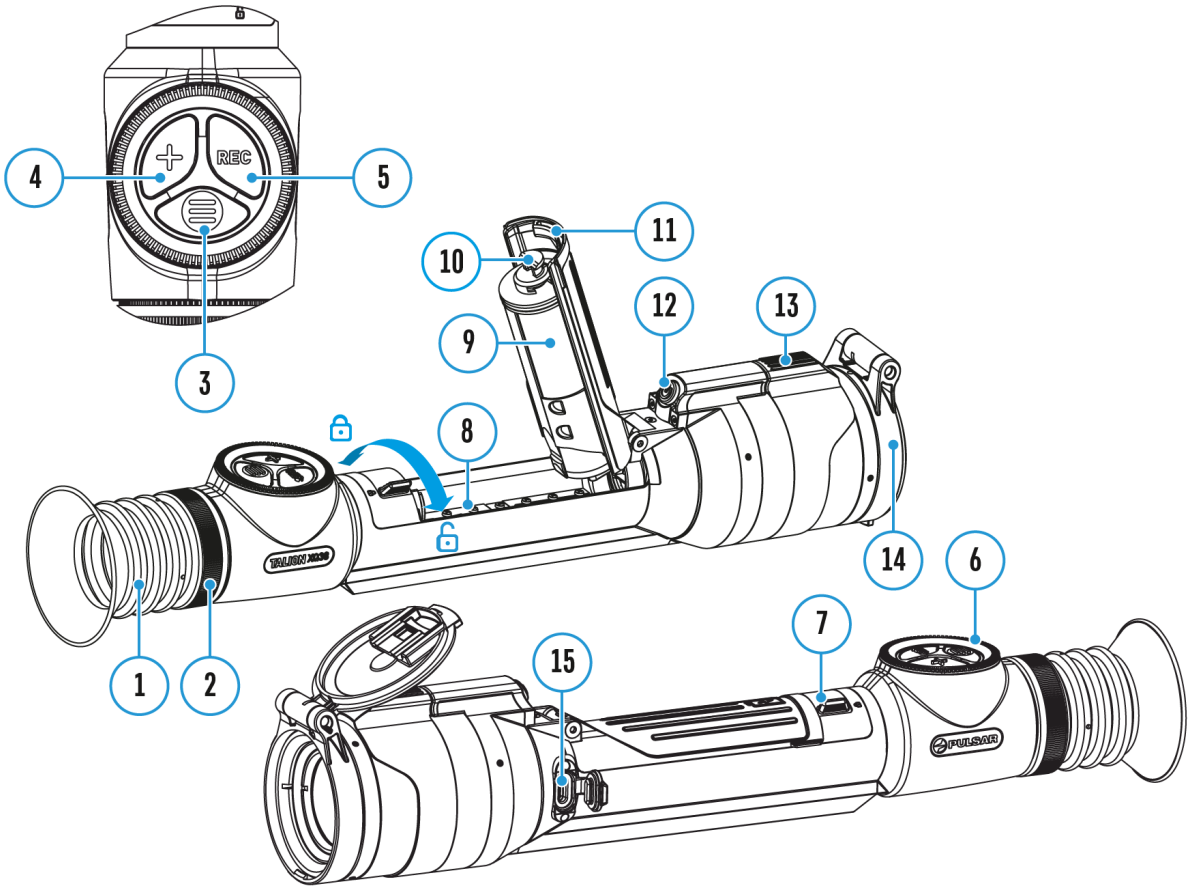

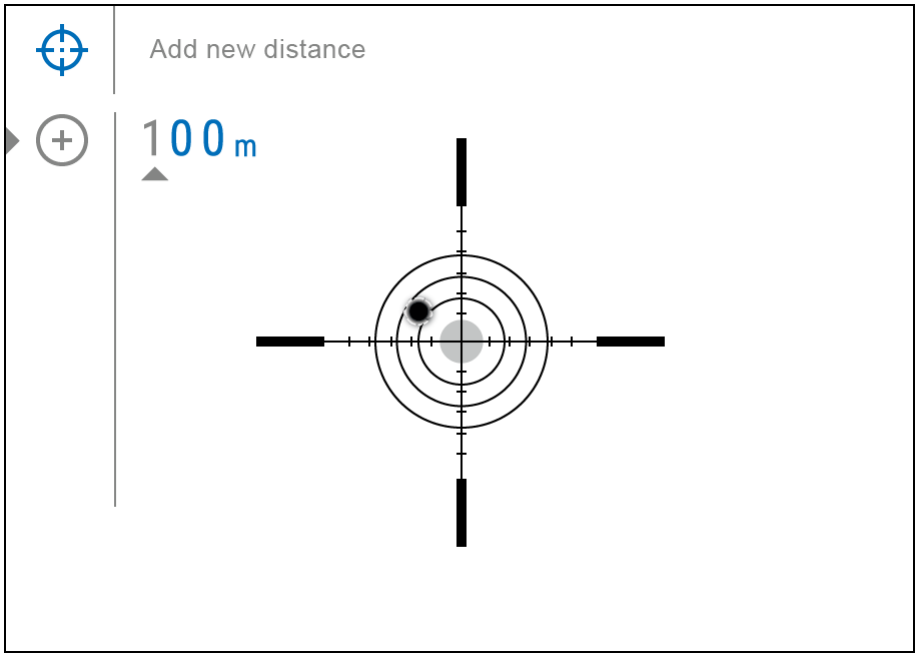

Um das Zielfernrohr einzuschießen, brauchen Sie zunächst eine Entfernung des Einschießens im Bereich von 1 bis 910 Metern (955 Yards) hinzuzufügen.

1. Halten Sie die Taste **MENU (3)** gedrückt, um das Hauptmenü aufzurufen.
2. Drehen Sie das Controller **(6)**, um den Menüpunkt **„Absehen und Einschießen“** auszuwählen.
3. Rufen Sie das Untermenü „Absehen und Einschießen“ auf, indem Sie kurz die Taste **MENU (3)** drücken.
4. Drehen Sie das Controller **(6)**, um den Menüpunkt **„Neue Distanz hinzufügen“** auszuwählen.
5. Drücken Sie kurz die Taste **MENU (3)**, um das Untermenü aufzurufen.
6. Drehen Sie das Controller **(6)**, um einen Wert für jede Stelle der Entfernung auszuwählen. Um zwischen den Stellen zu wechseln, drücken Sie kurz die Taste **MENU (3)** 150 m.
7. Nachdem Sie die gewünschte Entfernung eingestellt haben, halten Sie die Taste **MENU (3)** gedrückt, um sie zu speichern.

Die erste eingestellte Entfernung wird zur **Hauptdistanz** und wird durch das Symbol 0 rechts vom Entfernungswert markiert.

Anmerkung: Die maximale Zahl der Entfernungen des Einschießens beträgt 10 Varianten für jedes Profil.

Einstellungen der Einschießparameter

Gerätediagramm anzeigen

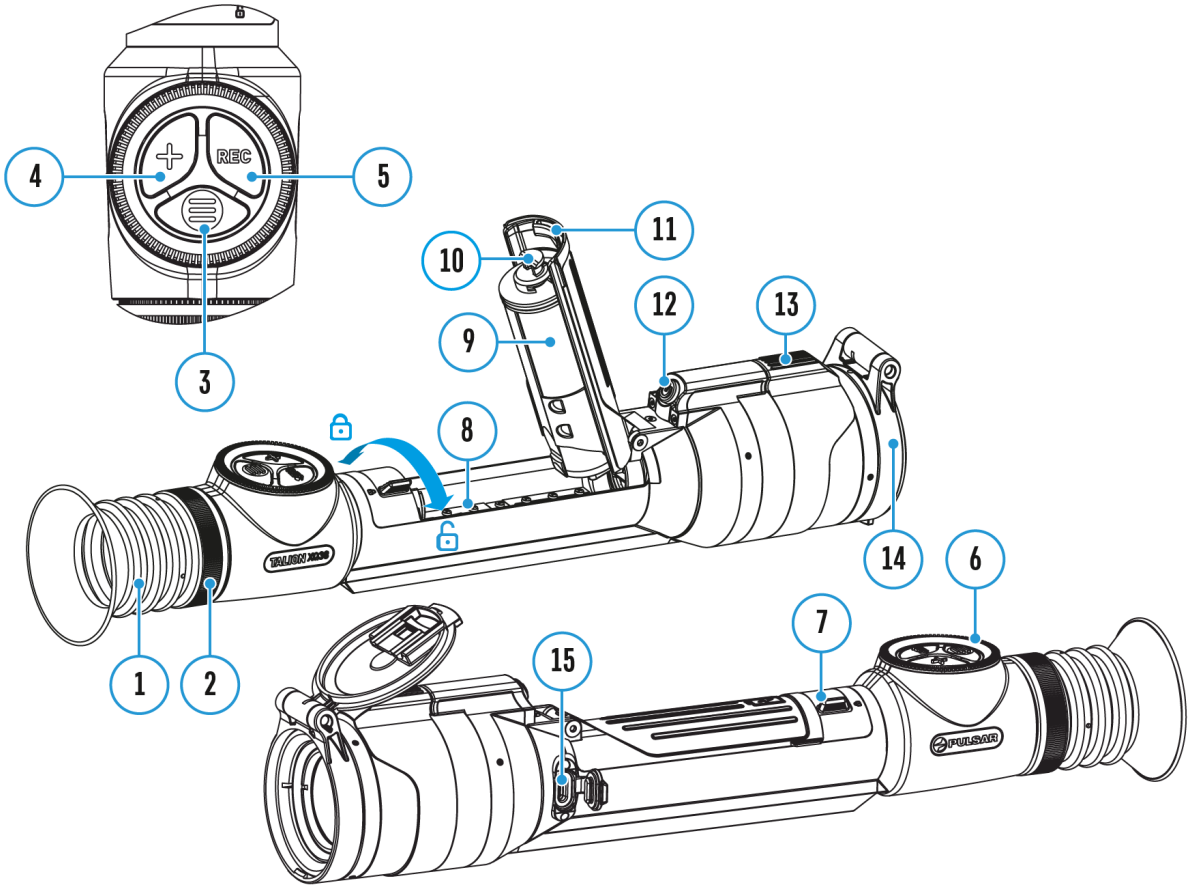

---

1. Halten Sie die Taste **MENU (3)** gedrückt, um das Hauptmenü aufzurufen.
2. Wählen Sie durch Drehen des Controllers **(6)** den Menüpunkt **„Absehen und Einschießen“** und rufen Sie ihn durch kurzes Drücken der Taste **MENU (3)** auf - die Einschießentfernungen werden am unteren Rand angezeigt.

3. Die Werte (z. B. +7.0), die rechts von den Entfernungswerten angezeigt werden, bedeuten die Anzahl der Klicks auf der Y-Achse, um die sich die Position des Absehenes auf anderen Entfernungen von der Position des Absehenes auf der Hauptentfernung unterscheidet.
4. Um auf eine beliebige Entfernung erneut einzuschießen, wählen Sie durch Drehen des Controllers **(6)** die gewünschte Entfernung aus und drücken Sie kurz die Taste **MENU (3)**.
5. Durch Drehen des Controllers **(6)** wählen Sie den Untermenüpunkt **„Einstellungen der Einschießparameter“** aus und rufen Sie ihn durch kurzes Drücken der Taste **MENU (3)** auf.
6. Es erfolgt der Übergang zum Bildschirm des **Einschießens**, mit dem Sie die Koordinaten des Einschießens ändern können:

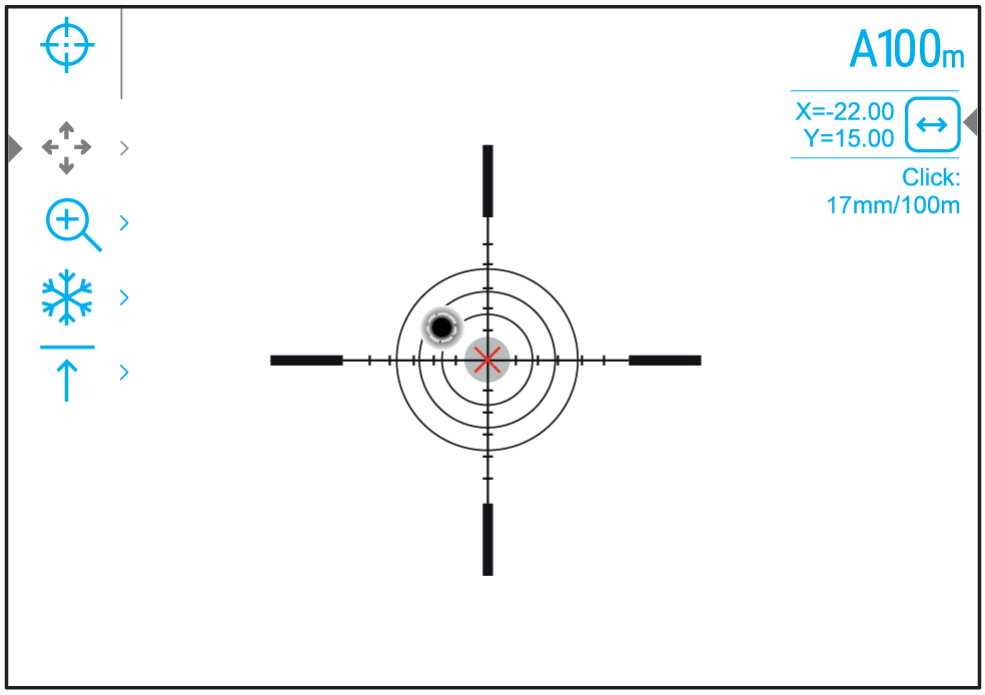

Seiten/Höhenverstellung

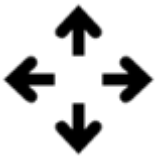

Mit dem Zusatzmenüpunkt **„Seiten/Höhenverstellung“** im Menübereich **„Einstellungen der Einschießparameter“** können Sie die Korrektur der Position des Absehenes durchführen. Eine ausführliche Beschreibung der Korrektur des Absehenes finden Sie im Abschnitt **„Wie man beim Einschießen vorgeht“.**

Vergrößerung (beim Einschießen)

Gerätediagramm anzeigen

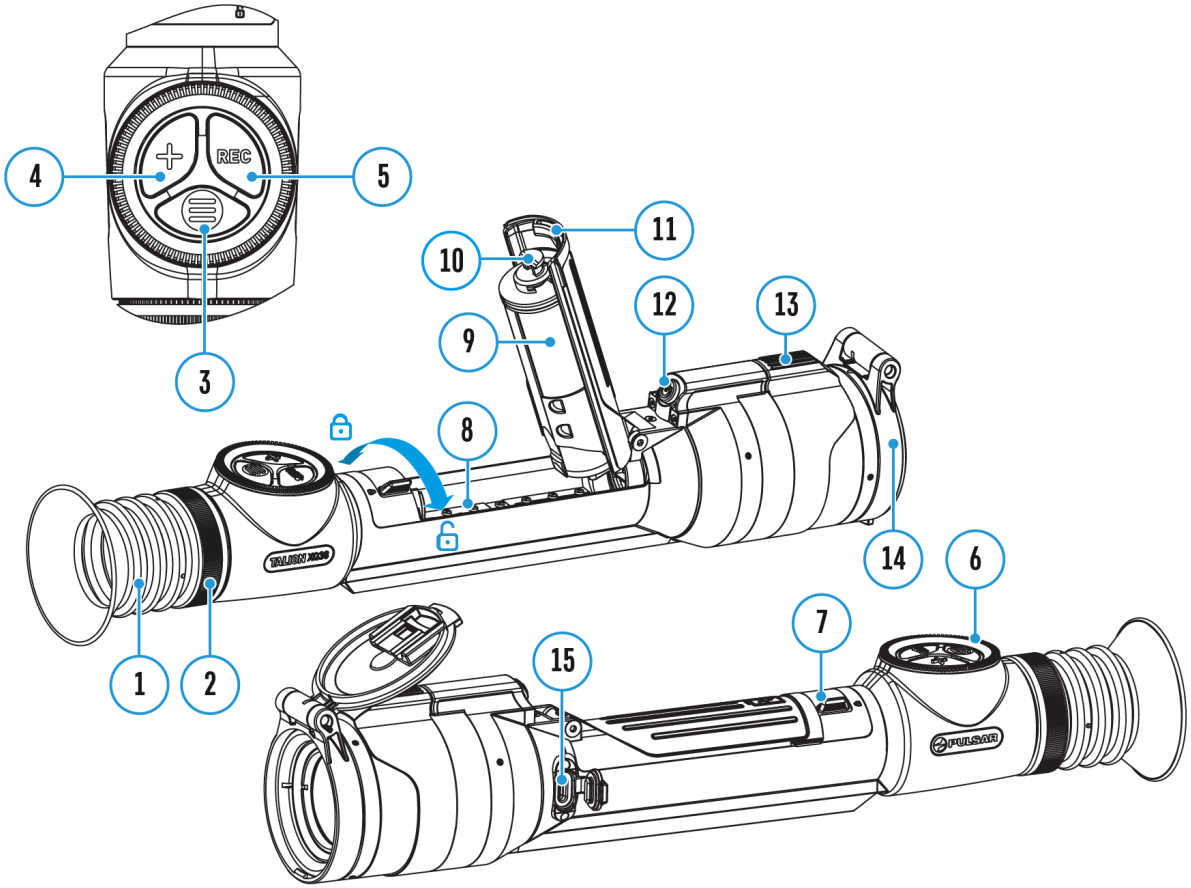

Mit „Vergrößerung“ können Sie den Digitalzoom des Zielfernrohrs während des Einschießens erhöhen, wodurch sich der Klickwert verringert. Dies verbessert die Genauigkeit des Einschießens.

1. Im Menü **„Einstellungen der Einschießparameter“** wählen Sie den Untermenüpunkt **„Vergrößerung“** durch Drehen des

Controllers **(6)**aus und rufen Sie ihn durch kurzes Drücken der Taste **MENU (3)** auf.

2. Drehen Sie das Controller **(6)**, um den Digitalzoomwert auszuwählen (z. B. x4).
3. Drücken Sie kurz die Taste **MENU (3)**, um die Auswahl zu bestätigen.

Der Klickwert bei Verwendung der Funktion „Vergrößerung“ ist in der Tabelle mit den **„Technische Daten“** angegeben.

Freeze

Gerätediagramm anzeigen

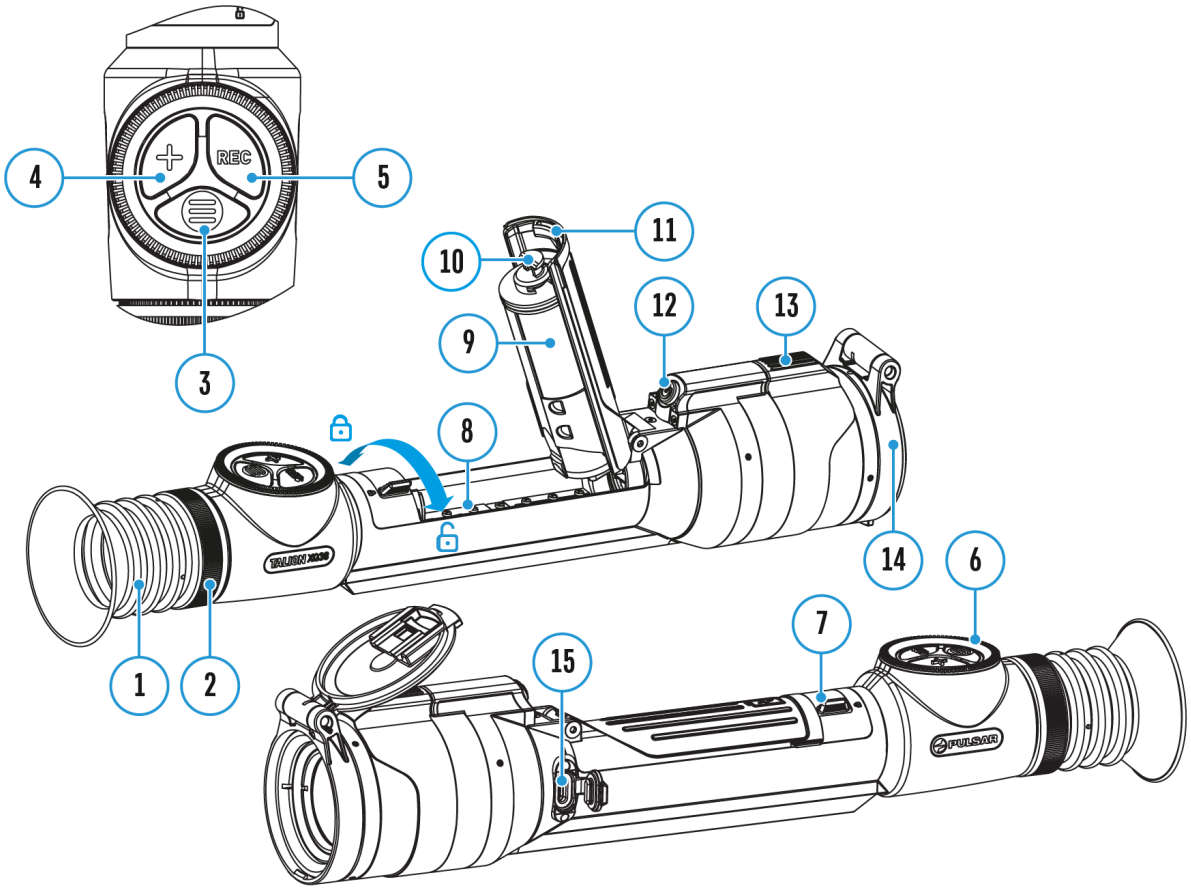

Die Funktion zeichnet sich dadurch aus, dass das Zielfernrohr nicht ständig auf dem Zielpunkt gehalten werden muss.

1. Im Menü **„Einstellungen der Einschießparameter“** drehen Sie das Controller **(6)**, um den Cursor auf die Funktion**„Freeze“** zu richten.
2. Richten Sie das Fadenkreuz auf den Zielpunkt und drücken Sie die Taste **MENU (3)** oder die Taste **ON/OFF (12)**. Ein Screenshot wird aufgenommen, ein Symbol wird angezeigt.

3. Aktivieren Sie das zusätzliche Untermenü **„Seiten/Höhenverstellung“** ✥ und stellen Sie die Position des Absehens ein (Abschnitt **„Wie man beim Einschießen vorgeht“**).
4. Wählen Sie den Untermenüpunkt **„Freeze“** ❄ erneut und drücken Sie kurz die Taste **MENU (3)**oder die Taste **ON/OFF (12)** - das Bild „entfrostet“.

Bearbeiten Distanztitel

Gerätediagramm anzeigen

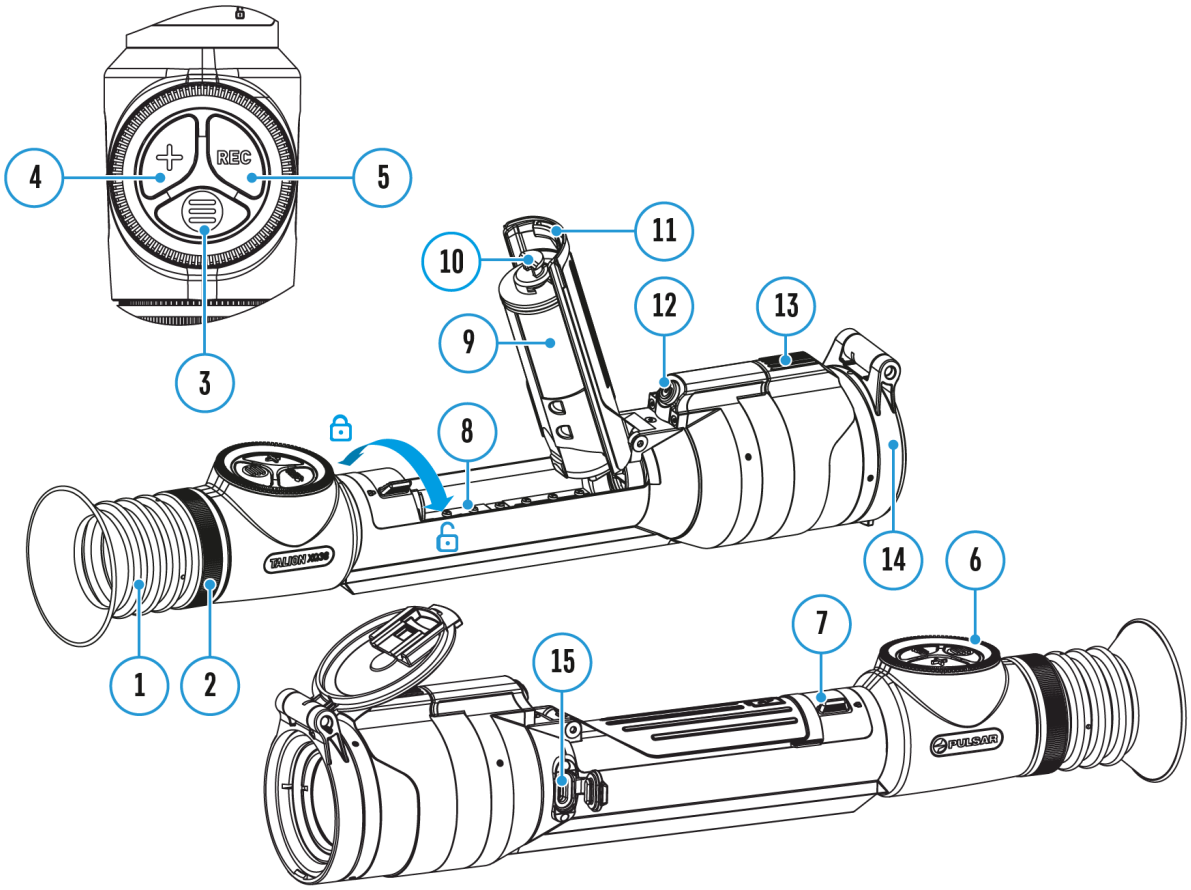

1. Im Menü **„Einstellungen der Einschießparameter“** drücken Sie das Controller **(6)**, um den Untermenüpunkt **„Bearbeiten Distanztitel“** auszuwählen, und rufen Sie ihn durch kurzes Drücken der Taste **MENU (3)** auf.
2. Drehen Sie das Controller **(6)**, um einen Wert für jede Stelle auszuwählen. Um zwischen den Stellen zu wechseln, drücken Sie kurz die Taste **MENU (3)**.
3. Halten Sie die Taste **MENU (3)** gedrückt, um die Auswahl zu bestätigen.

Hauptdistanz Ändern

▸0◂

Gerätediagramm anzeigen

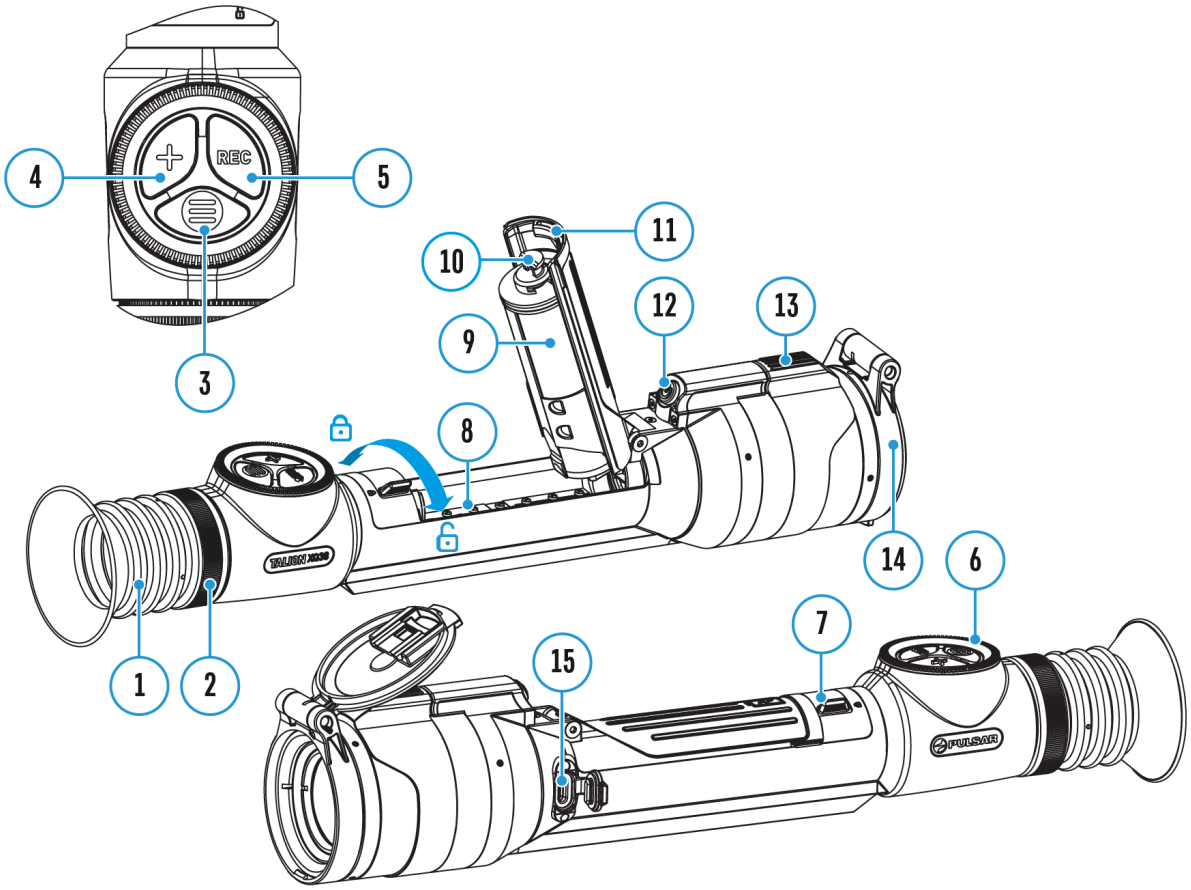

---

1. Halten Sie die Taste **MENU (3)** gedrückt, um das Hauptmenü aufzurufen.
2. Wählen Sie durch Drehen des Controllers **(6)** den Menüpunkt **„Absehen und Einschießen“** und rufen Sie ihn durch kurzes Drücken der Taste **MENU (3)** auf - die Einschießentfernungen werden am unteren Rand angezeigt.
3. Wählen Sie eine Entfernung, die keine Hauptentfernung ist, und rufen Sie das Untermenü für die Arbeit mit der Entfernung auf, indem Sie die

Taste **MENU (3)** drücken.

4. Wählen Sie den Punkt **„Hauptdistanz Ändern“**▸0◂.
5. Drücken Sie kurz die Taste **MENU (3)**.
6. Als Ergebnis der Bestätigung der Hauptdistanz Ändern dient das Symbol ▸0◂ gegenüber der ausgewählten Entfernung.

Es erfolgt auch eine Neuberechnung der Korrekturen in Klicks für andere Entfernungen in Bezug auf die neue Hauptdistanz.

Distanz Löschen

Gerätediagramm anzeigen

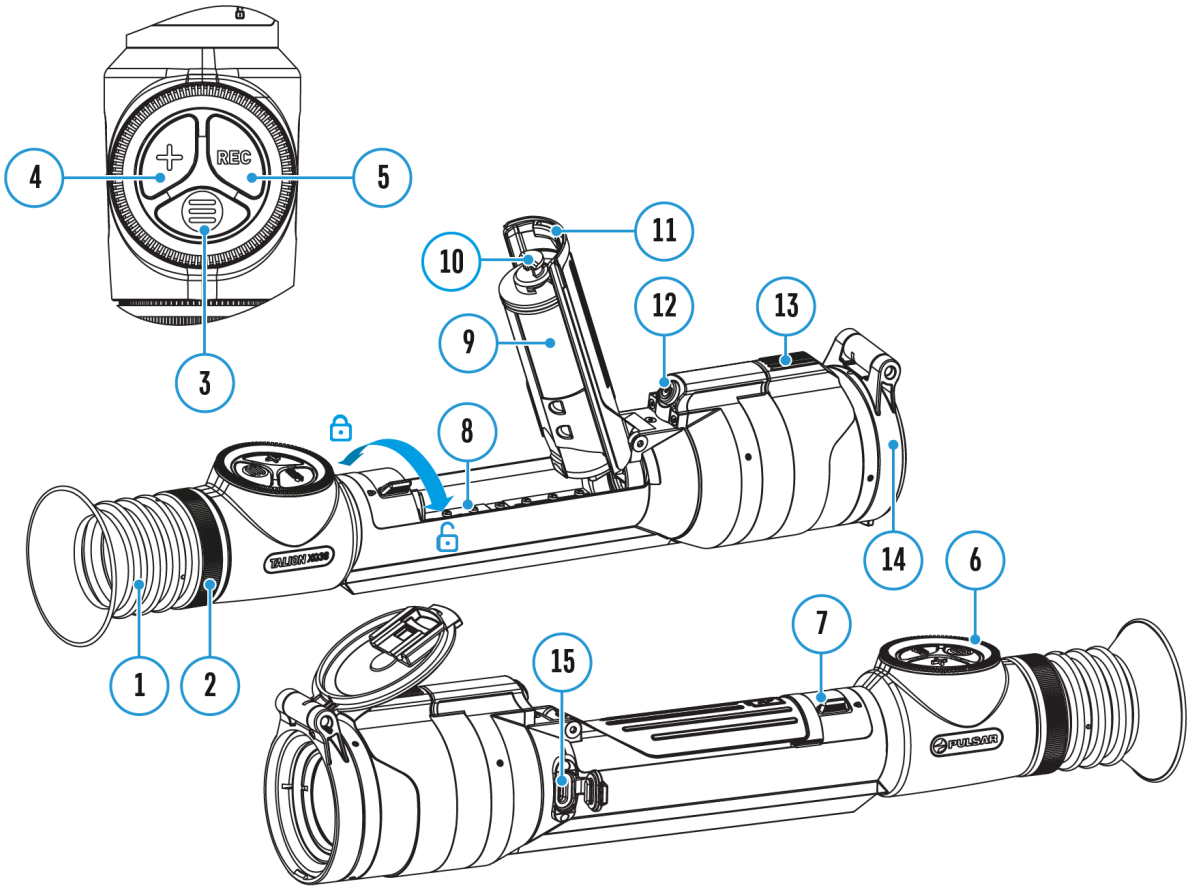

---

1. Halten Sie die Taste **MENU (3)** gedrückt, um das Hauptmenü aufzurufen.
2. Wählen Sie durch Drehen des Controllers **(6)** den Menüpunkt **„Absehen und Einschießen“** und rufen Sie ihn durch kurzes Drücken der Taste **MENU (3)** auf - die Einschießentfernungen werden am unteren Rand angezeigt.
3. Wählen Sie die Entfernung aus, die Sie löschen möchten, und rufen Sie das Untermenü für die Arbeit mit der Entfernung auf, indem Sie die

Taste **MENU (3)** drücken.

4. Wählen Sie den Punkt **„Distanz Löschen“** 🗑.
5. Drücken Sie kurz die Taste **MENU (3)**.
6. Wählen Sie im angezeigten Fenster *„Ja“*, um die Entfernung zu löschen. Wählen Sie *„Nein“*, um das Löschen zu verweigern.
7. Halten Sie die Taste **MENU (3)** gedrückt, um die Auswahl zu bestätigen.

Achtung! Beim Löschen der Hauptentfernung wird automatisch die erste Entfernung in der Liste zur neuen Hauptentfernung.

Statusleiste

Die Statusleiste befindet sich im unteren Teil des Displays und zeigt Informationen über den Betriebsstatus des Zielfernrohrs an, darunter:

1. Farbtonpalette:

- Heißes Weiß

- Heißes Schwarz

2. Aktuelles Einschiessenprofil (zum Beispiel A)

3. Entfernung des Einschießens (zum Beispiel 100 m)

4. Verstärkungsstufe (zum Beispiel Normal)

5. Glättungsfilter (wird angezeigt, wenn die Funktion eingeschaltet ist)

6. Kalibrierungsmodus (im automatischen Kalibrierungsmodus wird anstelle des Kalibrierungssymbols ein Countdown-Timer 00:03 angezeigt, wenn bis zur automatischen Kalibrierung 3 Sekunden verbleiben)

7. Aktuelle Vergrößerung

8. Mikrofon

9. Wi-Fi- Anschluss

10. Funktion „Automatisches Abschalten“ (zum Beispiel 5 Minuten)

11. Uhr

12. Speisungsanzeige:

- Ladezustand, wenn das Gerät von einem Akku gespeist wird

- Ladezustand, wenn das Gerät von einem Akku gespeist wird und aufgeladen wird

- keine Batterie, das Gerät ist an eine externe Stromquelle angeschlossen.

Schnellstartmenü

Gerätediagramm anzeigen

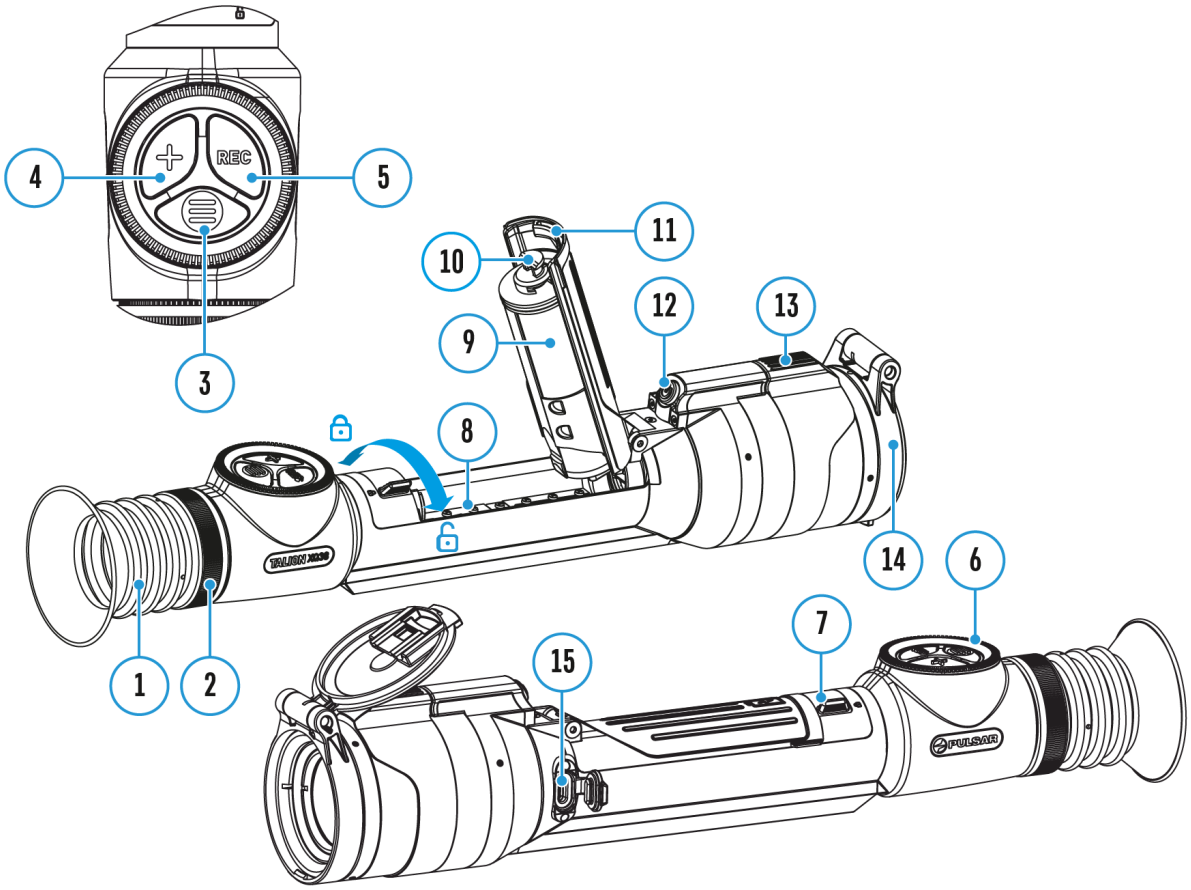

Über das Schnellstartmenü können Sie die Haupteinstellungen des Zielfernrohrs (Helligkeit, Kontrast) einstellen, die Empfindlichkeitsverstärkung auswählen, die Entfernung mit einem stadiametrischen Entfernungsmesser messen und die Einschießentfernung (falls es mehrere gibt) im aktuellen Profil verändern.

- Rufen Sie das Schnellstartmenü durch kurzes Drücken der Taste **MENU (3)** auf.
- Zum Umschalten zwischen nachfolgend beschriebenen Funktionen drücken Sie kurz die Taste **MENU (3)**.

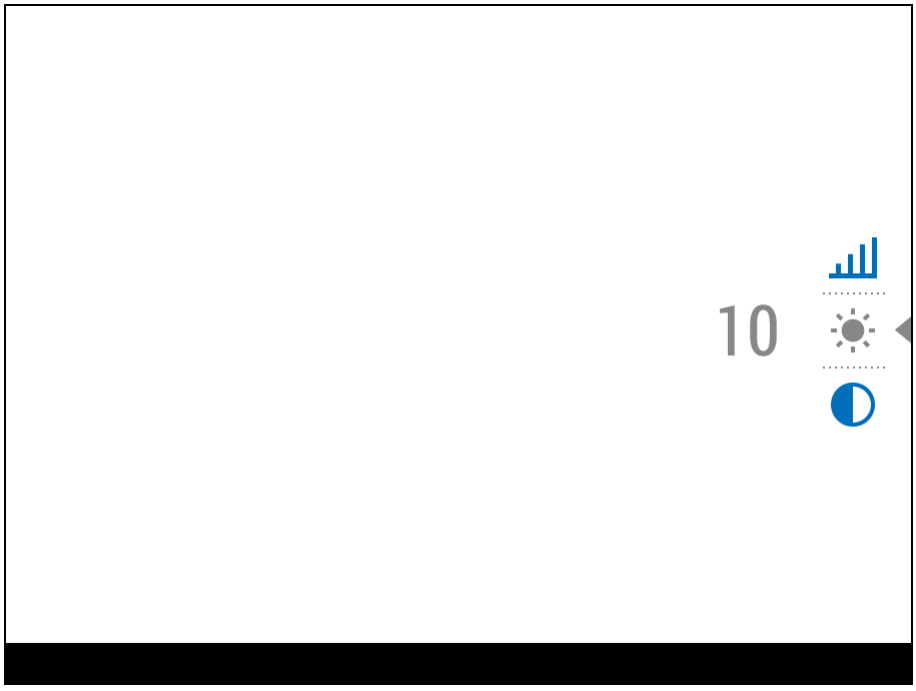

Helligkeit ☀ – Drehen Sie das Controller **(6)**, um den Helligkeitswert des Displays von 00 bis 20 zu ändern.

Kontrast ◐ – Drehen Sie das Controller **(6)**, um den Bildkontrastwert von 00 bis 20 zu ändern.

A100 ↑ – Informationen über das aktuelle Profil und die Entfernung, auf die das Einschießen in diesem Profil ausgeführt wurde (z. B. Profil A, Entfernung des Einschießens 100 m). Diese Informationen werden immer in der Statusleiste angezeigt. Drehen Sie das Controller **(6)**, um zwischen den Entfernungen des Einschießens im angegebenen Profil zu wechseln. Diese Funktion ist verfügbar, wenn zwei oder mehr Entfernungen im Profil erstellt sind.

*Tipp**:*** Um während der Jagd schnell zwischen den Entfernungen zu wechseln, lassen Sie die Option Einschießentfernung ausgewählt, bevor Sie das Schnellstartmenü verlassen. Die Menüoption wird gespeichert, und wenn Sie das nächste Mal das Schnellstartmenü aufrufen, können Sie durch Drehen der Steuertaste **(6)** schnell zwischen den Einschießentfernungen wechseln (z. B. 100 m, 150 m, 200 m).

Verstärkungsstufen ⬡ - ermöglicht die Auswahl einer von drei **Verstärkungsstufen der Empfindlichkeit** (Normal N, Hoch H, Ultra U).

Anmerkung: Aktivieren Sie den **Benutzer-Modus**, um die Helligkeits- und Kontrasteinstellungen beim Ändern der Verstärkungsstufen beizubehalten.

Stadiametrischer Entfernungsmesser – Ändern Sie durch Drehen das Controller **(6)** den Abstand zwischen den speziellen Markierungen, um die Entfernung bis zum beobachteten Objekt zu bestimmen (weitere Informationen über den Entfernungsmesser finden Sie im Abschnitt **„Stadiametrischer Entfernungsmesser“**).

- Halten Sie die Taste **MENU (3)** gedrückt, um das Menü zu verlassen oder warten Sie 10 Sekunden, um das Menü automatisch zu verlassen.

Verstärkungsstufe

Gerätediagramm anzeigen

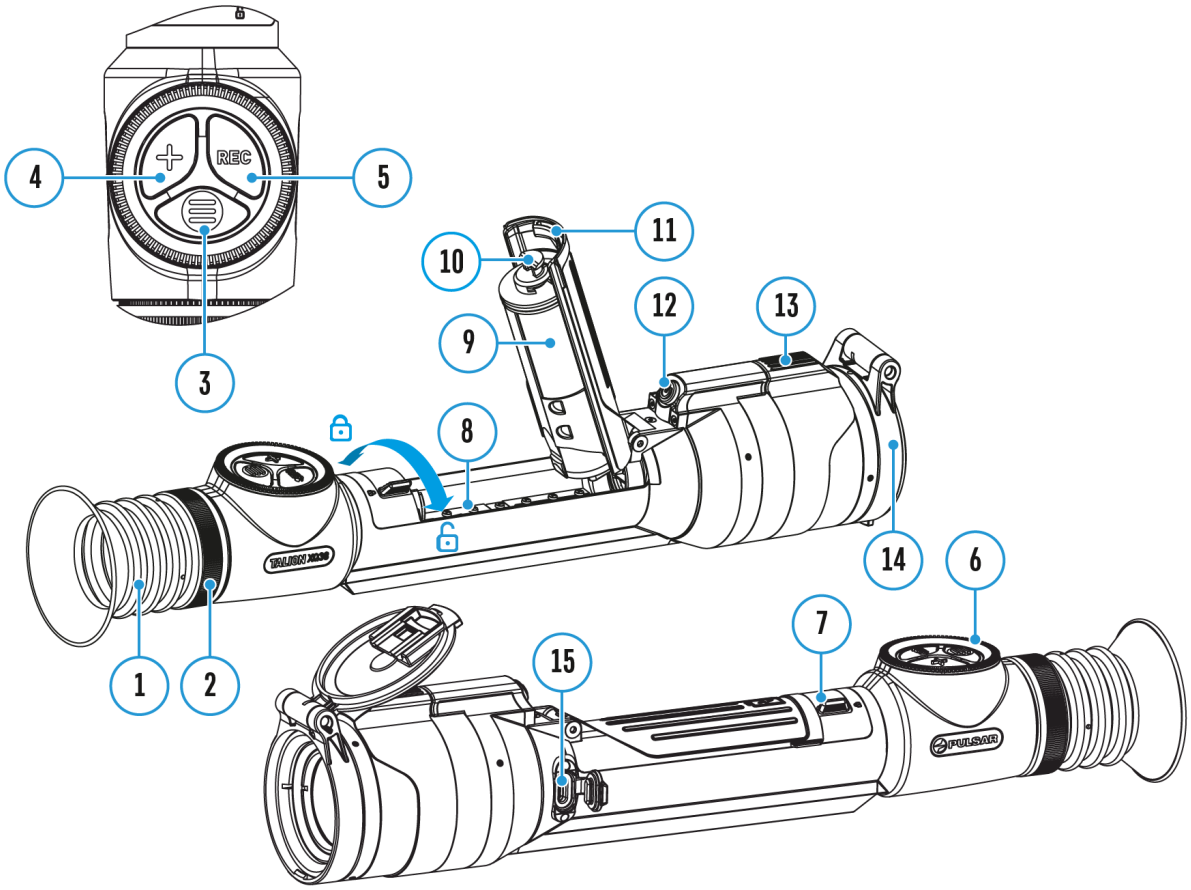

---

https://www.youtube.com/embed/StOPxTd-wps

Bei den Empfindlichkeitsverstärkungen (Normal, Hoch, Ultra) handelt es sich um Softwarealgorithmen, die die Qualität der Entdeckung und Erkennung unter verschiedenen Beobachtungsbedingungen verbessern. Wenn der Temperaturkontrast abnimmt (Nebel, Niederschlag, hohe Luftfeuchtigkeit), wird empfohlen, die Verstärkungsstufe zu erhöhen. Um das Bild zu optimieren, aktivieren Sie den **Glättungsfilter**im Hauptmenü.

Normal

Hoch

Ultra

---

1. Halten Sie die Taste **MENU(3)** gedrückt, um das Schnellmenü aufzurufen.
2. Durch kurzes Drücken der Taste **MENU(3)** wählen Sie den Menüpunkt „ **Verstärkungsstufe“** .
3. Drehen Sie das Controller **(6)**, um eine der Stufen auszuwählen: Normal , Hoch , Ultra .
4. Halten Sie die Taste **MENU (3)**gedrückt, um das Menü zu verlassen, oder warten Sie 3 Sekunden, um es automatisch zu verlassen.

---

http:////www.youtube.com/embed/apUvSZqvBjc

Video- und Fotoaufnahme

Gerätediagramm anzeigen

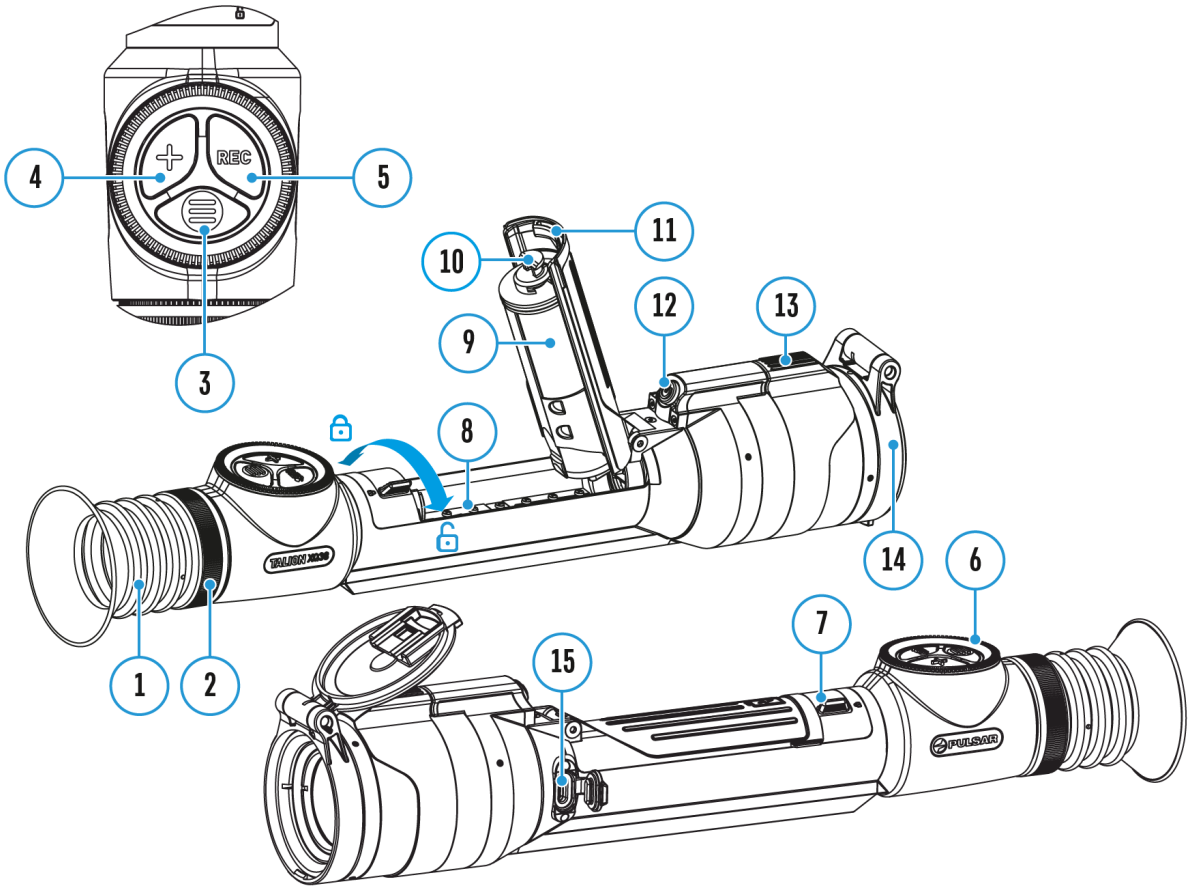

Die Zielfernrohre haben die Funktion der Videoaufnahme (Fotoaufnahme) des beobachteten Bildes auf die eingebaute Speicherkarte.

Vor der Verwendung der Funktionen der Foto- und Videoaufnahme wird empfohlen, das **Datum** und die **Zeit** einzustellen (siehe Abschnitt **„ Allgemeine Einstellungen“**).

Informationen zum Ansehen aufgezeichneter Fotos und Videos finden Sie in der Stream Vision 2-Betriebsanleitung: **Android**, **iOS**.

Das eingebaute Aufnahmegerät funktioniert in zwei Modi:

- **Foto** (Fotoaufnahme; oben links auf dem Display wird das Symbol angezeigt).

- **Video** (Videoaufnahme; oben links auf dem Display wird das Symbol und geschätzte verbleibende. Gesamtaufnahmezeit, basierend auf der aktuellen Auflösung im Format HH:MM (Stunden: Minuten) angezeigt).

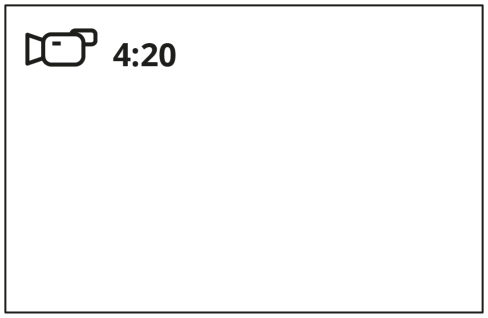

Der Wechsel (Übergang) zwischen den Modi erfolgt durch langes Drücken der Taste **REC (5)**. Der Übergang zwischen den Modi erfolgt zyklisch (**Video**-> **Foto**-> **Video**...).

Modus Foto. Fotoaufnahme

1. Wechseln Sie in den **Fotomodus** durch langes Drücken der Taste **REC (5)** .

2. Drücken Sie kurz die Taste **REC (5)**, um ein Foto zu machen. Das Symbol blinkt - die Fotodatei wird auf der eingebauten SD-Karte gespeichert.

Modus Video. Videoaufnahme

1. Wechseln Sie in den **Videomodus** durch langes Drücken der Taste **REC (5)**.

2. Drücken Sie kurz die Taste **REC (5)**, um eine Videoaufnahme zu starten.

3. Nach dem Start der Videoaufnahme verschwindet das Symbol , stattdessen erscheint das Symbol **REC** sowie der Timer der Videoaufnahme im Format MM: SS (Minuten: Sekunden) ●REC | 00:25.

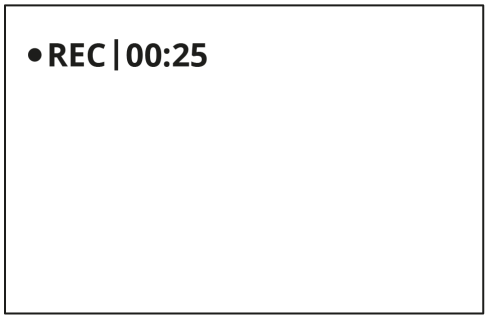

4. Durch kurzes Drücken der Taste **REC (5)** wird die Aufnahme angehalten / fortgesetzt.

5. Um die Videoaufnahme zu stoppen, halten Sie die Taste **REC (5)** gedrückt.

Videodateien werden auf die integrierte Speicherkarte gespeichert:

- nach dem Stoppen der Videoaufnahme;
- beim Ausschalten des Geräts, wenn die Aufnahme eingeschaltet war;
- wenn die Speicherkarte während der Videoaufnahme überfüllt wurde (die Meldung „Speicher voll“ wird auf dem Display angezeigt).

Anmerkungen:

- Während der Videoaufnahme können Sie das Menü des Zielfernrohrs aufrufen und im Menü arbeiten;
- Die aufgenommenen Videos und Fotos werden auf die eingebaute Speicherkarte des Zielfernrohrs im Format img_xxx.jpg (für Fotos), und video_xxx.mp4 (für Videos)
- Die maximale Länge der aufgenommenen Videodatei beträgt 5 Minuten. Nachdem diese Zeit abgelaufen ist, wird das Video in eine neue Datei aufgenommen. Die Anzahl der Dateien ist durch die interne Speicherkapazität des Zielfernrohrs beschränkt;
- Kontrollieren Sie regelmäßig den freien Speicherplatz der eingebauten Speicherkarte, übertragen Sie das aufgenommene Material auf andere Träger, so räumen Sie Platz auf der Speicherkarte.
- Im Falle eines Speicherkartenfehlers können Sie die Formatierungsfunktion im Abschnitt **„Allgemeine Einstellungen“** des

Hauptmenüs verwenden.

- Wenn die Bildschirm-Aus-Funktion aktiviert ist, läuft die Videoaufzeichnung im Hintergrund weiter.

Diskreter Digitaler Zoom

Gerätediagramm anzeigen

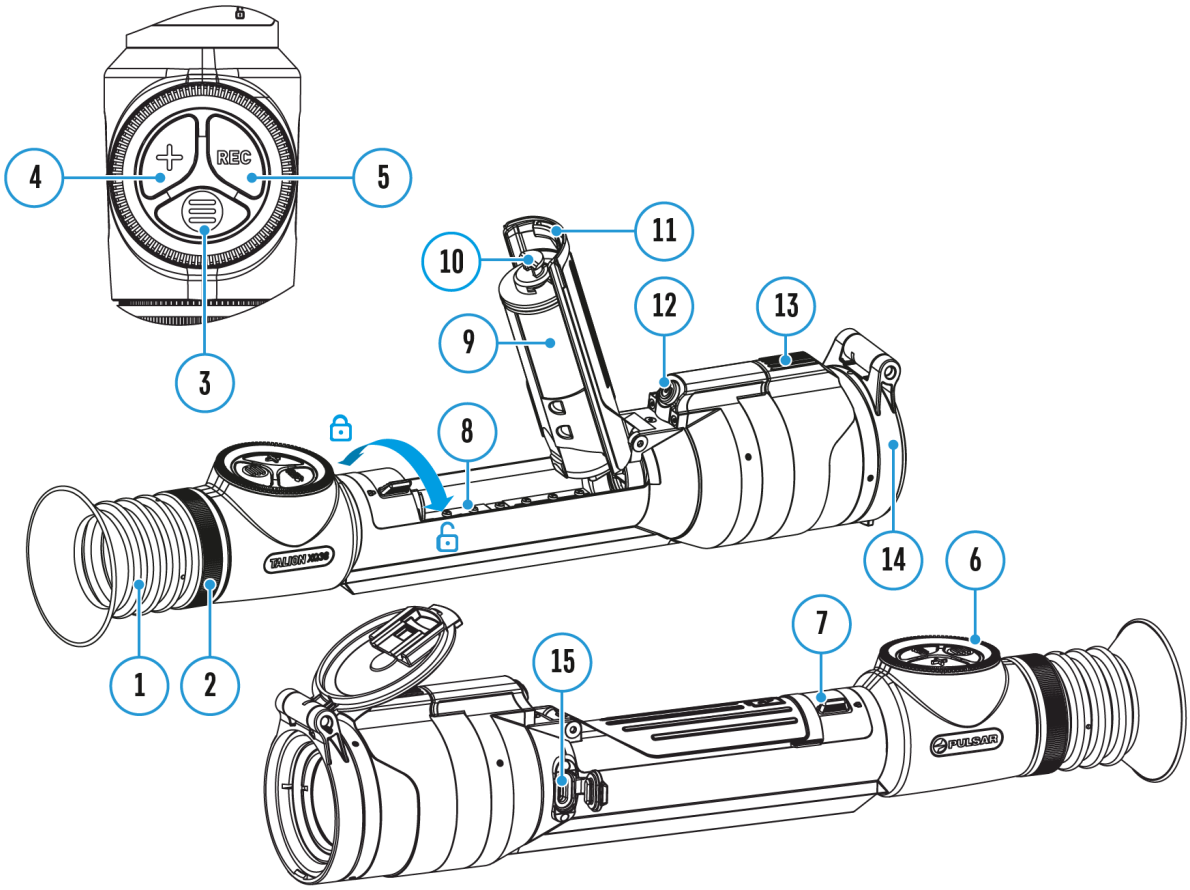

Die Funktionalität des Zielfernrohrs ermöglicht es Ihnen, die Basisvergrößerung (siehe Zeile **„Vergrößerung“** in der Tabelle mit den **„Technische Daten“**) um das Zwei- oder Vierfache zu vergrößern, sowie zur Basisvergrößerung zurückzukehren.

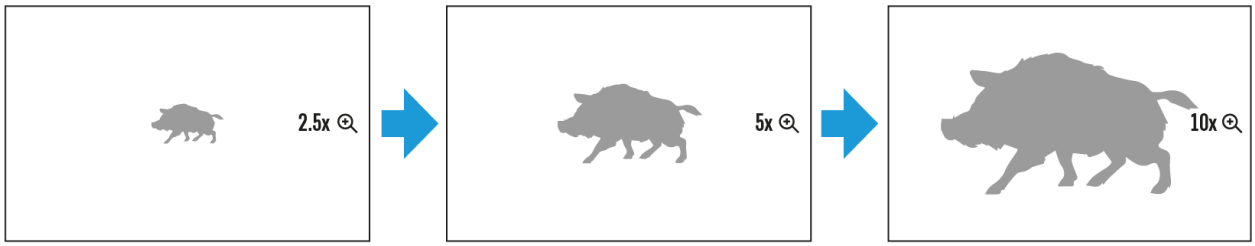

- Um den Wert der Vergrößerung des Zielfernrohrs zu ändern, drücken Sie wiederholt die Taste **ZOOM (4).**

- Solange das Piktogramm 🔍 auf dem Bildschirm sichtbar ist, drehen Sie den Controller-Ring**(6)**. Der sanfte Digitalzoom läuft ab dem eingegebenen Wert der Vergrößerung ab.

Funktion PiP

Gerätediagramm anzeigen

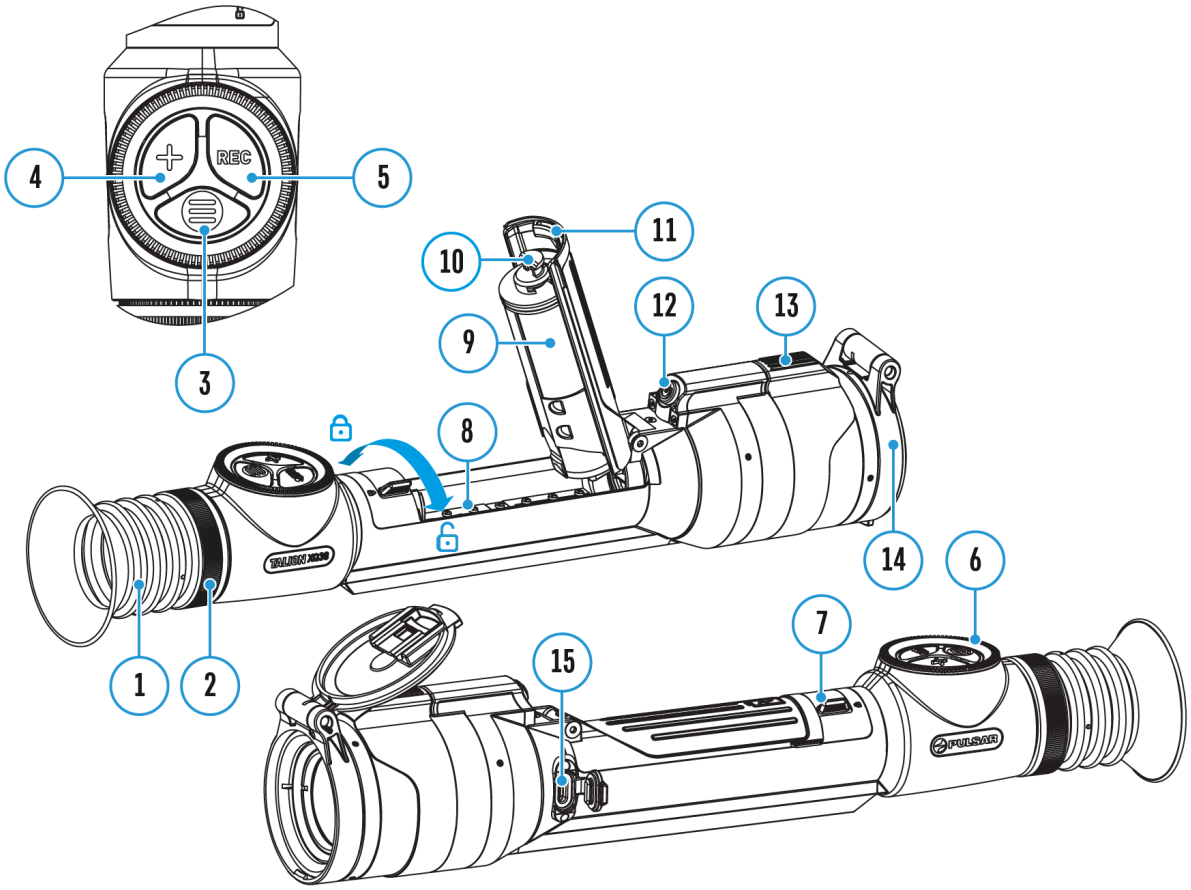

Mit der PiP-Funktion (Picture in Picture - „Bild im Bild“) können Sie ein vergrößertes Bild mit dem Digitalzoom in einem separaten „Fenster“ gleichzeitig mit dem Hauptbild betrachten.

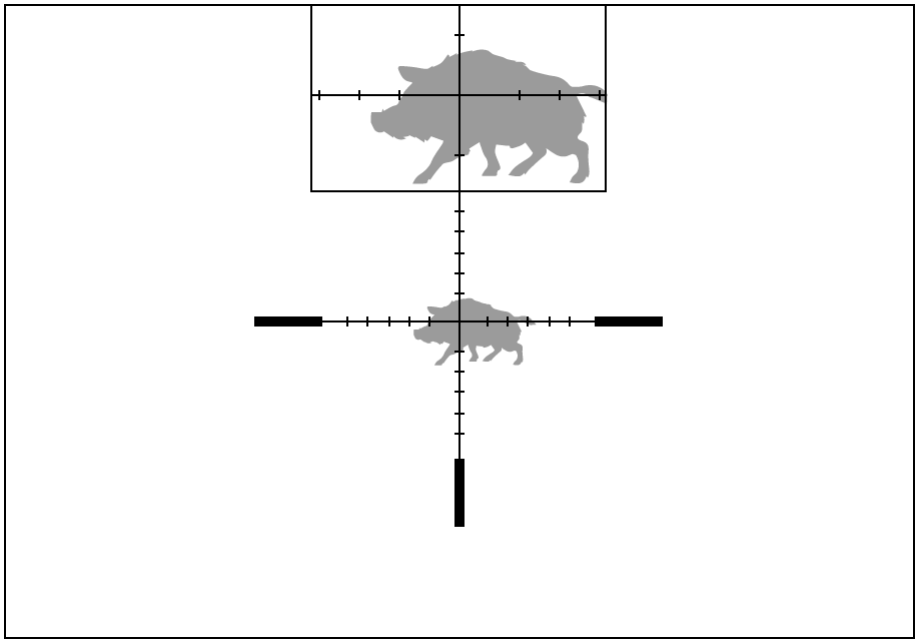

1. Um die PiP-Funktion zu aktivieren / deaktivieren, halten Sie die Taste **ZOOM (4)** gedrückt.
2. Um den Digitalzoom im PiP-Fenster zu ändern, drücken Sie kurz die **ZOOM (4)** Taste oder drehen Sie das Controller **(6)** , bis das Symbol auf dem Bildschirm sichtbar ist.
3. Das gezoomte Bild wird in einem separaten Fenster angezeigt, wobei die vollständige Vergrößerung angewendet wird.
4. Der Rest des Bildes wird nur mit dem optischen Zoomwert angezeigt (Digitalzoom ist deaktiviert).
5. Wenn der PiP-Modus ausgeschaltet ist, wird das Bild mit dem vollen Vergrößerungswert angezeigt, der für den PiP-Modus eingestellt wurde.

Funktion „Bildschirm Aus“

Gerätediagramm anzeigen

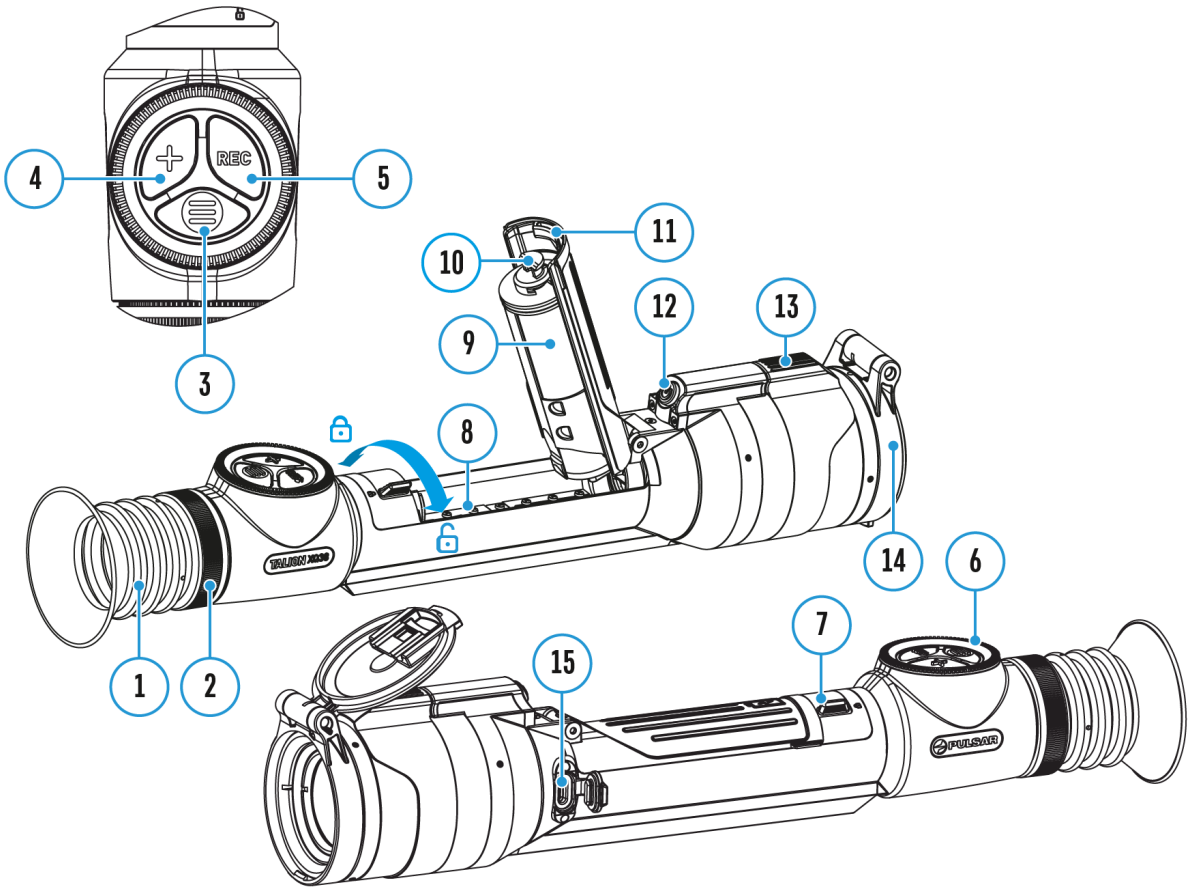

Diese Funktion deaktiviert die Übertragung des Bildes auf das Display durch Minimierung seiner Helligkeit. Dies hilft, ein versehentliches Demaskieren zu verhindern. Dabei funktioniert das Gerät weiter.

00:03

---

1. Halten Sie beim eingeschalteten Gerät die Taste **ON/OFF (12)**

mindestens 3 Sekunden lang gedrückt. Das Display schaltet sich aus, die aktuelle Uhrzeit und das Symbol **„Bildschirm Aus“** erscheinen.

2. Drücken Sie kurz die Taste **ON/OFF (12)**, um das Display einzuschalten.
3. Wenn Sie die Taste **ON/OFF (12)** gedrückt halten, wird auf dem Display das Symbol **„Bildschirm Aus“** mit dem Countdown angezeigt und das Gerät schaltet sich aus.

Wi-Fi Funktion

Gerätediagramm anzeigen

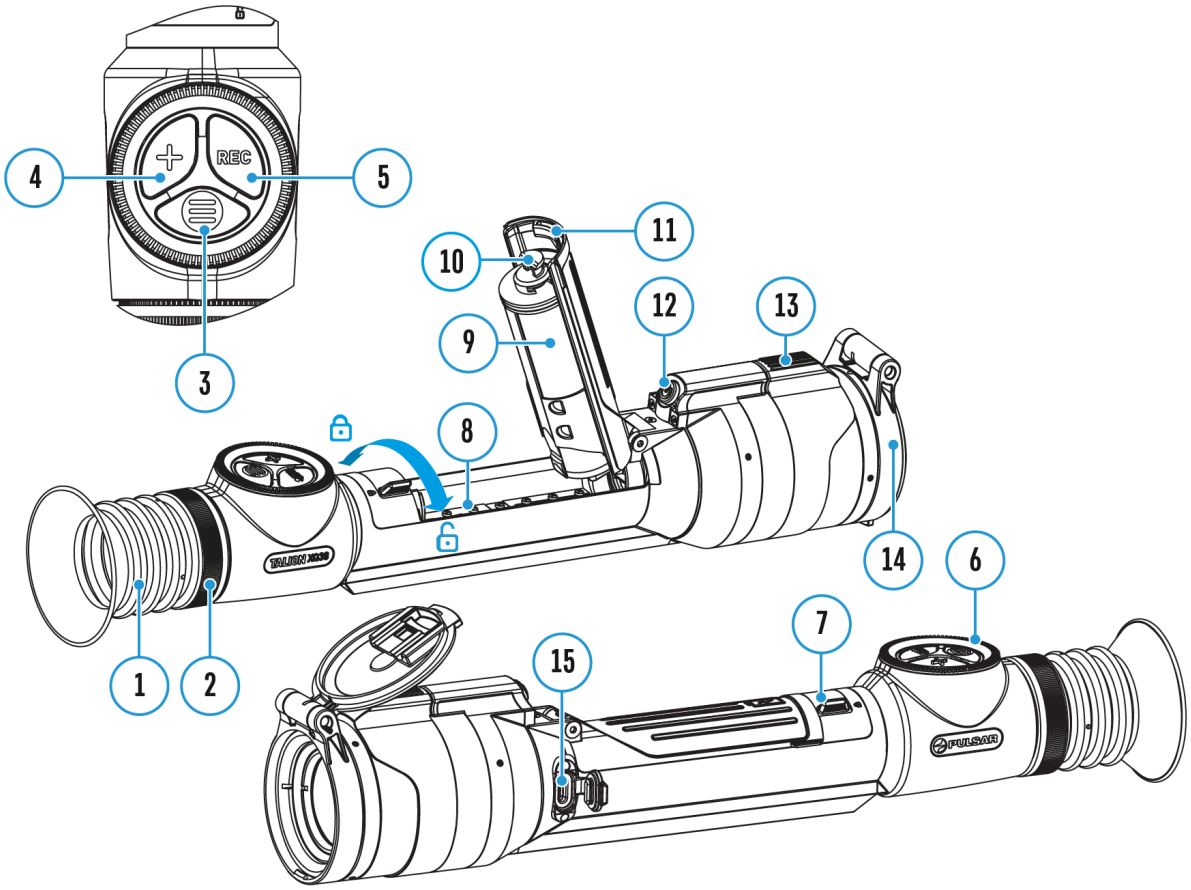

Das Zielfernrohr hat die Funktion einer drahtlosen Verbindung mit mobilen Geräten (Smartphone, Tablet) über Wi-Fi.

1. Um den Modul der drahtlosen Verbindung zu aktivieren, rufen Sie das Hauptmenü durch langes Drücken der Taste **MENU (3)**.
2. Drehen Sie das Controller **(6)**, um den Menüabschnitt **„Wi-Fi Aktivierung“** auszuwählen.
3. Drücken Sie kurz die Taste **MENU (3)**, um den Wi-Fi-Modul ein- oder auszuschalten.

Der Wi-Fi-Betrieb wird in der Statusleiste wie folgt angezeigt:

Anzeige in der Statusleiste	Verbindungsstatus
	Wi-Fi aus
	Wi-Fi ist vom Benutzer aktiviert, es erfolgt der Vorgang des Einschaltens von Wi-Fi im Zielfernrohr
	Wi-Fi ist eingeschaltet, es besteht keine Verbindung zum Zielfernrohr
	Wi-Fi ist eingeschaltet, das Zielfernrohr wurde erfolgreich verbunden

- Von einem externen Gerät wird das Zielfernrohr als „Talion_XXXX“ erkannt, wo XXXX die letzten vier Ziffern der Seriennummer sind.
- Nach der Passworteingabe **(standardmäßig: 12345678)** auf einem mobilen Gerät (weitere Informationen zur Kennworteinstellung finden Sie im Unterabschnitt **„Kennwort Einstellung“** im Abschnitt **„Wi-Fi Einstellungen“**) und nach einer erfolgreichen Verbindung wird das Symbol in der Statusleiste des Zielfernrohrs auf das Symbol geändert.
- Die Wi-Fi-Funktion schaltet sich automatisch aus, wenn die Akkuleistung für Wi-Fi nicht ausreicht. Das Akkusymbol wird rot und blinkt. Um die Wi-Fi-Funktion wieder nutzen zu können, müssen Sie den Akku aufladen.

Skalierbares Absehen

https://e.issuu.com/embed.html?d=talion_xg35_reticle_catalogue&u=yukon2

Gerätediagramm anzeigen

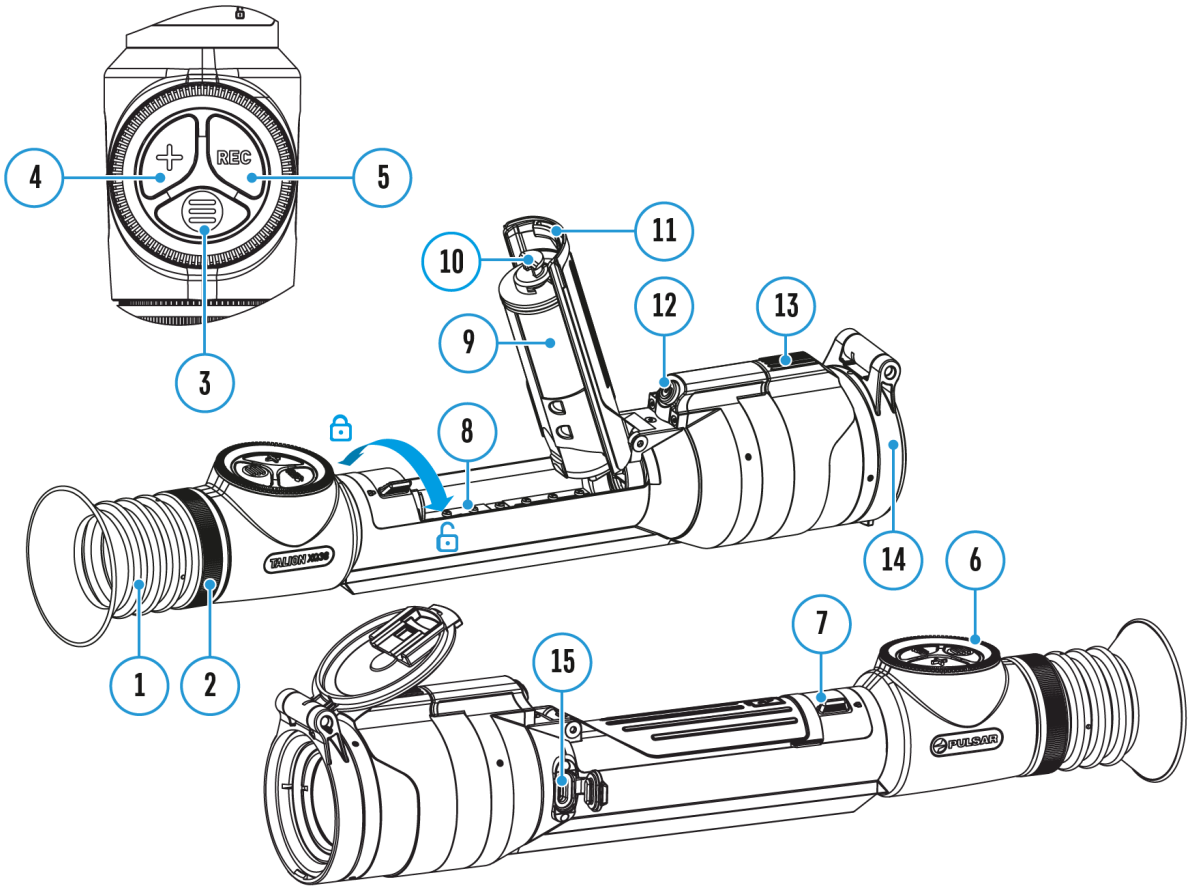

Mit dieser Funktion können Sie die ballistischen Eigenschaften skalierbaren Absehens X51Fi-300, M56Fi, M57Fi für alle Vergrößerungen speichern.

1. Aktivieren Sie das Hauptmenü durch ein langes Drücken der Taste **MENU (3)**.
2. Rufen Sie das Untermenü **„Absehen und Einschießen“** auf **->** **„Absehenstyp“**.
3. Wählen Sie ein Absehen aus X51Fi-300, M56Fi, M57Fi.

Anmerkungen:

- Beim Zoomen eines Bildes ändert das ausgewählte Absehen seine geometrische Größe auf dem Display und im aufgenommenen Video entsprechend der ausgewählten Vergrößerung.
- Die Größe des Absehens ändert sich sowohl auf dem Hauptbildschirm als auch im „PiP“-Fenster.

Stadiametrischer Entfernungsmesser

Gerätediagramm anzeigen

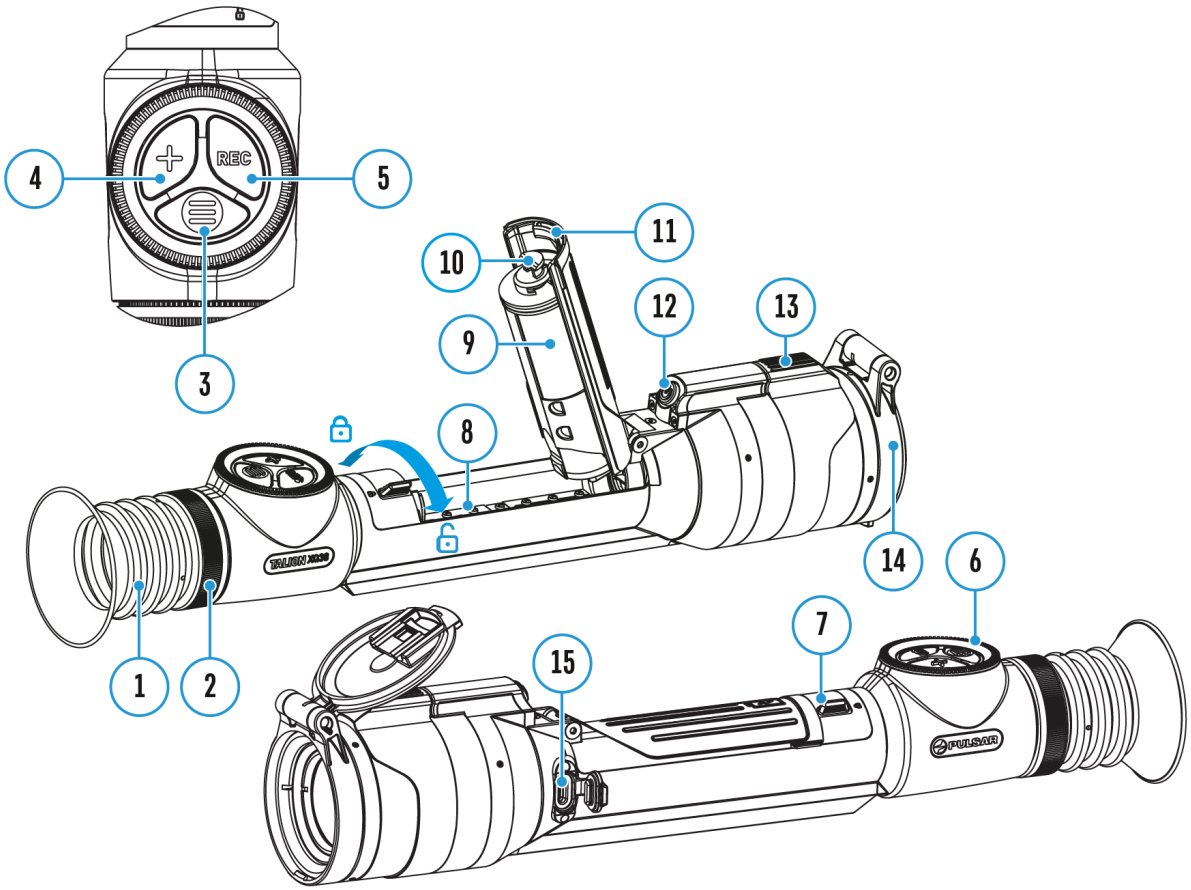

Wärmebildzielfernrohre sind mit einem stadiametrischen Entfernungsmesser ausgestattet, mit dem Sie eine geschätzte Entfernung bis zum Objekt bestimmen können, wenn dessen Größe bekannt ist.

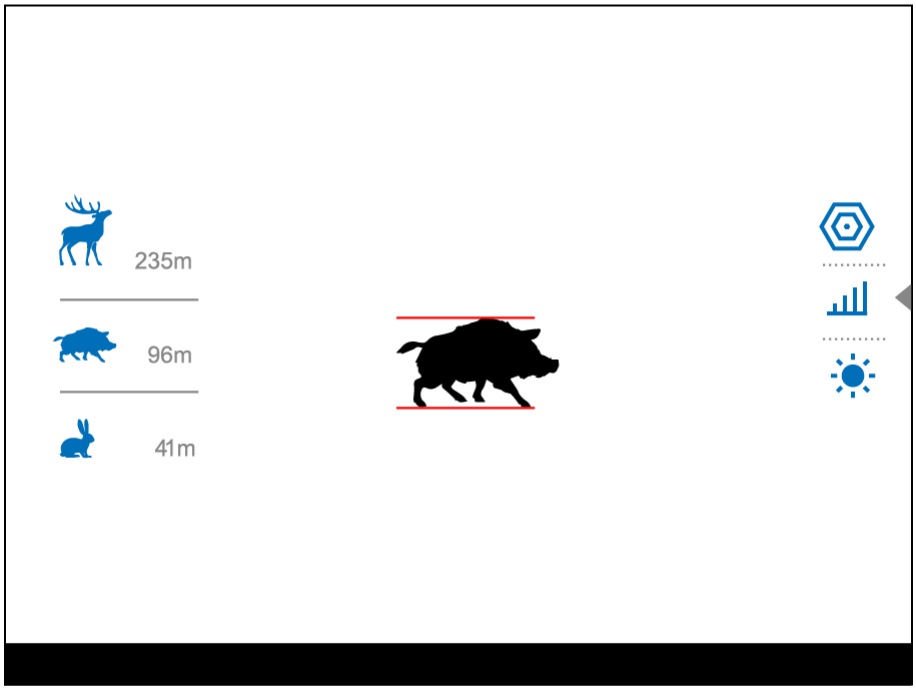

1. Um die Funktion **„Stadiametrischer Entfernungsmesser“** auszuwählen, rufen Sie das **Schnellstartmenü**durch kurzes Drücken der Taste **MENU (3)** auf.
2. Durch kurze Drücken der Taste **MENU (3)** wählen Sie das Symbol aus.
3. Das Display zeigt die Striche für Messungen, die Symbole von drei Objekten und die Nummern der gemessenen Entfernung für drei Objekte.
4. Bringen Sie den unteren unbeweglichen Strich unter das Objekt.
5. Durch Drehen das Controller **(6)** bewegen Sie den oberen Strich relativ zum unteren horizontalen unbeweglichen Strich, bis das Objekt direkt zwischen den Strichen liegt. Gleichzeitig mit der Bewegung erfolgt eine automatische Neuberechnung der Entfernung zum Ziel.
6. Wenn die Messung nicht innerhalb von 10 Sekunden erfolgt, werden die Informationen auf dem Display ausgeblendet.

Anmerkungen:

- Es gibt drei vordefinierte Werte für Objekte: Hase – 0,3 m hoch, Wildschwein – 0,7 m hoch, Hirsch – 1,7 m hoch.
- Der gemessene Entfernungswert wird vor der Anzeige abgerundet - für große Entfernungen bis zu 5 m, für kürzere Entfernungen bis zu 1 m.
- Um eine Maßeinheit (Meter oder Yards) auszuwählen, gehen Sie zum Menüpunkt **„Allgemeine Einstellungen“** => Untermenü **„Maßeinheiten“**.

Anschluss von USB

Gerätediagramm anzeigen

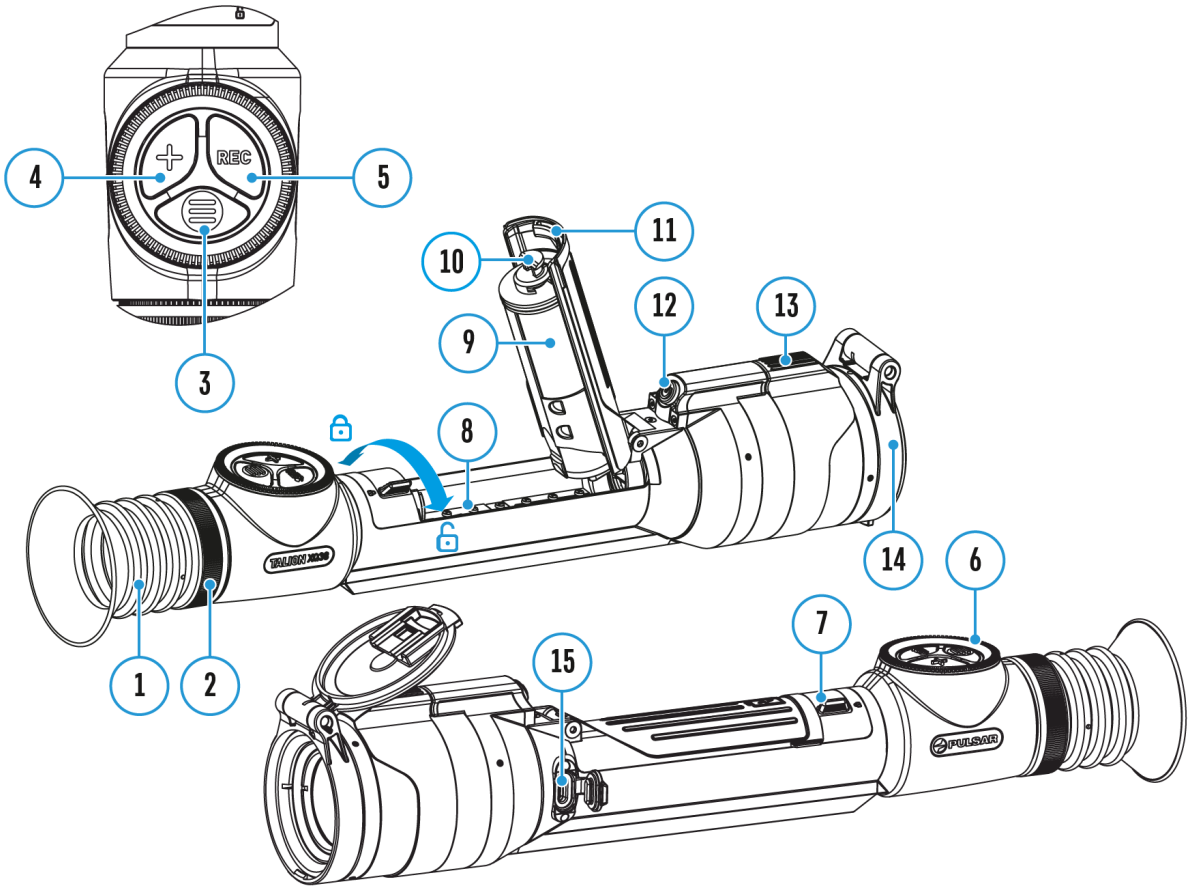

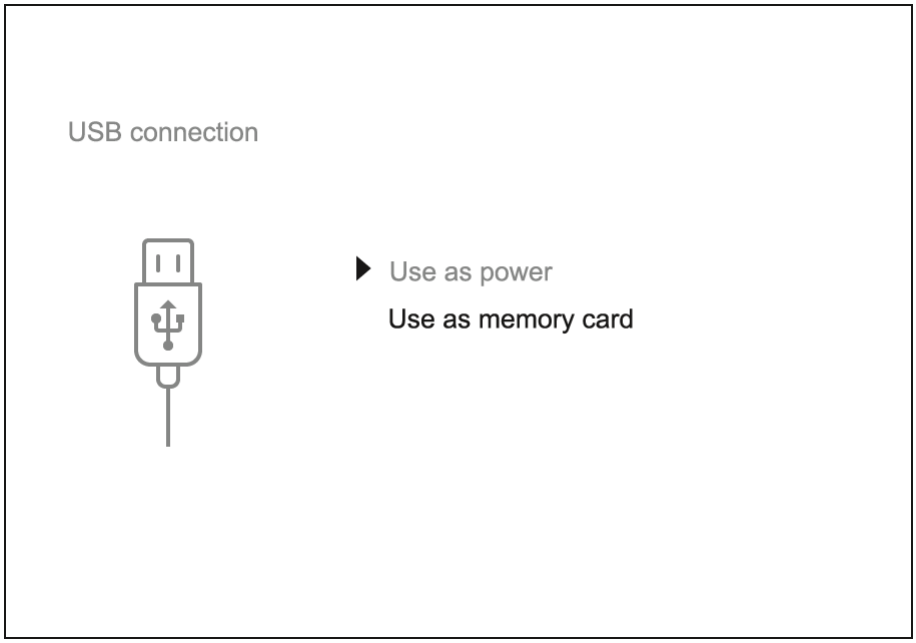

1. Schalten Sie das Zielfernrohr durch Drücken der Taste **ON/OFF (12)** ein (das ausgeschaltete Zielfernrohr wird vom Computer nicht erkannt).
2. Verbinden Sie ein Ende des USB-Kabels mit dem USB-Typ-C **(15)** - Anschluss des Zielfernrohrs und das andere Ende mit einem USB-Typ-A-Adapter mit dem Anschluss Ihres Computers.
3. Das Zielfernrohr wird vom Computer automatisch erkannt, die Installation von Treibern ist nicht erforderlich.
4. Nach einigen Sekunden erscheinen zwei Verbindungsoptionen auf dem Display: **„Stromquelle“** und **„Speicherkarte“**.
5. Drehen Sie das Controller **(6)**, um eine Anschlussvariante auszuwählen.
6. Drücken Sie kurz die **MENU (3)**, um die Auswahl zu bestätigen.

Stromquelle

- Bei der Wahl dieser Variante wird der Computer vom Zielfernrohr als externe Stromversorgung verwendet. In der Statusleiste wird das Symbol angezeigt.
- Das Zielfernrohr funktioniert weiter, alle Funktionen sind verfügbar.
- Die Möglichkeit, den Akku aufzuladen, hängt vom USB-Anschluss Ihres Computers ab.

Speicherkarte

- Bei der Wahl dieser Variante wird das Zielfernrohr vom Computer als eine Flashkarte erkannt. Diese Option ist für die Arbeit mit Dateien

vorgesehen, die im Speicher des Zielfernrohrs gespeichert sind.

- Die Funktionen des Zielfernrohrs sind dabei nicht verfügbar, das Zielfernrohr schaltet sich nicht aus. Wenn die Verbindung zum Computer getrennt wird, funktioniert das Gerät weiterhin.
- Wenn zum Zeitpunkt der Verbindung ein Video aufgenommen wurde, wird die Aufnahme gestoppt und gespeichert.

Abschalten von USB

- Wenn der USB-Anschluss vom Zielfernrohr getrennt wird, arbeitet das Zielfernrohr im Modus **„Stromquelle“** mit dem Akku weiter, solange dieser ausreichend geladen ist.
- Wenn USB von dem im Modus**„Speicherkarte“** angeschlossenen Zielfernrohr getrennt wird, bleibt das Zielfernrohr eingeschaltet.

Stream Vision 2

Installieren Sie die Stream Vision 2-Anwendung, um Dateien herunterzuladen, Firmware zu aktualisieren, das Gerät fernzusteuern und Bilder von Ihrem Gerät über Wi-Fi auf ein Smartphone oder ein Tablet zu übertragen.

Wir empfehlen die neueste Version – Stream Vision 2.

Mobile App
STREAM VISION 2

Detaillierte Anweisungen zur Bedienung von Stream Vision 2 finden Sie auf der **Webseite.**

Aus dem Google Play **herunterladen**

Aus dem App Store **herunterladen**

Finden Sie Antworten auf häufig gestellte Fragen zur Verwendung von Stream Vision 2 **hier**.

Stream Vision 2 Betriebsanleitung

Android

iOS

Firmware Update

1. Laden Sie die kostenlose Stream Vision 2-App bei Google Play oder App Store.
2. Verbinden Sie Ihr Pulsar-Gerät mit einem mobilen Gerät (Smartphone oder Tablet).
3. Starten Sie Stream Vision 2 und gehen Sie zum Abschnitt „Einstellungen“.
4. Wählen Sie Ihr Pulsar-Gerät aus und klicken Sie auf „Überprüfen Sie das Software-Update“.
5. Warten Sie, bis das Update heruntergeladen und installiert wird. Das Pulsar-Gerät wird neu gestartet und ist betriebsbereit.

Wichtig:

- Wenn Ihr Pulsar-Gerät mit dem Telefon verbunden ist, aktivieren Sie bitte die Übertragung der mobilen Daten (GPRS / 3G / 4G), um das Update herunterzuladen;
- Wenn Ihr Pulsar-Gerät mit Ihrem Telefon nicht verbunden ist, sich jedoch bereits im Abschnitt „Einstellungen“ > „Alle Geräte“ befindet, können Sie das Update über Wi-Fi herunterladen.

Finden Sie Antworten auf häufig gestellte Fragen zur Verwendung von Stream Vision 2 **hier**.

Ist Ihre Firmware auf dem neuesten Stand?

Klicken Sie **hier**, um die neueste Firmware für Ihr Gerät zu überprüfen.

Technische Inspektion

Vor jedem Gebrauch des Zielfernrohrs wird eine technische Inspektion empfohlen. Überprüfen Sie:

- Die Außenansicht des Zielfernrohrs (Risse am Gehäuse sind nicht zulässig).
- Der Zustand der Linsen des Objektivs und des Okulars (Risse, Fettflecken, Schmutz oder andere Ablagerungen sind nicht zulässig).
- Der Zustand des Akkus (er sollte voll geladen sein) und der elektrischen Kontakte (es sollte keine Anzeichen von Salzen oder Oxidation geben).
- Die Funktionsfähigkeit der Steuerorgane.

Technische Wartung

Die Wartung wird mindestens zweimal jährlich durchgeführt und umfasst folgende Punkte:

- Reinigen Sie die Außenflächen von Metall- und Kunststoffteilen mit einem Baumwolltuch von Staub und Schmutz. Um eine Beschädigung der Lackierung zu vermeiden, dürfen keine chemisch aktiven Substanzen, Lösungsmittel usw. verwendet werden.
- Reinigen Sie die elektrischen Kontakte des Akkus und des Akkusteckplatzes mit einem fettarmen organischen Lösungsmittel.
- Prüfen Sie den Ladezustand des Akkus (er muss zu 50-80% geladen sein). Laden Sie den Akku bei Bedarf auf.
- Überprüfen Sie die Linsen des Okulars und des Objektivs. Reinigen Sie sie bei Bedarf von Staub und Sand (vorzugsweise kontaktlos). Reinigen Sie die Außenflächen der Optik mit speziell dafür vorgesehenen Mitteln.

Fehlerbeseitigung

Für technische Unterstützung wenden Sie sich bitte an support@pulsar-vision.com.

Antworten auf häufig gestellte Fragen zu den Geräten finden Sie auch in den **FAQ**-Abschnitt.

Das Gerät lässt sich nicht einschalten.

Mögliche Ursache

Der Akku ist vollständig entladen

Beseitigung

Laden Sie den Akku auf

Fehlfunktion des Geräts

Beseitigung

Sollten während des Betriebs Störungen auftreten, versuchen Sie, das Gerät durch langes Drücken der EIN/AUS-Taste für 10 Sekunden zurückzusetzen.

Das Gerät funktioniert nicht von einer externen Stromquelle

Mögliche Ursache

Das USB-Kabel ist beschädigt

Beseitigung

Ersetzen Sie das USB-Kabel

Mögliche Ursache

Die externe Stromquelle ist entladen

Beseitigung

Laden Sie die externe Stromquelle auf (falls erforderlich)

Das Bild ist unscharf und enthält Verzerrungen in Form von Streifen unterschiedlicher Richtung und Breite oder Flecken unterschiedlicher Größe und Helligkeit.

Mögliche Ursache

Kalibrierung erforderlich.

Beseitigung

Kalibrieren Sie das Bild gemäß den Anweisungen im Abschnitt **„Kalibrierungsmodus“**.

Schwarzer Bildschirm nach Kalibrierung

Beseitigung

Wenn das Bild nach der Kalibrierung nicht klar ist, müssen Sie es neu kalibrieren.

Beim Einschalten des Geräts ist die Häufigkeit der Kalibrierung zunächst höher und wird dann weniger (wenn der automatische Kalibrierungsmodus aktiviert ist)

Mögliche Ursache

Nach dem Einschalten des Geräts dauert es einige Zeit, bis sich die Temperatur des Sensors stabilisiert. Dies ist normal und ist kein Fehler.

Das Absehen ist verschwommen und kann mit dem Okular nicht fokussiert werden

Mögliche Ursache

Der Dioptrieneinstellbereich ist für Ihre Sehkraft nicht ausreichend.

Beseitigung

Wenn Sie eine Brille mit einer Linsenstärke von mehr als -3/+4 tragen, müssen Sie die Brille aufsetzen, wenn Sie durch das Okular des Zielfernrohrs sehen.

Auf dem Display sind farbige Streifen erschienen oder das Bild ist verschwunden

Mögliche Ursache

Während des Betriebs wurde das Gerät statischer Spannung ausgesetzt.

Beseitigung

Nach der Auswirkung statischer Spannung kann sich das Gerät selbständig neu starten oder man muss das Gerät ausschalten und wieder einschalten.

Das Bild ist zu dunkel

Mögliche Ursache

Das Helligkeits- oder Kontrastniveau ist zu niedrig.

Beseitigung

Stellen Sie die Helligkeit oder den Kontrast im **Schnellstartmenü** ein.

Beim deutlichen Bild des Absehens bleibt das Bild des Objekts in einer Entfernung von mindestens 30 m unscharf

Mögliche Ursache

Staub oder Kondenswasser auf den äußeren oder inneren optischen Oberflächen des Objektivs, z. B. nachdem das Gerät aus einer kalten Umgebung in einen warmen Raum gebracht wurde.

Beseitigung

Wischen Sie die Außenfläche der Objektivlinse mit einem weichen Baumwolltuch ab. Trocknen Sie das Zielfernrohr. Bewahren Sie es 4 Stunden lang in einem warmen Raum auf.

Mögliche Ursache

Das Objektiv ist nicht scharf eingestellt.

Beseitigung

Stellen Sie die Schärfe des Bildes ein, indem Sie die Objektivfokussierung drehen.

Beim Schießen geht der Treffpunkt verloren

Mögliche Ursache

Das Zielfernrohr sitzt nicht fest auf der Waffe oder die Halterung wurde auf dem Zielfernrohr nicht fixiert.

Beseitigung

Überprüfen Sie die Festigkeit des Aufbaus des Zielfernrohrs auf der Waffe und die Zuverlässigkeit der Befestigung der Halterung am Zielfernrohr.

Stellen Sie sicher, dass Sie genau die Art von Patronen verwenden, mit der Ihre Waffe und Ihr Zielfernrohr zuvor eingeschossen wurden.

Wenn Sie Ihr Zielfernrohr im Sommer eingeschossen haben und es im Winter betreiben (oder umgekehrt), ist eine gewisse Änderung des Nullpunktes des Einschießens nicht ausgeschlossen.

Nach dem Einschießen bewegt sich das Zielfadenkreuz relativ zur Mitte des Bildschirms

Mögliche Ursache

Nach dem Schießen befindet sich das Zielfadenkreuz möglicherweise nicht in der Mitte des Bildschirms. Dies ist normal und ist kein Fehler.

Das Zielfernrohr lässt sich nicht fokussieren

Mögliche Ursache

Falsche Einstellung

Beseitigung

Stellen Sie das Zielfernrohr gemäß dem Abschnitt **„Einschalten und Bildeinstellung“** ein.

Prüfen Sie die Außenflächen der Linsen des Objektivs und Okulars; reinigen Sie sie ggf. vor Staub, Kondensat, Frost u.ä. Bei kaltem Wetter können Sie extra Anlaufenschutzschichten anwenden (zum Beispiel wie für Korrekturbrillen).

Das Smartphone oder Tablet stellt keine Verbindung zum Gerät her

Mögliche Ursache

Das Kennwort im Gerät wurde geändert.

Beseitigung

Löschen Sie das Netzwerk und stellen Sie die Verbindung mit dem im Gerät gespeicherten Kennwort erneut her.

Mögliche Ursache

Das Gerät befindet sich in einer Zone mit großer Anzahl von Wi-Fi-Netzwerken, die Störungen verursachen können.

Beseitigung

Um einen stabilen Wi-Fi Betrieb zu gewährleisten, bringen Sie das Gerät in eine Zone mit weniger Wi-Fi Netzwerken oder in eine Zone ohne zusätzliche Wi-Fi Netzwerke.

Beseitigung

Wechseln Sie den Wi-Fi-Bandbreite des Geräts.

Mögliche Ursache

Das Gerät verfügt über ein 5-GHz-Netz, aber das Smartphone unterstützt nur 2,4 GHz.

Beseitigung

Wechseln Sie den Wi-Fi-Bandbreite des Geräts auf 2,4 GHZ.

Hier finden Sie Antworten auf häufig gestellte Fragen zur Verwendung von Stream Vision 2.

Signalgabe via Wi-Fi fehlt oder wird unterbrochen

Mögliche Ursache

Das Gerät befindet sich außerhalb der Zone eines sicheren Wi-Fi-Signalempfangs. Zwischen dem Gerät und dem Signalempfänger befinden sich Hindernisse (z. B. Betonwand).

Beseitigung

Bringen Sie Ihr Smartphone oder Tablet in die Sichtlinie von Wi-Fi.

Hier finden Sie Antworten auf häufig gestellte Fragen zur Verwendung von Stream Vision 2.

Es gibt kein Bild vom Beobachtungsobjekt

Mögliche Ursache

Die Beobachtung erfolgt durch ein Glas.

Beseitigung

Entfernen Sie das Glas oder ändern Sie die Beobachtungsposition.

Schlechte Bildqualität / Reduzierte Erfassungsentfernung

Mögliche Ursache

Beschriebene Probleme können bei der Beobachtung unter schwierigen Wetterbedingungen (Schnee, Regen, Nebel usw.) auftreten

---

Auf dem Display oder dem Mikrobolometer des Zielfernrohrs befinden sich mehrere helle oder schwarze Punkte (Pixel)

Beseitigung

Das Vorhandensein von Punkten wird durch Besonderheiten des Mikrobolometers oder der Display-Produktionstechnologie verursacht und ist kein Defekt.

Die Qualität des Umgebungsbildes bei Verwendung des Gerätes bei niedrigen Temperaturen ist schlechter als bei positiven Temperaturen

Mögliche Ursache

Bei positiven Temperaturen erwärmen sich die Beobachtungsobjekte (Umgebung, Hintergrund) aufgrund unterschiedlicher Wärmeleitfähigkeit unterschiedlich, wodurch ein hoher Temperaturkontrast erzielt wird und dementsprechend die vom Wärmebildgerät erzeugte Bildqualität höher ist.

Bei niedrigen Temperaturen werden die beobachteten Objekte (Hintergrund) in der Regel auf etwa die gleiche Temperatur abgekühlt, wodurch sich der Temperaturkontrast deutlich verringert und die Bildqualität (Detail) verschlechtert. Dies ist eine Besonderheit des Betriebs von Wärmebildgeräten.

Das Gerät schaltet sich aus, wenn eine Aufnahme gemacht wird

Mögliche Ursache

Die Verriegelung der Akkuabdeckung ist nicht vollständig geschlossen.

Beseitigung

Schließen Sie den Deckel von dem Akkufach. Schieben Sie die Verriegelung nach links bis zum Anschlag. Die Sperrlasche sollte auf das Symbol 🔒 ausgerichtet sein.

Die Verriegelung des Deckels von dem Akkufach lässt sich nicht vollständig verschließen

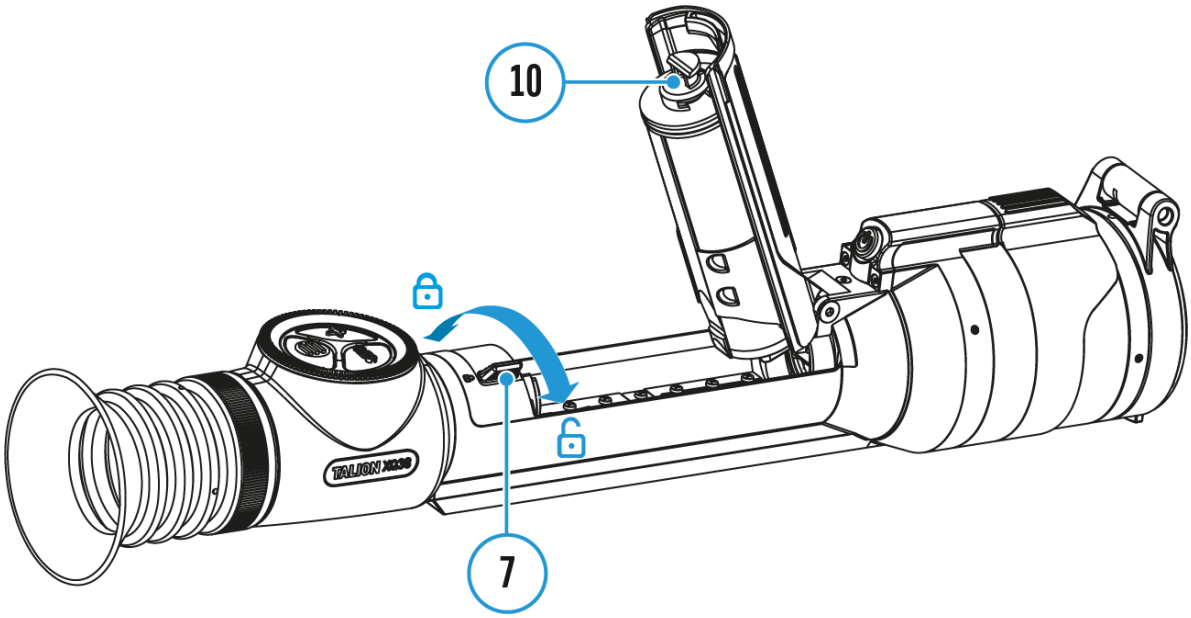

Mögliche Ursache

Der Haken**(10)** ist nicht ganz in die Rille von der Verriegelung **(7)** des Deckels von dem Akkufach eingehakt.

Beseitigung

Vergewissern Sie sich, dass der Akku richtig unter dem Deckels von dem Akkufach eingelegt ist. Der Haken **(10)** muss in die Nut der Verriegelung **(7)** des Deckels von dem Akkufach einhaken.

Einhaltung von gesetzlichen Bestimmungen und Haftungsausschlüsse

Achtung!Wärmebildzielfernrohre Talion benötigen eine Lizenz, wenn sie außerhalb Ihres Landes exportiert werden.

Elektromagnetische Verträglichkeit. Dieses Produkt entspricht den Anforderungen der Europäischen Norm EN 55032:2015, Klasse A.

Achtung:der Betrieb dieses Produktes in Wohngebieten kann Funkstörungen verursachen.

Aktualisierungen des Produkts. Der Hersteller behält sich das Recht vor, jederzeit und ohne zwingende Vorankündigung an den Kunden Änderungen am Lieferumfang (vorbehaltlich der geltenden Gesetze, falls vorhanden), am Design und an den Eigenschaften vorzunehmen, die die Qualität des Produkts nicht beeinträchtigen.

Reparatur. Die Reparatur des Produkts ist bis zu von 5 Jahren nach dem Kauf des Produkts möglich.

Haftungsbeschränkung. Vorbehaltlich der vorgeschriebenen zutreffenden Gesetze und Vorschriften: Der Hersteller haftet nicht für Ansprüche, Klagen, Verfahren, Kosten, Ausgaben, Schäden oder Verbindlichkeiten (falls gegeben), die sich aus dem Gebrauch dieses Produkts ergeben. Der Betrieb und die Verwendung des Produkts liegen in der alleinigen Verantwortung des Kunden. Die alleinige Leistungspflicht des Herstellers beschränkt sich darauf, das/die Produkt(e) und die damit verbundenen Wartungen gemäß den Geschäftsbedingungen der abgeschlossenen Geschäfte vorzusehen, einschließlich der in der Garantie festgelegten Bestimmungen. Die

Bereitstellung der vom Hersteller an den Kunden verkauften Produkte und erbrachten Dienstleistungen darf weder ausdrücklich noch stillschweigend so ausgelegt werden, dass sie Dritten (mit Ausnahme des Vertriebspartners, des Händlers und des Käufers) zugute kommt oder ihnen gegenüber eine Verpflichtung begründet. Die Haftung des Herstellers für Schäden, unabhängig von Art oder Handlung, ist auf die Höhe der an den Hersteller für das/die Produkt(e) und/oder die Wartung(en) gezahlten Gebühren oder sonstigen Kosten beschränkt.

DER HERSTELLER HAFTET NICHT FÜR ENTGANGENE EINNAHMEN ODER INDIREKTE, BESONDERE, BEILÄUFIGE, FOLGE-, BEISPIELHAFTE ODER STRAFRECHTLICHE SCHÄDEN, SELBST WENN DER HERSTELLER WUSSTE ODER HÄTTE WISSEN MÜSSEN, DASS SOLCHE SCHÄDEN MÖGLICH SIND, UND SELBST WENN UNMITTELBARE SCHÄDEN KEINE ABHILFE SCHAFFEN.